BLACHPROFIL 2®

Blacha trapezowa T-35

KARTA PRODUKTU

Blachy trapezowe to produkty, które dzięki swej uniwersalności znajdują szerokie zastosowanie w przemyśle budowlanym. Sprawdzają się jako pokrycie elewacyjne oraz dachowe od najmniejszych zabudowań (garaże, wiaty) po wielkopowierzchniowe hale produkcyjne czy obiekty handlowe. Nasza oferta obejmuje szeroki przekrój produktów od rozwiązań ekonomicznych po wysokie profile konstrukcyjne o parametrach umożliwiających wykorzystanie w najbardziej wymagających zastosowaniach przemysłowych.

Blacha trapezowa T-35

Parametry techniczne [w mm]

Szerokość efektywna	1035
Szerokość całkowita	~1070
Wysokość profilu	34
Grubość blachy	0,5–1,0
Maksymalna dł. arkusza	12 000

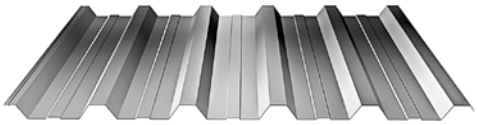

NEGATYW

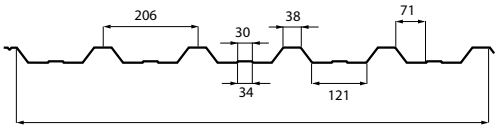

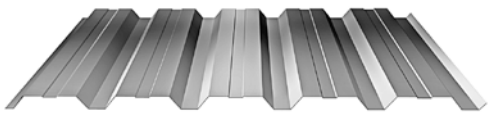

POZYTYW

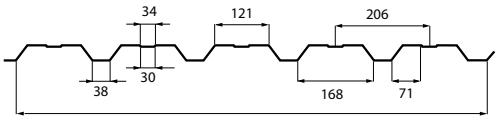

Założenie i komentarz do tablic nośności blach

Tablice nośności opracowano dla blach trapezowych firmy „BLACHPROFIL 2”, pracujących jako belki jednoprzęsłowe oraz belki ciągłe: dwuprzęsłowe i trójprzęsłowe, a także dla blach układanych zakładkowo – jako belki dwu- i trójprzęsłowe (tablice dla układów zakładkowych dostępne są po kontakcie z działem sprzedaży projektowej BLACHPROFIL 2). Uwzględniono wariantowe oparcie na podporach (pozytyw lub negatyw).

Wyniki uzyskano w oparciu o analizę statyczno-wytrzymałościową blach traktowanych jako elementy cienkościenne według algorytmu dr hab. inż. R. J. Garncarka, profesora Politechniki Białostockiej, zgodnie z PN-EN 1993-1-3: Sierpień 2008 wraz z późniejszymi zmianami. Do obliczeń wykorzystano programy autorstwa firmy „KOTEX” (www.kotex.waw.pl).

W obliczeniach przyjmowano wg PN-EN 1993-1-3:
- materiał sprężysty o granicy plastyczności $\mathbf{f_{yb}}$ według tablicy 3.1b.,
- materiałowy współczynnik bezpieczeństwa γ_m = 1,0.

W tablicach zestawiono obciążenia obliczeniowe dla I stanu granicznego (SGN), wyrażające dopuszczalną nośność oraz obciążenia charakterystyczne dla II stanu granicznego (SGU), odpowiadające dopuszczalnym ugięciom.
Dopuszczalne obciążenia w stanie SGU określono dla ugięć **L**/150, **L**/200 i **L**/300.
Obciążenia wyrażono w kN/m^2.

W tablicy poniżej podano zakresy parametrów dla analizowanych blach:

<table>
<tr><th rowspan="2">Typ blachy</th><th rowspan="2">Stal</th><th rowspan="2">Grubości blachy [mm]</th><th rowspan="2">Szerokości podparcia pośredniego [b]</th><th colspan="2">Rozpiętości przęseł [m]</th></tr>
<tr><th>L_{min}</th><th>L_{max}</th></tr>
<tr><td>T35 / T35 ECO</td><td rowspan="5">S250GD
S280GD
S320GD</td><td rowspan="3">0.50, 0.60, 0.63, 0.70, 0.75
0.80, 0.88, 1.00</td><td rowspan="9">60 mm, 80 mm, 120 mm,
160 mm, 300 mm</td><td>0.50</td><td>5.00</td></tr>
<tr><td>T50</td><td rowspan="2">1.00</td><td rowspan="2">6.00</td></tr>
<tr><td>T55</td></tr>
<tr><td>T62</td><td>0.60, 0.63, 0.70, 0.75, 0.80,
0.88, 1.00, 1.10, 1.20, 1.25</td><td>2.00</td><td>8.00</td></tr>
<tr><td>T90</td><td>0.60, 0.63, 0.70, 0.75, 0.80,
0.88, 1.00, 1.10, 1.20, 1.25,
1.50</td><td>2.00</td><td>8.50</td></tr>
<tr><td>T135</td><td>S280GD
S320GD
S350GD</td><td>0.70, 0.75, 0.80, 0.88, 1.00,
1.10, 1.20, 1.25, 1.50</td><td>2.00</td><td>8.50</td></tr>
<tr><td>T153</td><td>S320GD
S350GD</td><td rowspan="2">0.70, 0.75, 0.80, 0.88, 1.00,
1.20, 1.25, 1.50</td><td rowspan="2">3.00</td><td rowspan="2">11.00</td></tr>
<tr><td>T160</td><td>S320GD
S350GD</td></tr>
</table>

Rozpiętości przęseł w podanych w powyższej tablicy zakresach zmieniane są krokiem 0.25 m.

Zalecenia ogólne

W tablicach podano szerokości podparcia skrajnego zalecane przez producenta (40 lub 60 mm), natomiast do obliczeń przyjęto zgodnie z PN-EN szerokość podparcia skrajnego a=10 mm. Tablice dla układów zwykłych dwu- i trójprzęsłowych wykonano dla szerokości podparcia pośredniego b=60, 80, 120, 160 i 300 mm.

Zestawione obciążenia obliczeniowe należy porównać z wartościami z tablic – wiersz nr 1, dla rozpiętości nie mniejszej od przyjętej w projektowaniu konstrukcji.
W przypadku blachy dwu- i trójprzęsłowej należy wybierać tablicę odpowiadającą szerokości podpory pośredniej **b** nie większej od szerokości przyjętej w projekcie konstrukcji.
Zarówno dla szerokości podpory pośredniej **b**, jak i dla rozpiętości przęseł **L** można stosować interpolację liniową.

Z niniejszych tablic można korzystać przy spełnieniu następujących warunków:
- obciążenie oddziałujące na przyjęte układy statyczne jest obciążeniem ciągłym równomiernie rozłożonym,
- długości przęseł w układach wieloprzęsłowych nie różnią się o więcej niż 5%, przy czym do wyznaczenia SGN i SGU przyjmuje się największą długość przęsła,
- sposób mocowania blach trapezowych jest zgodny z instrukcją producenta.

W innych, indywidualnych przypadkach zaleca się konsultację z przedstawicielem naszej firmy.

Zalecenia dotyczące układów zakładkowych

Tablice zostały sporządzone w założeniu zakładek równych 0.1 rozpiętości przęsła, jak na rysunku:

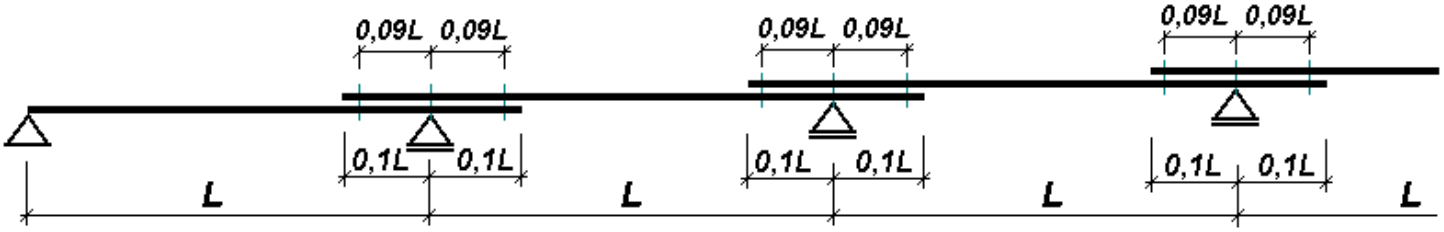

Dla układów zakładkowych podparcie pośrednie musi spełniać warunek >=60 mm.

Łączniki powinny być umieszczone nad osiami podpór oraz po obu stronach podparcia w odległości 0.09 rozpiętości:

Minimalna odległość środka ciężkości łączników od podpory

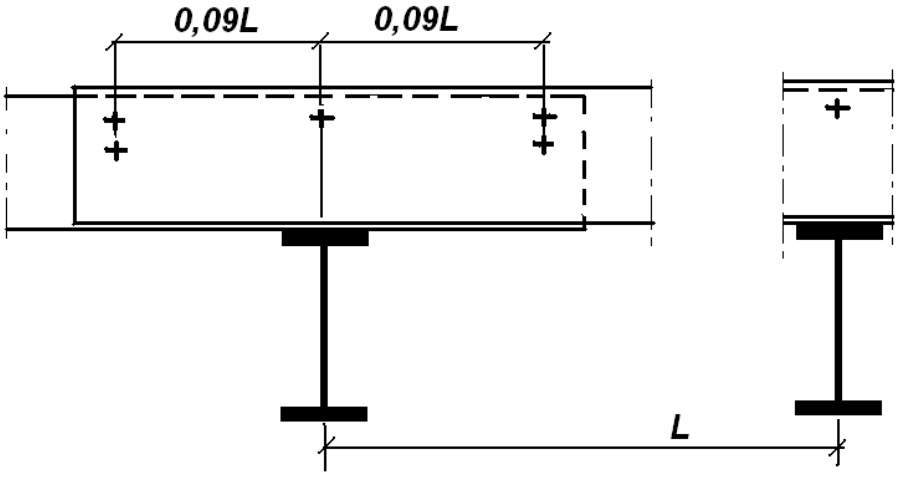

Ciężar blach (kg/m²)

GRUBOŚĆ	WAGA
0,5	4,57
0,6	5,48
0,63	5,76
0,70	6,40
0,75	6,86
0,80	7,31
0,88	8,04
1,00	9,14

S250 GD

T-35		Pozytyw																			
Liczba przęseł:		**1**	**podparcie 40 - 40**																		
Grubość	*Jx [cm4]*	*Przypadek*	*0.50*	*0.75*	*1.00*	*1.25*	*1.50*	*1.75*	*2.00*	*2.25*	*2.50*	*2.75*	*3.00*	*3.25*	*3.50*	*3.75*	*4.00*	*4.25*	*4.50*	*4.75*	*5.00*
0.50	min/max	SGN	11.95	7.97	5.97	4.78	3.47	2.55	1.95	1.54	1.25	1.03	0.87	0.74	0.64	0.56	0.49	0.43	0.39	0.35	0.31
	10.03	L/150	11.95	7.97	5.97	4.78	3.12	2.04	1.38	0.98	0.72	0.54	0.42	0.33	0.27	0.22	0.18	0.15	0.13	0.11	0.09
	11.26	L/200	11.95	7.97	5.97	4.11	2.45	1.56	1.05	0.75	0.55	0.41	0.32	0.25	0.20	0.17	0.14	0.11	0.10	0.08	0.07
		L/300	11.95	7.97	5.28	2.85	1.68	1.07	0.72	0.51	0.37	0.28	0.22	0.17	0.14	0.11	0.09	0.08	0.06	0.06	0.05
0.60		SGN	16.93	11.29	8.47	6.34	4.40	3.24	2.48	1.96	1.59	1.31	1.10	0.94	0.81	0.71	0.62	0.55	0.49	0.44	0.40
	12.78	L/150	16.93	11.29	8.47	6.34	3.98	2.53	1.72	1.21	0.89	0.67	0.52	0.41	0.33	0.27	0.22	0.18	0.16	0.13	0.11
	13.51	L/200	16.93	11.29	8.47	5.18	3.04	1.94	1.31	0.92	0.68	0.51	0.39	0.31	0.25	0.20	0.17	0.14	0.12	0.10	0.09
		L/300	16.93	11.29	6.75	3.55	2.08	1.32	0.88	0.62	0.45	0.34	0.26	0.21	0.17	0.13	0.11	0.09	0.08	0.07	0.06
0.63		SGN	18.58	12.39	9.29	6.74	4.69	3.44	2.64	2.08	1.69	1.40	1.17	1.00	0.86	0.75	0.66	0.58	0.52	0.47	0.42
	13.56	L/150	18.58	12.39	9.29	6.74	4.22	2.69	1.82	1.29	0.94	0.71	0.55	0.43	0.35	0.28	0.23	0.19	0.16	0.14	0.12
	14.18	L/200	18.58	12.39	9.29	5.50	3.23	2.05	1.38	0.98	0.71	0.54	0.41	0.33	0.26	0.21	0.17	0.15	0.12	0.10	0.09
		L/300	18.58	12.39	7.17	3.76	2.20	1.39	0.93	0.65	0.48	0.36	0.28	0.22	0.17	0.14	0.12	0.10	0.08	0.07	0.06
0.70		SGN	22.70	15.14	11.35	7.65	5.31	3.91	2.99	2.36	1.91	1.58	1.33	1.13	0.98	0.85	0.75	0.66	0.59	0.53	0.48
	15.38	L/150	22.70	15.14	11.35	7.65	4.78	3.04	2.06	1.45	1.06	0.79	0.61	0.48	0.39	0.31	0.26	0.22	0.18	0.15	0.13
	15.76	L/200	22.70	15.14	11.35	6.23	3.65	2.31	1.55	1.09	0.79	0.60	0.46	0.36	0.29	0.24	0.19	0.16	0.14	0.12	0.10
		L/300	22.70	15.14	8.16	4.22	2.44	1.54	1.03	0.73	0.53	0.40	0.31	0.24	0.19	0.16	0.13	0.11	0.09	0.08	0.07
0.75		SGN	25.88	17.25	12.94	8.32	5.78	4.25	3.25	2.57	2.08	1.72	1.45	1.23	1.06	0.93	0.81	0.72	0.64	0.58	0.52
	16.68	L/150	25.88	17.25	12.94	8.32	5.19	3.30	2.21	1.55	1.13	0.85	0.66	0.52	0.41	0.34	0.28	0.23	0.19	0.17	0.14
	16.88	L/200	25.88	17.25	12.94	6.75	3.93	2.47	1.66	1.17	0.85	0.64	0.49	0.39	0.31	0.25	0.21	0.17	0.15	0.12	0.11
		L/300	25.88	17.25	8.80	4.52	2.62	1.65	1.11	0.78	0.57	0.43	0.33	0.26	0.21	0.17	0.14	0.12	0.10	0.08	0.07
0.80		SGN	29.24	19.50	14.05	9.00	6.26	4.60	3.52	2.78	2.25	1.86	1.57	1.33	1.15	1.00	0.88	0.78	0.69	0.62	0.56
	17.96	L/150	29.24	19.50	14.05	9.00	5.58	3.52	2.36	1.66	1.21	0.91	0.70	0.55	0.44	0.36	0.30	0.25	0.21	0.18	0.15
	18.01	L/200	29.24	19.50	14.00	7.23	4.19	2.64	1.77	1.24	0.91	0.68	0.52	0.41	0.33	0.27	0.22	0.18	0.16	0.13	0.11
		L/300	29.24	19.50	9.39	4.82	2.79	1.76	1.18	0.83	0.60	0.45	0.35	0.28	0.22	0.18	0.15	0.12	0.10	0.09	0.08
0.88		SGN	35.03	23.35	15.73	10.05	6.98	5.14	3.93	3.11	2.52	2.08	1.75	1.49	1.29	1.12	0.99	0.87	0.78	0.70	0.63
	19.75	L/150	35.03	23.35	15.73	10.05	6.14	3.87	2.59	1.82	1.33	1.00	0.77	0.61	0.48	0.39	0.32	0.27	0.23	0.19	0.17
	19.81	L/200	35.03	23.35	15.50	7.95	4.61	2.90	1.95	1.37	1.00	0.75	0.58	0.45	0.36	0.30	0.24	0.20	0.17	0.15	0.12
		L/300	35.03	23.35	10.33	5.30	3.07	1.94	1.30	0.91	0.66	0.50	0.38	0.30	0.24	0.20	0.16	0.14	0.11	0.10	0.08
1.00		SGN	44.60	29.73	18.22	11.64	8.09	5.95	4.56	3.60	2.92	2.41	2.03	1.73	1.49	1.30	1.14	1.01	0.90	0.81	0.73
	22.45	L/150	44.60	29.73	18.22	11.64	6.98	4.40	2.95	2.07	1.51	1.14	0.87	0.69	0.55	0.45	0.37	0.31	0.26	0.22	0.19
	22.51	L/200	44.60	29.73	17.61	9.04	5.24	3.30	2.21	1.55	1.13	0.85	0.66	0.52	0.41	0.34	0.28	0.23	0.19	0.17	0.14
		L/300	44.60	27.69	11.74	6.02	3.49	2.20	1.47	1.04	0.76	0.57	0.44	0.34	0.28	0.22	0.18	0.15	0.13	0.11	0.09
Liczba przęseł:		**2**	**podparcie 40 - 60 - 40**																		
Grubość	*Jx [cm4]*	*Przypadek*	*0.50*	*0.75*	*1.00*	*1.25*	*1.50*	*1.75*	*2.00*	*2.25*	*2.50*	*2.75*	*3.00*	*3.25*	*3.50*	*3.75*	*4.00*	*4.25*	*4.50*	*4.75*	*5.00*
0.50	min/max	SGN	12.08	6.76	4.37	3.07	2.29	1.77	1.41	1.15	0.96	0.81	0.69	0.59	0.51	0.44	0.39	0.35	0.31	0.28	0.25
	10.03	L/150	12.08	6.76	4.37	3.07	2.29	1.77	1.41	1.15	0.96	0.81	0.69	0.59	0.51	0.44	0.39	0.35	0.30	0.26	0.22
	11.26	L/200	12.08	6.76	4.37	3.07	2.29	1.77	1.41	1.15	0.96	0.81	0.69	0.59	0.48	0.40	0.33	0.27	0.23	0.20	0.17
		L/300	12.08	6.76	4.37	3.07	2.29	1.77	1.41	1.15	0.89	0.67	0.52	0.41	0.33	0.27	0.22	0.19	0.16	0.13	0.11
0.60		SGN	16.44	9.16	5.90	4.14	3.07	2.38	1.89	1.55	1.29	1.08	0.91	0.78	0.68	0.59	0.52	0.46	0.41	0.37	0.33
	12.78	L/150	16.44	9.16	5.90	4.14	3.07	2.38	1.89	1.55	1.29	1.08	0.91	0.78	0.68	0.59	0.52	0.44	0.37	0.32	0.27
	13.51	L/200	16.44	9.16	5.90	4.14	3.07	2.38	1.89	1.55	1.29	1.08	0.91	0.74	0.60	0.48	0.40	0.33	0.28	0.24	0.20
		L/300	16.44	9.16	5.90	4.14	3.07	2.38	1.89	1.49	1.09	0.82	0.63	0.50	0.40	0.32	0.27	0.22	0.19	0.16	0.14
0.63		SGN	17.86	9.93	6.40	4.48	3.33	2.57	2.05	1.67	1.39	1.17	0.99	0.84	0.73	0.64	0.56	0.50	0.44	0.40	0.36
	13.56	L/150	17.86	9.93	6.40	4.48	3.33	2.57	2.05	1.67	1.39	1.17	0.99	0.84	0.73	0.64	0.56	0.47	0.39	0.33	0.29
	14.18	L/200	17.86	9.93	6.40	4.48	3.33	2.57	2.05	1.67	1.39	1.17	0.99	0.78	0.63	0.51	0.42	0.35	0.29	0.25	0.21
		L/300	17.86	9.93	6.40	4.48	3.33	2.57	2.05	1.57	1.14	0.86	0.66	0.52	0.42	0.34	0.28	0.23	0.20	0.17	0.14
0.70		SGN	21.32	11.83	7.60	5.32	3.94	3.04	2.42	1.98	1.64	1.37	1.16	0.99	0.86	0.75	0.66	0.58	0.52	0.47	0.42
	15.38	L/150	21.32	11.83	7.60	5.32	3.94	3.04	2.42	1.98	1.64	1.37	1.16	0.99	0.86	0.75	0.62	0.52	0.44	0.37	0.32
	15.76	L/200	21.32	11.83	7.60	5.32	3.94	3.04	2.42	1.98	1.64	1.37	1.10	0.87	0.70	0.57	0.47	0.39	0.33	0.28	0.24
		L/300	21.32	11.83	7.60	5.32	3.94	3.04	2.42	1.74	1.27	0.95	0.74	0.58	0.46	0.38	0.31	0.26	0.22	0.19	0.16
0.75		SGN	23.93	13.25	8.51	5.95	4.41	3.40	2.70	2.20	1.83	1.53	1.29	1.10	0.95	0.83	0.73	0.65	0.58	0.52	0.47
	16.68	L/150	*23.93*	*13.25*	*8.51*	*5.95*	*4.41*	*3.40*	*2.70*	*2.20*	*1.83*	*1.53*	*1.29*	*1.10*	*0.95*	*0.81*	*0.67*	*0.56*	*0.47*	*0.40*	*0.34*
	16.88	L/200	23.93	13.25	8.51	5.95	4.41	3.40	2.70	2.20	1.83	1.53	1.18	0.93	0.74	0.61	0.50	0.42	0.35	0.30	0.26
		L/300	23.93	13.25	8.51	5.95	4.41	3.40	2.66	1.87	1.36	1.02	0.79	0.62	0.50	0.40	0.33	0.28	0.23	0.20	0.17
0.80		SGN	26.65	14.73	9.45	6.60	4.89	3.77	3.00	2.44	2.03	1.68	1.42	1.21	1.05	0.91	0.81	0.71	0.64	0.57	0.52
	17.96	L/150	26.65	14.73	9.45	6.60	4.89	3.77	3.00	2.44	2.03	1.68	1.42	1.21	1.05	0.86	0.71	0.59	0.50	0.42	0.36
	18.01	L/200	26.65	14.73	9.45	6.60	4.89	3.77	3.00	2.44	2.03	1.64	1.26	0.99	0.79	0.65	0.53	0.44	0.37	0.32	0.27
		L/300	26.65	14.73	9.45	6.60	4.89	3.77	2.83	1.99	1.45	1.09	0.84	0.66	0.53	0.43	0.35	0.30	0.25	0.21	0.18
0.88		SGN	31.21	17.21	11.02	7.69	5.68	4.38	3.48	2.83	2.34	1.94	1.64	1.40	1.21	1.06	0.93	0.83	0.74	0.66	0.60
	19.75	L/150	31.21	17.21	11.02	7.69	5.68	4.38	3.48	2.83	2.34	1.94	1.64	1.40	1.17	0.95	0.78	0.65	0.55	0.47	0.40
	19.81	L/200	31.21	17.21	11.02	7.69	5.68	4.38	3.48	2.83	2.34	1.80	1.39	1.09	0.87	0.71	0.59	0.49	0.41	0.35	0.30
		L/300	31.21	17.21	11.02	7.69	5.68	4.38	3.12	2.19	1.60	1.20	0.92	0.73	0.58	0.47	0.39	0.33	0.27	0.23	0.20
1.00		SGN	38.50	21.15	13.50	9.41	6.94	5.34	4.24	3.45	2.83	2.35	1.98	1.69	1.46	1.28	1.12	1.00	0.89	0.80	0.72
	22.45	L/150	38.50	21.15	13.50	9.41	6.94	5.34	4.24	3.45	2.83	2.35	1.98	1.65	1.32	1.08	0.89	0.74	0.62	0.53	0.45
	22.51	L/200	38.50	21.15	13.50	9.41	6.94	5.34	4.24	3.45	2.72	2.05	1.58	1.24	0.99	0.81	0.67	0.56	0.47	0.40	0.34
		L/300	38.50	21.15	13.50	9.41	6.94	5.28	3.54	2.49	1.82	1.36	1.05	0.83	0.66	0.54	0.44	0.37	0.31	0.27	0.23
Liczba przęseł:		**3**	**podparcie 40 - 60 - 60 - 40**																		
Grubość	*Jx [cm4]*	*Przypadek*	*0.50*	*0.75*	*1.00*	*1.25*	*1.50*	*1.75*	*2.00*	*2.25*	*2.50*	*2.75*	*3.00*	*3.25*	*3.50*	*3.75*	*4.00*	*4.25*	*4.50*	*4.75*	*5.00*
0.50	min/max	SGN	14.26	8.05	5.24	3.70	2.77	2.15	1.72	1.41	1.17	0.99	0.85	0.74	0.64	0.56	0.49	0.43	0.39	0.35	0.31
	10.03	L/150	14.26	8.05	5.24	3.70	2.77	2.15	1.72	1.41	1.17	0.99	0.78	0.62	0.50	0.41	0.34	0.28	0.24	0.20	0.17
	11.26	L/200	14.26	8.05	5.24	3.70	2.77	2.15	1.72	1.37	1.01	0.77	0.60	0.47	0.38	0.31	0.26	0.21	0.18	0.15	0.13
		L/300	14.26	8.05	5.24	3.70	2.77	1.95	1.33	0.94	0.69	0.52	0.41	0.32	0.26	0.21	0.17	0.15	0.12	0.10	0.09
0.60		SGN	19.44	10.92	7.08	4.99	3.72	2.89	2.30	1.88	1.57	1.33	1.14	0.97	0.84	0.74	0.65	0.57	0.51	0.46	0.42
	12.78	L/150	19.44	10.92	7.08	4.99	3.72	2.89	2.30	1.88	1.57	1.25	0.97	0.77	0.62	0.50	0.42	0.35	0.29	0.25	0.21
	13.51	L/200	19.44	10.92	7.08	4.99	3.72	2.89	2.30	1.71	1.26	0.95	0.74	0.58	0.47	0.38	0.31	0.26	0.22	0.19	0.16
		L/300	19.44	10.92	7.08	4.99	3.72	2.44	1.65	1.17	0.86	0.64	0.50	0.39	0.31	0.25	0.21	0.17	0.15	0.13	0.11
0.63		SGN	21.11	11.85	7.68	5.41	4.03	3.12	2.49	2.04	1.70	1.44	1.23	1.05	0.91	0.79	0.70	0.62	0.55	0.50	0.45
	13.56	L/150	21.11	11.85	7.68	5.41	4.03	3.12	2.49	2.04	1.70	1.32	1.03	0.81	0.65	0.53	0.44	0.37	0.31	0.26	0.23
	14.18	L/200	21.11	11.85	7.68	5.41	4.03	3.12	2.49	1.82	1.34	1.01	0.78	0.61	0.49	0.40	0.33	0.28	0.23	0.20	0.17
		L/300	21.11	11.85	7.68	5.41	4.03	2.58	1.75	1.23	0.90	0.68	0.52	0.41	0.33	0.27	0.22	0.18	0.15	0.13	0.11
0.70		SGN	25.22	14.11	9.13	6.42	4.78	3.70	2.95	2.41	2.01	1.70	1.45	1.23	1.07	0.93	0.82	0.73	0.65	0.58	0.53
	15.38	L/150	25.22	14.11	9.13	6.42	4.78	3.70	2.95	2.41	1.98	1.50	1.16	0.91	0.73	0.59	0.49	0.41	0.34	0.29	0.25
	15.76	L/200	25.22	14.11	9.13	6.42	4.78	3.70	2.90	2.06	1.50	1.13	0.87	0.68	0.55	0.44	0.37	0.31	0.26	0.22	0.19
		L/300	25.22	14.11	9.13	6.42	4.59	2.91	1.95	1.37	1.00	0.75	0.58	0.46	0.36	0.30	0.24	0.20	0.17	0.15	0.13
0.75		SGN	28.32	15.82	10.22	7.19	5.34	4.13	3.30	2.69	2.24	1.89	1.61	1.37	1.19	1.04	0.91	0.81	0.72	0.65	0.59
	16.68	L/150	28.32	15.82	10.22	7.19	5.34	4.13	3.30	2.69	2.14	1.61	1.24	0.98	0.78	0.64	0.52	0.44	0.37	0.31	0.27
	16.88	L/200	28.32	15.82	10.22	7.19	5.34	4.13	3.13	2.20	1.61	1.21	0.93	0.73	0.59	0.48	0.39	0.33	0.28	0.23	0.20
		L/300	28.32	15.82	10.22	7.19	4.94	3.12	2.09	1.47	1.07	0.80	0.62	0.49	0.39	0.32	0.26	0.22	0.18	0.16	0.13
0.80		SGN	31.55	17.60	11.36	7.98	5.92	4.58	3.65	2.98	2.48	2.10	1.77	1.51	1.31	1.14	1.01	0.89	0.80	0.72	0.65
	17.96	L/150	31.55	17.60	11.36	7.98	5.92	4.58	3.65	2.98	2.28	1.72	1.32	1.04	0.83	0.68	0.56	0.47	0.39	0.33	0.29
	18.01	L/200	31.55	17.60	11.36	7.98	5.92	4.58	3.34	2.35	1.71	1.29	0.99	0.78	0.62	0.51	0.42	0.35	0.29	0.25	0.21
		L/300	31.55	17.60	11.36	7.98	5.27	3.32	2.23	1.57	1.14	0.86	0.66	0.52	0.42	0.34	0.28	0.23	0.20	0.17	0.14
0.88		SGN	36.98	20.57	13.25	9.29	6.90	5.33	4.24	3.46	2.88	2.43	2.04	1.75	1.51	1.32	1.16	1.03	0.92	0.83	0.75
	19.75	L/150	36.98	20.57	13.25	9.29	6.90	5.33	4.24	3.45	2.51	1.89	1.45	1.14	0.92	0.75	0.61	0.51	0.43	0.37	0.31
	19.81	L/200	36.98	20.57	13.25	9.29	6.90	5.33	3.68	2.58	1.88	1.42	1.09	0.86	0.69	0.56	0.46	0.38	0.32	0.28	0.24
		L/300	36.98	20.57	13.25	9.29	5.80	3.66	2.45	1.72	1.26	0.94	0.73	0.57	0.46	0.37	0.31	0.26	0.22	0.18	0.16
1.00		SGN	45.65	25.30	16.26	11.38	8.43	6.51	5.18	4.22	3.51	2.93	2.47	2.11	1.82	1.59	1.40	1.24	1.11	1.00	0.90
	22.45	L/150	45.65	25.30	16.26	11.38	8.43	6.51	5.18	3.91	2.85	2.15	1.65	1.30	1.04	0.85	0.70	0.58	0.49	0.42	0.36
	22.51	L/200	45.65	25.30	16.26	11.38	8.43	6.23	4.18	2.94	2.14	1.61	1.24	0.98	0.78	0.64	0.52	0.44	0.37	0.31	0.27
		L/300	45.65	25.30	16.26	11.38	6.59	4.15	2.79	1.96	1.43	1.07	0.83	0.65	0.52	0.42	0.35	0.29	0.25	0.21	0.18

S250 GD

T-35		Negatyw																			
Liczba przęseł:		**1**	**podparcie 40 - 40**																		
Grubość	*Jx [cm4]*	*Przypadek*	*0.50*	*0.75*	*1.00*	*1.25*	*1.50*	*1.75*	*2.00*	*2.25*	*2.50*	*2.75*	*3.00*	*3.25*	*3.50*	*3.75*	*4.00*	*4.25*	*4.50*	*4.75*	*5.00*
0.50	min/max	SGN	11.95	7.97	5.97	4.03	2.80	2.06	1.58	1.25	1.01	0.83	0.70	0.60	0.51	0.45	0.39	0.35	0.31	0.28	0.25
	9.37	L/150	11.95	7.97	5.97	4.03	2.80	1.83	1.25	0.89	0.65	0.50	0.38	0.30	0.25	0.20	0.17	0.14	0.12	0.10	0.09
	10.71	L/200	11.95	7.97	5.97	3.74	2.21	1.42	0.96	0.68	0.50	0.38	0.30	0.23	0.19	0.15	0.13	0.11	0.09	0.08	0.07
		L/300	11.95	7.97	4.93	2.60	1.53	0.98	0.66	0.47	0.35	0.26	0.20	0.16	0.13	0.11	0.09	0.07	0.06	0.05	0.04
0.60		SGN	16.93	11.29	8.39	5.37	3.73	2.74	2.10	1.66	1.35	1.11	0.93	0.80	0.69	0.60	0.53	0.47	0.42	0.37	0.34
	11.71	L/150	16.93	11.29	8.39	5.37	3.64	2.33	1.59	1.13	0.83	0.63	0.49	0.39	0.31	0.25	0.21	0.18	0.15	0.13	0.11
	13.47	L/200	16.93	11.29	8.39	4.77	2.82	1.80	1.22	0.87	0.64	0.48	0.37	0.30	0.24	0.19	0.16	0.13	0.11	0.10	0.08
		L/300	16.93	11.29	6.31	3.31	1.95	1.24	0.84	0.60	0.44	0.33	0.26	0.20	0.16	0.13	0.11	0.09	0.08	0.07	0.06
0.63		SGN	18.58	12.39	9.04	5.79	4.02	2.96	2.27	1.79	1.45	1.20	1.01	0.86	0.74	0.64	0.57	0.50	0.45	0.40	0.36
	12.49	L/150	18.58	12.39	9.04	5.79	3.89	2.49	1.69	1.20	0.88	0.67	0.52	0.41	0.33	0.27	0.22	0.19	0.16	0.14	0.12
	14.18	L/200	18.58	12.39	9.04	5.08	3.00	1.92	1.30	0.92	0.68	0.51	0.40	0.32	0.25	0.21	0.17	0.14	0.12	0.10	0.09
		L/300	18.58	12.39	6.72	3.53	2.08	1.32	0.90	0.63	0.47	0.35	0.27	0.22	0.17	0.14	0.12	0.10	0.08	0.07	0.06
0.70		SGN	22.70	15.14	10.62	6.81	4.73	3.48	2.66	2.10	1.70	1.41	1.18	1.01	0.87	0.76	0.67	0.59	0.53	0.47	0.43
	14.35	L/150	22.70	15.14	10.62	6.81	4.46	2.86	1.94	1.38	1.01	0.77	0.60	0.47	0.38	0.31	0.26	0.21	0.18	0.15	0.13
	15.76	L/200	22.70	15.14	10.62	5.84	3.44	2.20	1.49	1.06	0.78	0.59	0.46	0.36	0.29	0.24	0.19	0.16	0.14	0.12	0.10
		L/300	22.70	15.14	7.71	4.04	2.37	1.51	1.02	0.72	0.53	0.40	0.31	0.24	0.19	0.16	0.13	0.11	0.09	0.08	0.07
0.75		SGN	25.88	17.25	11.80	7.56	5.25	3.86	2.96	2.34	1.89	1.56	1.31	1.12	0.97	0.84	0.74	0.66	0.58	0.52	0.47
	15.70	L/150	25.88	17.25	11.80	7.56	4.88	3.13	2.12	1.51	1.11	0.84	0.65	0.51	0.41	0.34	0.28	0.23	0.19	0.17	0.14
	16.88	L/200	25.88	17.25	11.80	6.39	3.76	2.40	1.63	1.15	0.85	0.64	0.49	0.39	0.31	0.25	0.21	0.17	0.15	0.12	0.11
		L/300	25.88	17.25	8.43	4.41	2.59	1.65	1.11	0.78	0.57	0.43	0.33	0.26	0.21	0.17	0.14	0.12	0.10	0.08	0.07
0.80		SGN	29.24	19.50	13.01	8.34	5.79	4.26	3.26	2.58	2.09	1.73	1.45	1.24	1.07	0.93	0.82	0.72	0.64	0.58	0.52
	17.07	L/150	29.24	19.50	13.01	8.34	5.31	3.40	2.30	1.63	1.20	0.91	0.70	0.55	0.44	0.36	0.30	0.25	0.21	0.18	0.15
	18.01	L/200	29.24	19.50	13.01	6.94	4.09	2.61	1.77	1.24	0.91	0.68	0.52	0.41	0.33	0.27	0.22	0.18	0.16	0.13	0.11
		L/300	29.24	19.50	9.15	4.78	2.79	1.76	1.18	0.83	0.60	0.45	0.35	0.28	0.22	0.18	0.15	0.12	0.10	0.09	0.08
0.88		SGN	35.03	23.35	15.02	9.62	6.69	4.91	3.76	2.97	2.41	1.99	1.67	1.43	1.23	1.07	0.94	0.83	0.74	0.67	0.60
	19.29	L/150	35.03	23.35	15.02	9.62	6.00	3.83	2.59	1.82	1.33	1.00	0.77	0.61	0.48	0.39	0.32	0.27	0.23	0.19	0.17
	19.81	L/200	35.03	23.35	14.95	7.83	4.60	2.90	1.94	1.37	1.00	0.75	0.58	0.45	0.36	0.30	0.24	0.20	0.17	0.15	0.12
		L/300	35.03	23.35	10.30	5.29	3.07	1.93	1.30	0.91	0.66	0.50	0.38	0.30	0.24	0.20	0.16	0.14	0.11	0.10	0.08
1.00		SGN	44.60	29.73	18.14	11.62	8.08	5.93	4.54	3.59	2.91	2.40	2.02	1.72	1.49	1.29	1.14	1.01	0.90	0.81	0.73
	22.42	L/150	44.60	29.73	18.14	11.62	6.97	4.40	2.95	2.07	1.51	1.13	0.87	0.69	0.55	0.45	0.37	0.31	0.26	0.22	0.19
	22.51	L/200	44.60	29.73	17.56	9.02	5.23	3.30	2.21	1.55	1.13	0.85	0.66	0.52	0.41	0.34	0.28	0.23	0.19	0.17	0.14
		L/300	44.60	27.56	11.71	6.01	3.49	2.20	1.47	1.04	0.75	0.57	0.44	0.34	0.28	0.22	0.18	0.15	0.13	0.11	0.09
Liczba przęseł:		**2**	**podparcie 40 - 60 - 40**																		
Grubość	*Jx [cm4]*	*Przypadek*	*0.50*	*0.75*	*1.00*	*1.25*	*1.50*	*1.75*	*2.00*	*2.25*	*2.50*	*2.75*	*3.00*	*3.25*	*3.50*	*3.75*	*4.00*	*4.25*	*4.50*	*4.75*	*5.00*
0.50	min/max	SGN	13.48	7.64	4.99	3.54	2.65	2.06	1.65	1.35	1.13	0.96	0.82	0.72	0.63	0.55	0.48	0.43	0.38	0.34	0.31
	9.37	L/150	13.48	7.64	4.99	3.54	2.65	2.06	1.65	1.35	1.13	0.96	0.82	0.72	0.60	0.49	0.41	0.34	0.29	0.25	0.21
	10.71	L/200	13.48	7.64	4.99	3.54	2.65	2.06	1.65	1.35	1.13	0.93	0.72	0.58	0.46	0.38	0.32	0.26	0.22	0.19	0.16
		L/300	13.48	7.64	4.99	3.54	2.65	2.06	1.61	1.15	0.85	0.64	0.50	0.40	0.32	0.26	0.22	0.18	0.15	0.13	0.11
0.60		SGN	18.12	10.19	6.61	4.66	3.48	2.70	2.15	1.76	1.47	1.24	1.07	0.93	0.80	0.70	0.61	0.54	0.49	0.44	0.39
	11.71	L/150	18.12	10.19	6.61	4.66	3.48	2.70	2.15	1.76	1.47	1.24	1.07	0.93	0.76	0.62	0.52	0.43	0.37	0.31	0.27
	13.47	L/200	18.12	10.19	6.61	4.66	3.48	2.70	2.15	1.76	1.47	1.18	0.91	0.73	0.58	0.48	0.40	0.33	0.28	0.24	0.20
		L/300	18.12	10.19	6.61	4.66	3.48	2.70	2.03	1.45	1.07	0.81	0.63	0.50	0.40	0.32	0.27	0.22	0.19	0.16	0.14
0.63		SGN	19.58	10.97	7.10	5.00	3.73	2.89	2.31	1.88	1.57	1.33	1.14	0.98	0.85	0.74	0.65	0.58	0.52	0.46	0.42
	12.49	L/150	19.58	10.97	7.10	5.00	3.73	2.89	2.31	1.88	1.57	1.33	1.14	0.98	0.81	0.66	0.55	0.46	0.39	0.33	0.29
	14.18	L/200	19.58	10.97	7.10	5.00	3.73	2.89	2.31	1.88	1.57	1.25	0.97	0.77	0.62	0.51	0.42	0.35	0.29	0.25	0.21
		L/300	19.58	10.97	7.10	5.00	3.73	2.89	2.16	1.54	1.14	0.86	0.66	0.52	0.42	0.34	0.28	0.23	0.20	0.17	0.14
0.70		SGN	23.09	12.85	8.29	5.82	4.32	3.34	2.67	2.18	1.81	1.53	1.31	1.12	0.97	0.84	0.74	0.66	0.59	0.53	0.48
	14.35	L/150	23.09	12.85	8.29	5.82	4.32	3.34	2.67	2.18	1.81	1.53	1.31	1.12	0.92	0.75	0.62	0.52	0.44	0.37	0.32
	15.76	L/200	23.09	12.85	8.29	5.82	4.32	3.34	2.67	2.18	1.81	1.43	1.10	0.87	0.69	0.57	0.47	0.39	0.33	0.28	0.24
		L/300	23.09	12.85	8.29	5.82	4.32	3.34	2.47	1.74	1.27	0.95	0.74	0.58	0.46	0.38	0.31	0.26	0.22	0.19	0.16
0.75		SGN	25.68	14.24	9.16	6.42	4.76	3.68	2.93	2.39	1.99	1.68	1.42	1.22	1.05	0.92	0.81	0.72	0.64	0.57	0.52
	15.70	L/150	*25.68*	*14.24*	*9.16*	*6.42*	*4.76*	*3.68*	*2.93*	*2.39*	*1.99*	*1.68*	*1.42*	*1.22*	*0.99*	*0.81*	*0.67*	*0.56*	*0.47*	*0.40*	*0.34*
	16.88	L/200	25.68	14.24	9.16	6.42	4.76	3.68	2.93	2.39	1.99	1.53	1.18	0.93	0.74	0.61	0.50	0.42	0.35	0.30	0.26
		L/300	25.68	14.24	9.16	6.42	4.76	3.68	2.65	1.86	1.36	1.02	0.79	0.62	0.50	0.40	0.33	0.28	0.23	0.20	0.17
0.80		SGN	28.35	15.67	10.05	7.03	5.21	4.02	3.20	2.61	2.17	1.83	1.54	1.31	1.14	0.99	0.87	0.77	0.69	0.62	0.56
	17.07	L/150	28.35	15.67	10.05	7.03	5.21	4.02	3.20	2.61	2.17	1.83	1.54	1.31	1.06	0.86	0.71	0.59	0.50	0.42	0.36
	18.01	L/200	28.35	15.67	10.05	7.03	5.21	4.02	3.20	2.61	2.17	1.64	1.26	0.99	0.79	0.65	0.53	0.44	0.37	0.32	0.27
		L/300	28.35	15.67	10.05	7.03	5.21	4.02	2.83	1.99	1.45	1.09	0.84	0.66	0.53	0.43	0.35	0.30	0.25	0.21	0.18
0.88		SGN	32.80	18.03	11.53	8.04	5.93	4.57	3.64	2.96	2.46	2.05	1.73	1.47	1.27	1.11	0.98	0.87	0.77	0.69	0.63
	19.29	L/150	32.80	18.03	11.53	8.04	5.93	4.57	3.64	2.96	2.46	2.05	1.73	1.45	1.16	0.95	0.78	0.65	0.55	0.47	0.40
	19.81	L/200	32.80	18.03	11.53	8.04	5.93	4.57	3.64	2.96	2.39	1.80	1.39	1.09	0.87	0.71	0.59	0.49	0.41	0.35	0.30
		L/300	32.80	18.03	11.53	8.04	5.93	4.57	3.11	2.19	1.60	1.20	0.92	0.73	0.58	0.47	0.39	0.33	0.27	0.23	0.20
1.00		SGN	39.80	21.72	13.80	9.58	7.06	5.42	4.30	3.49	2.87	2.38	2.00	1.71	1.47	1.29	1.13	1.00	0.90	0.81	0.73
	22.42	L/150	39.80	21.72	13.80	9.58	7.06	5.42	4.30	3.49	2.87	2.38	2.00	1.65	1.32	1.08	0.89	0.74	0.62	0.53	0.45
	22.51	L/200	39.80	21.72	13.80	9.58	7.06	5.42	4.30	3.49	2.72	2.04	1.58	1.24	0.99	0.81	0.67	0.56	0.47	0.40	0.34
		L/300	39.80	21.72	13.80	9.58	7.06	5.27	3.54	2.49	1.81	1.36	1.05	0.83	0.66	0.54	0.44	0.37	0.31	0.27	0.23
Liczba przęseł:		**3**	**podparcie 40 - 60 - 60 - 40**																		
Grubość	*Jx [cm4]*	*Przypadek*	*0.50*	*0.75*	*1.00*	*1.25*	*1.50*	*1.75*	*2.00*	*2.25*	*2.50*	*2.75*	*3.00*	*3.25*	*3.50*	*3.75*	*4.00*	*4.25*	*4.50*	*4.75*	*5.00*
0.50	min/max	SGN	14.94	9.06	5.95	4.24	3.19	2.49	2.00	1.64	1.38	1.17	1.01	0.88	0.77	0.68	0.60	0.54	0.48	0.43	0.39
	9.37	L/150	14.94	9.06	5.95	4.24	3.19	2.49	2.00	1.64	1.23	0.94	0.73	0.58	0.47	0.38	0.32	0.27	0.23	0.19	0.17
	10.71	L/200	14.94	9.06	5.95	4.24	3.19	2.49	1.80	1.29	0.95	0.72	0.56	0.45	0.36	0.30	0.24	0.21	0.17	0.15	0.13
		L/300	14.94	9.06	5.95	4.24	2.85	1.84	1.25	0.89	0.66	0.50	0.39	0.31	0.25	0.20	0.17	0.14	0.12	0.10	0.09
0.60		SGN	21.17	12.10	7.90	5.60	4.19	3.26	2.62	2.14	1.79	1.52	1.31	1.13	0.99	0.87	0.77	0.68	0.61	0.55	0.49
	11.71	L/150	21.17	12.10	7.90	5.60	4.19	3.26	2.62	2.12	1.57	1.19	0.93	0.74	0.59	0.49	0.40	0.34	0.29	0.24	0.21
	13.47	L/200	21.17	12.10	7.90	5.60	4.19	3.26	2.29	1.63	1.21	0.92	0.71	0.56	0.46	0.37	0.31	0.26	0.22	0.19	0.16
		L/300	21.17	12.10	7.90	5.60	3.62	2.33	1.59	1.13	0.83	0.63	0.49	0.39	0.31	0.25	0.21	0.17	0.15	0.13	0.11
0.63		SGN	23.08	13.05	8.50	6.02	4.50	3.50	2.80	2.29	1.92	1.62	1.40	1.21	1.06	0.93	0.81	0.72	0.65	0.58	0.52
	12.49	L/150	23.08	13.05	8.50	6.02	4.50	3.50	2.80	2.25	1.67	1.27	0.99	0.78	0.63	0.52	0.43	0.36	0.30	0.26	0.22
	14.18	L/200	23.08	13.05	8.50	6.02	4.50	3.50	2.44	1.74	1.28	0.98	0.76	0.60	0.48	0.40	0.33	0.27	0.23	0.20	0.17
		L/300	23.08	13.05	8.50	6.02	3.85	2.48	1.69	1.20	0.88	0.67	0.52	0.41	0.33	0.27	0.22	0.18	0.15	0.13	0.11
0.70		SGN	27.25	15.30	9.93	7.01	5.23	4.05	3.24	2.65	2.21	1.87	1.61	1.39	1.21	1.05	0.93	0.82	0.73	0.66	0.60
	14.35	L/150	27.25	15.30	9.93	7.01	5.23	4.05	3.24	2.58	1.91	1.45	1.13	0.89	0.72	0.59	0.49	0.41	0.34	0.29	0.25
	15.76	L/200	27.25	15.30	9.93	7.01	5.23	4.05	2.79	1.99	1.47	1.11	0.86	0.68	0.55	0.44	0.37	0.31	0.26	0.22	0.19
		L/300	27.25	15.30	9.93	7.01	4.41	2.83	1.93	1.37	1.00	0.75	0.58	0.45	0.36	0.30	0.24	0.20	0.17	0.15	0.13
0.75		SGN	30.33	16.97	10.99	7.74	5.76	4.46	3.56	2.91	2.43	2.06	1.76	1.52	1.31	1.14	1.01	0.89	0.80	0.72	0.65
	15.70	L/150	30.33	16.97	10.99	7.74	5.76	4.46	3.56	2.82	2.08	1.58	1.23	0.97	0.78	0.63	0.52	0.44	0.37	0.31	0.27
	16.88	L/200	30.33	16.97	10.99	7.74	5.76	4.46	3.05	2.17	1.60	1.21	0.93	0.73	0.59	0.48	0.39	0.33	0.28	0.23	0.20
		L/300	30.33	16.97	10.99	7.74	4.81	3.09	2.09	1.47	1.07	0.80	0.62	0.49	0.39	0.32	0.26	0.22	0.18	0.16	0.13
0.80		SGN	33.52	18.69	12.07	8.48	6.31	4.88	3.89	3.18	2.65	2.24	1.92	1.64	1.42	1.24	1.09	0.96	0.86	0.77	0.70
	17.07	L/150	33.52	18.69	12.07	8.48	6.31	4.88	3.89	3.06	2.26	1.71	1.32	1.04	0.83	0.68	0.56	0.47	0.39	0.33	0.29
	18.01	L/200	33.52	18.69	12.07	8.48	6.31	4.85	3.30	2.35	1.71	1.29	0.99	0.78	0.62	0.51	0.42	0.35	0.29	0.25	0.21
		L/300	33.52	18.69	12.07	8.48	5.22	3.32	2.23	1.56	1.14	0.86	0.66	0.52	0.42	0.34	0.28	0.23	0.20	0.17	0.14
0.88		SGN	38.83	21.54	13.86	9.71	7.19	5.56	4.43	3.62	3.01	2.54	2.16	1.84	1.59	1.39	1.22	1.08	0.97	0.87	0.78
	19.29	L/150	38.83	21.54	13.86	9.71	7.19	5.56	4.43	3.44	2.51	1.89	1.45	1.14	0.92	0.74	0.61	0.51	0.43	0.37	0.31
	19.81	L/200	38.83	21.54	13.86	9.71	7.19	5.46	3.67	2.58	1.88	1.42	1.09	0.86	0.69	0.56	0.46	0.38	0.32	0.28	0.24
		L/300	38.83	21.54	13.86	9.71	5.79	3.65	2.45	1.72	1.26	0.94	0.73	0.57	0.46	0.37	0.31	0.26	0.22	0.18	0.16
1.00		SGN	47.18	25.99	16.62	11.60	8.57	6.60	5.25	4.27	3.55	2.97	2.50	2.13	1.84	1.61	1.41	1.25	1.12	1.01	0.91
	22.42	L/150	47.18	25.99	16.62	11.60	8.57	6.60	5.25	3.91	2.85	2.14	1.65	1.30	1.04	0.85	0.70	0.58	0.49	0.42	0.36
	22.51	L/200	47.18	25.99	16.62	11.60	8.57	6.22	4.17	2.93	2.14	1.61	1.24	0.97	0.78	0.63	0.52	0.44	0.37	0.31	0.27
		L/300	47.18	25.99	16.62	11.33	6.58	4.15	2.78	1.96	1.43	1.07	0.83	0.65	0.52	0.42	0.35	0.29	0.25	0.21	0.18

S250 GD

T-35		Pozytyw																			
Liczba przęseł:		**1**	**podparcie 40 - 40**																		
Grubość	*Jx [cm4]*	*Przypadek*	*0.50*	*0.75*	*1.00*	*1.25*	*1.50*	*1.75*	*2.00*	*2.25*	*2.50*	*2.75*	*3.00*	*3.25*	*3.50*	*3.75*	*4.00*	*4.25*	*4.50*	*4.75*	*5.00*
0.50	min/max	SGN	11.95	7.97	5.97	4.78	3.47	2.55	1.95	1.54	1.25	1.03	0.87	0.74	0.64	0.56	0.49	0.43	0.39	0.35	0.31
	10.03	L/150	11.95	7.97	5.97	4.78	3.12	2.04	1.38	0.98	0.72	0.54	0.42	0.33	0.27	0.22	0.18	0.15	0.13	0.11	0.09
	11.26	L/200	11.95	7.97	5.97	4.11	2.45	1.56	1.05	0.75	0.55	0.41	0.32	0.25	0.20	0.17	0.14	0.11	0.10	0.08	0.07
		L/300	11.95	7.97	5.28	2.85	1.68	1.07	0.72	0.51	0.37	0.28	0.22	0.17	0.14	0.11	0.09	0.08	0.06	0.06	0.05
0.60		SGN	16.93	11.29	8.47	6.34	4.40	3.24	2.48	1.96	1.59	1.31	1.10	0.94	0.81	0.71	0.62	0.55	0.49	0.44	0.40
	12.78	L/150	16.93	11.29	8.47	6.34	3.98	2.53	1.72	1.21	0.89	0.67	0.52	0.41	0.33	0.27	0.22	0.18	0.16	0.13	0.11
	13.51	L/200	16.93	11.29	8.47	5.18	3.04	1.94	1.31	0.92	0.68	0.51	0.39	0.31	0.25	0.20	0.17	0.14	0.12	0.10	0.09
		L/300	16.93	11.29	6.75	3.55	2.08	1.32	0.88	0.62	0.45	0.34	0.26	0.21	0.17	0.13	0.11	0.09	0.08	0.07	0.06
0.63		SGN	18.58	12.39	9.29	6.74	4.69	3.44	2.64	2.08	1.69	1.40	1.17	1.00	0.86	0.75	0.66	0.58	0.52	0.47	0.42
	13.56	L/150	18.58	12.39	9.29	6.74	4.22	2.69	1.82	1.29	0.94	0.71	0.55	0.43	0.35	0.28	0.23	0.19	0.16	0.14	0.12
	14.18	L/200	18.58	12.39	9.29	5.50	3.23	2.05	1.38	0.98	0.71	0.54	0.41	0.33	0.26	0.21	0.17	0.15	0.12	0.10	0.09
		L/300	18.58	12.39	7.17	3.76	2.20	1.39	0.93	0.65	0.48	0.36	0.28	0.22	0.17	0.14	0.12	0.10	0.08	0.07	0.06
0.70		SGN	22.70	15.14	11.35	7.65	5.31	3.91	2.99	2.36	1.91	1.58	1.33	1.13	0.98	0.85	0.75	0.66	0.59	0.53	0.48
	15.38	L/150	22.70	15.14	11.35	7.65	4.78	3.04	2.06	1.45	1.06	0.79	0.61	0.48	0.39	0.31	0.26	0.22	0.18	0.15	0.13
	15.76	L/200	22.70	15.14	11.35	6.23	3.65	2.31	1.55	1.09	0.79	0.60	0.46	0.36	0.29	0.24	0.19	0.16	0.14	0.12	0.10
		L/300	22.70	15.14	8.16	4.22	2.44	1.54	1.03	0.73	0.53	0.40	0.31	0.24	0.19	0.16	0.13	0.11	0.09	0.08	0.07
0.75		SGN	25.88	17.25	12.94	8.32	5.78	4.25	3.25	2.57	2.08	1.72	1.45	1.23	1.06	0.93	0.81	0.72	0.64	0.58	0.52
	16.68	L/150	25.88	17.25	12.94	8.32	5.19	3.30	2.21	1.55	1.13	0.85	0.66	0.52	0.41	0.34	0.28	0.23	0.19	0.17	0.14
	16.88	L/200	25.88	17.25	12.94	6.75	3.93	2.47	1.66	1.17	0.85	0.64	0.49	0.39	0.31	0.25	0.21	0.17	0.15	0.12	0.11
		L/300	25.88	17.25	8.80	4.52	2.62	1.65	1.11	0.78	0.57	0.43	0.33	0.26	0.21	0.17	0.14	0.12	0.10	0.08	0.07
0.80		SGN	29.24	19.50	14.05	9.00	6.26	4.60	3.52	2.78	2.25	1.86	1.57	1.33	1.15	1.00	0.88	0.78	0.69	0.62	0.56
	17.96	L/150	29.24	19.50	14.05	9.00	5.58	3.52	2.36	1.66	1.21	0.91	0.70	0.55	0.44	0.36	0.30	0.25	0.21	0.18	0.15
	18.01	L/200	29.24	19.50	14.00	7.23	4.19	2.64	1.77	1.24	0.91	0.68	0.52	0.41	0.33	0.27	0.22	0.18	0.16	0.13	0.11
		L/300	29.24	19.50	9.39	4.82	2.79	1.76	1.18	0.83	0.60	0.45	0.35	0.28	0.22	0.18	0.15	0.12	0.10	0.09	0.08
0.88		SGN	35.03	23.35	15.73	10.05	6.98	5.14	3.93	3.11	2.52	2.08	1.75	1.49	1.29	1.12	0.99	0.87	0.78	0.70	0.63
	19.75	L/150	35.03	23.35	15.73	10.05	6.14	3.87	2.59	1.82	1.33	1.00	0.77	0.61	0.48	0.39	0.32	0.27	0.23	0.19	0.17
	19.81	L/200	35.03	23.35	15.50	7.95	4.61	2.90	1.95	1.37	1.00	0.75	0.58	0.45	0.36	0.30	0.24	0.20	0.17	0.15	0.12
		L/300	35.03	23.35	10.33	5.30	3.07	1.94	1.30	0.91	0.66	0.50	0.38	0.30	0.24	0.20	0.16	0.14	0.11	0.10	0.08
1.00		SGN	44.60	29.73	18.22	11.64	8.09	5.95	4.56	3.60	2.92	2.41	2.03	1.73	1.49	1.30	1.14	1.01	0.90	0.81	0.73
	22.45	L/150	44.60	29.73	18.22	11.64	6.98	4.40	2.95	2.07	1.51	1.14	0.87	0.69	0.55	0.45	0.37	0.31	0.26	0.22	0.19
	22.51	L/200	44.60	29.73	17.61	9.04	5.24	3.30	2.21	1.55	1.13	0.85	0.66	0.52	0.41	0.34	0.28	0.23	0.19	0.17	0.14
		L/300	44.60	27.69	11.74	6.02	3.49	2.20	1.47	1.04	0.76	0.57	0.44	0.34	0.28	0.22	0.18	0.15	0.13	0.11	0.09

Liczba przęseł:		**2**	**podparcie 40 - 80 - 40**																		
Grubość	*Jx [cm4]*	*Przypadek*	*0.50*	*0.75*	*1.00*	*1.25*	*1.50*	*1.75*	*2.00*	*2.25*	*2.50*	*2.75*	*3.00*	*3.25*	*3.50*	*3.75*	*4.00*	*4.25*	*4.50*	*4.75*	*5.00*
0.50	min/max	SGN	12.83	7.11	4.56	3.19	2.37	1.83	1.45	1.18	0.98	0.82	0.69	0.59	0.51	0.44	0.39	0.35	0.31	0.28	0.25
	10.03	L/150	12.83	7.11	4.56	3.19	2.37	1.83	1.45	1.18	0.98	0.82	0.69	0.59	0.51	0.44	0.39	0.35	0.30	0.26	0.22
	11.26	L/200	12.83	7.11	4.56	3.19	2.37	1.83	1.45	1.18	0.98	0.82	0.69	0.59	0.48	0.40	0.33	0.27	0.23	0.20	0.17
		L/300	12.83	7.11	4.56	3.19	2.37	1.83	1.45	1.18	0.89	0.67	0.52	0.41	0.33	0.27	0.22	0.19	0.16	0.13	0.11
0.60		SGN	17.42	9.61	6.15	4.29	3.17	2.45	1.94	1.58	1.31	1.08	0.91	0.78	0.68	0.59	0.52	0.46	0.41	0.37	0.33
	12.78	L/150	17.42	9.61	6.15	4.29	3.17	2.45	1.94	1.58	1.31	1.08	0.91	0.78	0.68	0.59	0.52	0.44	0.37	0.32	0.27
	13.51	L/200	17.42	9.61	6.15	4.29	3.17	2.45	1.94	1.58	1.31	1.08	0.91	0.74	0.60	0.48	0.40	0.33	0.28	0.24	0.20
		L/300	17.42	9.61	6.15	4.29	3.17	2.45	1.94	1.49	1.09	0.82	0.63	0.50	0.40	0.32	0.27	0.22	0.19	0.16	0.14
0.63		SGN	18.90	10.41	6.66	4.65	3.43	2.64	2.10	1.71	1.41	1.17	0.99	0.84	0.73	0.64	0.56	0.50	0.44	0.40	0.36
	13.56	L/150	18.90	10.41	6.66	4.65	3.43	2.64	2.10	1.71	1.41	1.17	0.99	0.84	0.73	0.64	0.56	0.47	0.39	0.33	0.29
	14.18	L/200	18.90	10.41	6.66	4.65	3.43	2.64	2.10	1.71	1.41	1.17	0.99	0.78	0.63	0.51	0.42	0.35	0.29	0.25	0.21
		L/300	18.90	10.41	6.66	4.65	3.43	2.64	2.10	1.57	1.14	0.86	0.66	0.52	0.42	0.34	0.28	0.23	0.20	0.17	0.14
0.70		SGN	22.54	12.38	7.91	5.51	4.07	3.13	2.48	2.02	1.66	1.37	1.16	0.99	0.86	0.75	0.66	0.58	0.52	0.47	0.42
	15.38	L/150	22.54	12.38	7.91	5.51	4.07	3.13	2.48	2.02	1.66	1.37	1.16	0.99	0.86	0.75	0.62	0.52	0.44	0.37	0.32
	15.76	L/200	22.54	12.38	7.91	5.51	4.07	3.13	2.48	2.02	1.66	1.37	1.10	0.87	0.70	0.57	0.47	0.39	0.33	0.28	0.24
		L/300	22.54	12.38	7.91	5.51	4.07	3.13	2.48	1.74	1.27	0.95	0.74	0.58	0.46	0.38	0.31	0.26	0.22	0.19	0.16
0.75		SGN	25.27	13.86	8.84	6.15	4.54	3.49	2.77	2.25	1.84	1.53	1.29	1.10	0.95	0.83	0.73	0.65	0.58	0.52	0.47
	16.68	L/150	*25.27*	*13.86*	*8.84*	*6.15*	*4.54*	*3.49*	*2.77*	*2.25*	*1.84*	*1.53*	*1.29*	*1.10*	*0.95*	*0.81*	*0.67*	*0.56*	*0.47*	*0.40*	*0.34*
	16.88	L/200	25.27	13.86	8.84	6.15	4.54	3.49	2.77	2.25	1.84	1.53	1.18	0.93	0.74	0.61	0.50	0.42	0.35	0.30	0.26
		L/300	25.27	13.86	8.84	6.15	4.54	3.49	2.66	1.87	1.36	1.02	0.79	0.62	0.50	0.40	0.33	0.28	0.23	0.20	0.17
0.80		SGN	28.12	15.40	9.81	6.82	5.03	3.87	3.07	2.49	2.03	1.68	1.42	1.21	1.05	0.91	0.81	0.71	0.64	0.57	0.52
	17.96	L/150	28.12	15.40	9.81	6.82	5.03	3.87	3.07	2.49	2.03	1.68	1.42	1.21	1.05	0.86	0.71	0.59	0.50	0.42	0.36
	18.01	L/200	28.12	15.40	9.81	6.82	5.03	3.87	3.07	2.49	2.03	1.64	1.26	0.99	0.79	0.65	0.53	0.44	0.37	0.32	0.27
		L/300	28.12	15.40	9.81	6.82	5.03	3.87	2.83	1.99	1.45	1.09	0.84	0.66	0.53	0.43	0.35	0.30	0.25	0.21	0.18
0.88		SGN	32.89	17.97	11.43	7.94	5.85	4.49	3.56	2.88	2.34	1.94	1.64	1.40	1.21	1.06	0.93	0.83	0.74	0.66	0.60
	19.75	L/150	32.89	17.97	11.43	7.94	5.85	4.49	3.56	2.88	2.34	1.94	1.64	1.40	1.17	0.95	0.78	0.65	0.55	0.47	0.40
	19.81	L/200	32.89	17.97	11.43	7.94	5.85	4.49	3.56	2.88	2.34	1.80	1.39	1.09	0.87	0.71	0.59	0.49	0.41	0.35	0.30
		L/300	32.89	17.97	11.43	7.94	5.85	4.49	3.12	2.19	1.60	1.20	0.92	0.73	0.58	0.47	0.39	0.33	0.27	0.23	0.20
1.00		SGN	40.49	22.04	13.99	9.70	7.13	5.47	4.34	3.48	2.83	2.35	1.98	1.69	1.46	1.28	1.12	1.00	0.89	0.80	0.72
	22.45	L/150	40.49	22.04	13.99	9.70	7.13	5.47	4.34	3.48	2.83	2.35	1.98	1.65	1.32	1.08	0.89	0.74	0.62	0.53	0.45
	22.51	L/200	40.49	22.04	13.99	9.70	7.13	5.47	4.34	3.48	2.72	2.05	1.58	1.24	0.99	0.81	0.67	0.56	0.47	0.40	0.34
		L/300	40.49	22.04	13.99	9.70	7.13	5.28	3.54	2.49	1.82	1.36	1.05	0.83	0.66	0.54	0.44	0.37	0.31	0.27	0.23

Liczba przęseł:		**3**	**podparcie 40 - 80 - 80 - 40**																		
Grubość	*Jx [cm4]*	*Przypadek*	*0.50*	*0.75*	*1.00*	*1.25*	*1.50*	*1.75*	*2.00*	*2.25*	*2.50*	*2.75*	*3.00*	*3.25*	*3.50*	*3.75*	*4.00*	*4.25*	*4.50*	*4.75*	*5.00*
0.50	min/max	SGN	14.94	8.49	5.48	3.86	2.87	2.22	1.77	1.45	1.20	1.02	0.86	0.74	0.64	0.56	0.49	0.43	0.39	0.35	0.31
	10.03	L/150	14.94	8.49	5.48	3.86	2.87	2.22	1.77	1.45	1.20	1.00	0.78	0.62	0.50	0.41	0.34	0.28	0.24	0.20	0.17
	11.26	L/200	14.94	8.49	5.48	3.86	2.87	2.22	1.77	1.38	1.01	0.77	0.60	0.47	0.38	0.31	0.26	0.21	0.18	0.15	0.13
		L/300	14.94	8.49	5.48	3.86	2.87	1.96	1.33	0.94	0.69	0.53	0.41	0.32	0.26	0.21	0.17	0.15	0.12	0.10	0.09
0.60		SGN	20.64	11.49	7.40	5.19	3.85	2.98	2.37	1.93	1.61	1.35	1.14	0.97	0.84	0.74	0.65	0.57	0.51	0.46	0.42
	12.78	L/150	20.64	11.49	7.40	5.19	3.85	2.98	2.37	1.93	1.61	1.25	0.97	0.77	0.62	0.50	0.42	0.35	0.29	0.25	0.21
	13.51	L/200	20.64	11.49	7.40	5.19	3.85	2.98	2.37	1.72	1.26	0.95	0.74	0.58	0.47	0.38	0.31	0.26	0.22	0.19	0.16
		L/300	20.64	11.49	7.40	5.19	3.82	2.44	1.65	1.17	0.86	0.64	0.50	0.39	0.31	0.25	0.21	0.17	0.15	0.13	0.11
0.63		SGN	22.40	12.45	8.01	5.62	4.17	3.22	2.56	2.09	1.74	1.46	1.23	1.05	0.91	0.79	0.70	0.62	0.55	0.50	0.45
	13.56	L/150	22.40	12.45	8.01	5.62	4.17	3.22	2.56	2.09	1.74	1.33	1.03	0.81	0.65	0.53	0.44	0.37	0.31	0.26	0.23
	14.18	L/200	22.40	12.45	8.01	5.62	4.17	3.22	2.56	1.82	1.34	1.01	0.78	0.61	0.49	0.40	0.33	0.28	0.23	0.20	0.17
		L/300	22.40	12.45	8.01	5.62	4.05	2.59	1.75	1.23	0.90	0.68	0.52	0.41	0.33	0.27	0.22	0.18	0.15	0.13	0.11
0.70		SGN	26.73	14.81	9.52	6.66	4.94	3.81	3.03	2.47	2.05	1.71	1.45	1.23	1.07	0.93	0.82	0.73	0.65	0.58	0.53
	15.38	L/150	26.73	14.81	9.52	6.66	4.94	3.81	3.03	2.47	1.99	1.50	1.16	0.91	0.73	0.59	0.49	0.41	0.34	0.29	0.25
	15.76	L/200	26.73	14.81	9.52	6.66	4.94	3.81	2.91	2.06	1.50	1.13	0.87	0.68	0.55	0.44	0.37	0.31	0.26	0.22	0.19
		L/300	26.73	14.81	9.52	6.66	4.59	2.91	1.95	1.37	1.00	0.75	0.58	0.46	0.36	0.30	0.24	0.20	0.17	0.15	0.13
0.75		SGN	29.98	16.59	10.65	7.45	5.51	4.25	3.38	2.76	2.29	1.90	1.61	1.37	1.19	1.04	0.91	0.81	0.72	0.65	0.59
	16.68	L/150	29.98	16.59	10.65	7.45	5.51	4.25	3.38	2.76	2.14	1.61	1.24	0.98	0.78	0.64	0.52	0.44	0.37	0.31	0.27
	16.88	L/200	29.98	16.59	10.65	7.45	5.51	4.25	3.13	2.20	1.61	1.21	0.93	0.73	0.59	0.48	0.39	0.33	0.28	0.23	0.20
		L/300	29.98	16.59	10.65	7.45	4.94	3.12	2.09	1.47	1.07	0.80	0.62	0.49	0.39	0.32	0.26	0.22	0.18	0.16	0.13
0.80		SGN	33.37	18.44	11.82	8.26	6.11	4.71	3.75	3.05	2.53	2.10	1.77	1.51	1.31	1.14	1.01	0.89	0.80	0.72	0.65
	17.96	L/150	33.37	18.44	11.82	8.26	6.11	4.71	3.75	3.05	2.28	1.72	1.32	1.04	0.83	0.68	0.56	0.47	0.39	0.33	0.29
	18.01	L/200	33.37	18.44	11.82	8.26	6.11	4.71	3.34	2.35	1.71	1.29	0.99	0.78	0.62	0.51	0.42	0.35	0.29	0.25	0.21
		L/300	33.37	18.44	11.82	8.26	5.27	3.32	2.23	1.57	1.14	0.86	0.66	0.52	0.42	0.34	0.28	0.23	0.20	0.17	0.14
0.88		SGN	39.06	21.53	13.78	9.61	7.11	5.47	4.35	3.54	2.92	2.43	2.04	1.75	1.51	1.32	1.16	1.03	0.92	0.83	0.75
	19.75	L/150	39.06	21.53	13.78	9.61	7.11	5.47	4.35	3.45	2.51	1.89	1.45	1.14	0.92	0.75	0.61	0.51	0.43	0.37	0.31
	19.81	L/200	39.06	21.53	13.78	9.61	7.11	5.47	3.68	2.58	1.88	1.42	1.09	0.86	0.69	0.56	0.46	0.38	0.32	0.28	0.24
		L/300	39.06	21.53	13.78	9.61	5.80	3.66	2.45	1.72	1.26	0.94	0.73	0.57	0.46	0.37	0.31	0.26	0.22	0.18	0.16
1.00		SGN	48.12	26.43	16.87	11.75	8.68	6.68	5.30	4.31	3.53	2.93	2.47	2.11	1.82	1.59	1.40	1.24	1.11	1.00	0.90
	22.45	L/150	48.12	26.43	16.87	11.75	8.68	6.68	5.30	3.91	2.85	2.15	1.65	1.30	1.04	0.85	0.70	0.58	0.49	0.42	0.36
	22.51	L/200	48.12	26.43	16.87	11.75	8.68	6.23	4.18	2.94	2.14	1.61	1.24	0.98	0.78	0.64	0.52	0.44	0.37	0.31	0.27
		L/300	48.12	26.43	16.87	11.37	6.59	4.15	2.79	1.96	1.43	1.07	0.83	0.65	0.52	0.42	0.35	0.29	0.25	0.21	0.18

S250 GD

T-35		Negatyw																			
Liczba przęseł:		**1**	**podparcie 40 - 40**																		
Grubość	*Jx [cm4]*	*Przypadek*	*0.50*	*0.75*	*1.00*	*1.25*	*1.50*	*1.75*	*2.00*	*2.25*	*2.50*	*2.75*	*3.00*	*3.25*	*3.50*	*3.75*	*4.00*	*4.25*	*4.50*	*4.75*	*5.00*
0.50	min/max	SGN	11.95	7.97	5.97	4.03	2.80	2.06	1.58	1.25	1.01	0.83	0.70	0.60	0.51	0.45	0.39	0.35	0.31	0.28	0.25
	9.37	L/150	11.95	7.97	5.97	4.03	2.80	1.83	1.25	0.89	0.65	0.50	0.38	0.30	0.25	0.20	0.17	0.14	0.12	0.10	0.09
	10.71	L/200	11.95	7.97	5.97	3.74	2.21	1.42	0.96	0.68	0.50	0.38	0.30	0.23	0.19	0.15	0.13	0.11	0.09	0.08	0.07
		L/300	11.95	7.97	4.93	2.60	1.53	0.98	0.66	0.47	0.35	0.26	0.20	0.16	0.13	0.11	0.09	0.07	0.06	0.05	0.04
0.60		SGN	16.93	11.29	8.39	5.37	3.73	2.74	2.10	1.66	1.35	1.11	0.93	0.80	0.69	0.60	0.53	0.47	0.42	0.37	0.34
	11.71	L/150	16.93	11.29	8.39	5.37	3.64	2.33	1.59	1.13	0.83	0.63	0.49	0.39	0.31	0.25	0.21	0.18	0.15	0.13	0.11
	13.47	L/200	16.93	11.29	8.39	4.77	2.82	1.80	1.22	0.87	0.64	0.48	0.37	0.30	0.24	0.19	0.16	0.13	0.11	0.10	0.08
		L/300	16.93	11.29	6.31	3.31	1.95	1.24	0.84	0.60	0.44	0.33	0.26	0.20	0.16	0.13	0.11	0.09	0.08	0.07	0.06
0.63		SGN	18.58	12.39	9.04	5.79	4.02	2.96	2.27	1.79	1.45	1.20	1.01	0.86	0.74	0.64	0.57	0.50	0.45	0.40	0.36
	12.49	L/150	18.58	12.39	9.04	5.79	3.89	2.49	1.69	1.20	0.88	0.67	0.52	0.41	0.33	0.27	0.22	0.19	0.16	0.14	0.12
	14.18	L/200	18.58	12.39	9.04	5.08	3.00	1.92	1.30	0.92	0.68	0.51	0.40	0.32	0.25	0.21	0.17	0.14	0.12	0.10	0.09
		L/300	18.58	12.39	6.72	3.53	2.08	1.32	0.90	0.63	0.47	0.35	0.27	0.22	0.17	0.14	0.12	0.10	0.08	0.07	0.06
0.70		SGN	22.70	15.14	10.62	6.81	4.73	3.48	2.66	2.10	1.70	1.41	1.18	1.01	0.87	0.76	0.67	0.59	0.53	0.47	0.43
	14.35	L/150	22.70	15.14	10.62	6.81	4.46	2.86	1.94	1.38	1.01	0.77	0.60	0.47	0.38	0.31	0.26	0.21	0.18	0.15	0.13
	15.76	L/200	22.70	15.14	10.62	5.84	3.44	2.20	1.49	1.06	0.78	0.59	0.46	0.36	0.29	0.24	0.19	0.16	0.14	0.12	0.10
		L/300	22.70	15.14	7.71	4.04	2.37	1.51	1.02	0.72	0.53	0.40	0.31	0.24	0.19	0.16	0.13	0.11	0.09	0.08	0.07
0.75		SGN	25.88	17.25	11.80	7.56	5.25	3.86	2.96	2.34	1.89	1.56	1.31	1.12	0.97	0.84	0.74	0.66	0.58	0.52	0.47
	15.70	L/150	25.88	17.25	11.80	7.56	4.88	3.13	2.12	1.51	1.11	0.84	0.65	0.51	0.41	0.34	0.28	0.23	0.19	0.17	0.14
	16.88	L/200	25.88	17.25	11.80	6.39	3.76	2.40	1.63	1.15	0.85	0.64	0.49	0.39	0.31	0.25	0.21	0.17	0.15	0.12	0.11
		L/300	25.88	17.25	8.43	4.41	2.59	1.65	1.11	0.78	0.57	0.43	0.33	0.26	0.21	0.17	0.14	0.12	0.10	0.08	0.07
0.80		SGN	29.24	19.50	13.01	8.34	5.79	4.26	3.26	2.58	2.09	1.73	1.45	1.24	1.07	0.93	0.82	0.72	0.64	0.58	0.52
	17.07	L/150	29.24	19.50	13.01	8.34	5.31	3.40	2.30	1.63	1.20	0.91	0.70	0.55	0.44	0.36	0.30	0.25	0.21	0.18	0.15
	18.01	L/200	29.24	19.50	13.01	6.94	4.09	2.61	1.77	1.24	0.91	0.68	0.52	0.41	0.33	0.27	0.22	0.18	0.16	0.13	0.11
		L/300	29.24	19.50	9.15	4.78	2.79	1.76	1.18	0.83	0.60	0.45	0.35	0.28	0.22	0.18	0.15	0.12	0.10	0.09	0.08
0.88		SGN	35.03	23.35	15.02	9.62	6.69	4.91	3.76	2.97	2.41	1.99	1.67	1.43	1.23	1.07	0.94	0.83	0.74	0.67	0.60
	19.29	L/150	35.03	23.35	15.02	9.62	6.00	3.83	2.59	1.82	1.33	1.00	0.77	0.61	0.48	0.39	0.32	0.27	0.23	0.19	0.17
	19.81	L/200	35.03	23.35	14.95	7.83	4.60	2.90	1.94	1.37	1.00	0.75	0.58	0.45	0.36	0.30	0.24	0.20	0.17	0.15	0.12
		L/300	35.03	23.35	10.30	5.29	3.07	1.93	1.30	0.91	0.66	0.50	0.38	0.30	0.24	0.20	0.16	0.14	0.11	0.10	0.08
1.00		SGN	44.60	29.73	18.14	11.62	8.08	5.93	4.54	3.59	2.91	2.40	2.02	1.72	1.49	1.29	1.14	1.01	0.90	0.81	0.73
	22.42	L/150	44.60	29.73	18.14	11.62	6.97	4.40	2.95	2.07	1.51	1.13	0.87	0.69	0.55	0.45	0.37	0.31	0.26	0.22	0.19
	22.51	L/200	44.60	29.73	17.56	9.02	5.23	3.30	2.21	1.55	1.13	0.85	0.66	0.52	0.41	0.34	0.28	0.23	0.19	0.17	0.14
		L/300	44.60	27.56	11.71	6.01	3.49	2.20	1.47	1.04	0.75	0.57	0.44	0.34	0.28	0.22	0.18	0.15	0.13	0.11	0.09

Liczba przęseł:		**2**	**podparcie 40 - 80 - 40**																		
Grubość	*Jx [cm4]*	*Przypadek*	*0.50*	*0.75*	*1.00*	*1.25*	*1.50*	*1.75*	*2.00*	*2.25*	*2.50*	*2.75*	*3.00*	*3.25*	*3.50*	*3.75*	*4.00*	*4.25*	*4.50*	*4.75*	*5.00*
0.50	min/max	SGN	14.42	8.09	5.24	3.70	2.75	2.14	1.71	1.40	1.16	0.98	0.84	0.73	0.63	0.55	0.48	0.43	0.38	0.34	0.31
	9.37	L/150	14.42	8.09	5.24	3.70	2.75	2.14	1.71	1.40	1.16	0.98	0.84	0.73	0.60	0.49	0.41	0.34	0.29	0.25	0.21
	10.71	L/200	14.42	8.09	5.24	3.70	2.75	2.14	1.71	1.40	1.16	0.93	0.73	0.58	0.46	0.38	0.32	0.26	0.22	0.19	0.16
		L/300	14.42	8.09	5.24	3.70	2.75	2.14	1.61	1.15	0.85	0.65	0.50	0.40	0.32	0.26	0.22	0.18	0.15	0.13	0.11
0.60		SGN	19.31	10.75	6.92	4.86	3.60	2.79	2.22	1.81	1.51	1.27	1.08	0.93	0.80	0.70	0.61	0.54	0.49	0.44	0.39
	11.71	L/150	19.31	10.75	6.92	4.86	3.60	2.79	2.22	1.81	1.51	1.27	1.08	0.93	0.76	0.62	0.52	0.43	0.37	0.31	0.27
	13.47	L/200	19.31	10.75	6.92	4.86	3.60	2.79	2.22	1.81	1.51	1.18	0.92	0.73	0.58	0.48	0.40	0.33	0.28	0.24	0.20
		L/300	19.31	10.75	6.92	4.86	3.60	2.79	2.04	1.45	1.07	0.81	0.63	0.50	0.40	0.32	0.27	0.22	0.19	0.16	0.14
0.63		SGN	20.85	11.56	7.43	5.20	3.86	2.98	2.37	1.94	1.61	1.36	1.15	0.98	0.85	0.74	0.65	0.58	0.52	0.46	0.42
	12.49	L/150	20.85	11.56	7.43	5.20	3.86	2.98	2.37	1.94	1.61	1.36	1.15	0.98	0.81	0.66	0.55	0.46	0.39	0.33	0.29
	14.18	L/200	20.85	11.56	7.43	5.20	3.86	2.98	2.37	1.94	1.61	1.25	0.97	0.77	0.62	0.51	0.42	0.35	0.29	0.25	0.21
		L/300	20.85	11.56	7.43	5.20	3.86	2.98	2.17	1.54	1.14	0.86	0.66	0.52	0.42	0.34	0.28	0.23	0.20	0.17	0.14
0.70		SGN	24.52	13.51	8.65	6.04	4.47	3.44	2.74	2.23	1.85	1.56	1.31	1.12	0.97	0.84	0.74	0.66	0.59	0.53	0.48
	14.35	L/150	24.52	13.51	8.65	6.04	4.47	3.44	2.74	2.23	1.85	1.56	1.31	1.12	0.92	0.75	0.62	0.52	0.44	0.37	0.32
	15.76	L/200	24.52	13.51	8.65	6.04	4.47	3.44	2.74	2.23	1.85	1.43	1.10	0.87	0.69	0.57	0.47	0.39	0.33	0.28	0.24
		L/300	24.52	13.51	8.65	6.04	4.47	3.44	2.47	1.74	1.27	0.95	0.74	0.58	0.46	0.38	0.31	0.26	0.22	0.19	0.16
0.75		SGN	27.23	14.95	9.55	6.66	4.92	3.79	3.01	2.45	2.03	1.69	1.42	1.22	1.05	0.92	0.81	0.72	0.64	0.57	0.52
	15.70	L/150	*27.23*	*14.95*	*9.55*	*6.66*	*4.92*	*3.79*	*3.01*	*2.45*	*2.03*	*1.69*	*1.42*	*1.22*	*0.99*	*0.81*	*0.67*	*0.56*	*0.47*	*0.40*	*0.34*
	16.88	L/200	27.23	14.95	9.55	6.66	4.92	3.79	3.01	2.45	2.03	1.53	1.18	0.93	0.74	0.61	0.50	0.42	0.35	0.30	0.26
		L/300	27.23	14.95	9.55	6.66	4.92	3.79	2.65	1.86	1.36	1.02	0.79	0.62	0.50	0.40	0.33	0.28	0.23	0.20	0.17
0.80		SGN	30.03	16.43	10.47	7.28	5.37	4.13	3.28	2.67	2.21	1.83	1.54	1.31	1.14	0.99	0.87	0.77	0.69	0.62	0.56
	17.07	L/150	30.03	16.43	10.47	7.28	5.37	4.13	3.28	2.67	2.21	1.83	1.54	1.31	1.06	0.86	0.71	0.59	0.50	0.42	0.36
	18.01	L/200	30.03	16.43	10.47	7.28	5.37	4.13	3.28	2.67	2.18	1.64	1.26	0.99	0.79	0.65	0.53	0.44	0.37	0.32	0.27
		L/300	30.03	16.43	10.47	7.28	5.37	4.13	2.83	1.99	1.45	1.09	0.84	0.66	0.53	0.43	0.35	0.30	0.25	0.21	0.18
0.88		SGN	34.66	18.87	11.98	8.31	6.11	4.70	3.72	3.03	2.48	2.05	1.73	1.47	1.27	1.11	0.98	0.87	0.77	0.69	0.63
	19.29	L/150	34.66	18.87	11.98	8.31	6.11	4.70	3.72	3.03	2.48	2.05	1.73	1.45	1.16	0.95	0.78	0.65	0.55	0.47	0.40
	19.81	L/200	34.66	18.87	11.98	8.31	6.11	4.70	3.72	3.03	2.39	1.80	1.39	1.09	0.87	0.71	0.59	0.49	0.41	0.35	0.30
		L/300	34.66	18.87	11.98	8.31	6.11	4.64	3.11	2.19	1.60	1.20	0.92	0.73	0.58	0.47	0.39	0.33	0.27	0.23	0.20
1.00		SGN	41.93	22.66	14.31	9.89	7.25	5.56	4.39	3.53	2.87	2.38	2.00	1.71	1.47	1.29	1.13	1.00	0.90	0.81	0.73
	22.42	L/150	41.93	22.66	14.31	9.89	7.25	5.56	4.39	3.53	2.87	2.38	2.00	1.65	1.32	1.08	0.89	0.74	0.62	0.53	0.45
	22.51	L/200	41.93	22.66	14.31	9.89	7.25	5.56	4.39	3.53	2.72	2.04	1.58	1.24	0.99	0.81	0.67	0.56	0.47	0.40	0.34
		L/300	41.93	22.66	14.31	9.89	7.25	5.27	3.54	2.49	1.81	1.36	1.05	0.83	0.66	0.54	0.44	0.37	0.31	0.27	0.23

Liczba przęseł:		**3**	**podparcie 40 - 80 - 80 - 40**																		
Grubość	*Jx [cm4]*	*Przypadek*	*0.50*	*0.75*	*1.00*	*1.25*	*1.50*	*1.75*	*2.00*	*2.25*	*2.50*	*2.75*	*3.00*	*3.25*	*3.50*	*3.75*	*4.00*	*4.25*	*4.50*	*4.75*	*5.00*
0.50	min/max	SGN	14.94	9.61	6.27	4.44	3.32	2.59	2.07	1.70	1.42	1.20	1.03	0.90	0.79	0.69	0.60	0.54	0.48	0.43	0.39
	9.37	L/150	14.94	9.61	6.27	4.44	3.32	2.59	2.07	1.67	1.24	0.94	0.73	0.58	0.47	0.39	0.32	0.27	0.23	0.19	0.17
	10.71	L/200	14.94	9.61	6.27	4.44	3.32	2.59	1.81	1.29	0.96	0.73	0.57	0.45	0.36	0.30	0.24	0.21	0.17	0.15	0.13
		L/300	14.94	9.61	6.27	4.44	2.86	1.84	1.26	0.90	0.66	0.50	0.39	0.31	0.25	0.20	0.17	0.14	0.12	0.10	0.09
0.60		SGN	21.17	12.80	8.29	5.85	4.36	3.38	2.70	2.21	1.84	1.56	1.34	1.16	1.00	0.87	0.77	0.68	0.61	0.55	0.49
	11.71	L/150	21.17	12.80	8.29	5.85	4.36	3.38	2.70	2.12	1.57	1.19	0.93	0.74	0.59	0.49	0.40	0.34	0.29	0.24	0.21
	13.47	L/200	21.17	12.80	8.29	5.85	4.36	3.36	2.30	1.64	1.21	0.92	0.71	0.57	0.46	0.37	0.31	0.26	0.22	0.19	0.16
		L/300	21.17	12.80	8.29	5.85	3.63	2.33	1.59	1.13	0.83	0.63	0.49	0.39	0.31	0.25	0.21	0.17	0.15	0.13	0.11
0.63		SGN	23.23	13.78	8.92	6.28	4.67	3.62	2.89	2.36	1.97	1.66	1.43	1.23	1.06	0.93	0.81	0.72	0.65	0.58	0.52
	12.49	L/150	23.23	13.78	8.92	6.28	4.67	3.62	2.89	2.26	1.67	1.27	0.99	0.78	0.63	0.52	0.43	0.36	0.30	0.26	0.22
	14.18	L/200	23.23	13.78	8.92	6.28	4.67	3.58	2.45	1.74	1.29	0.98	0.76	0.60	0.48	0.40	0.33	0.27	0.23	0.20	0.17
		L/300	23.23	13.78	8.92	6.28	3.87	2.49	1.69	1.20	0.89	0.67	0.52	0.41	0.33	0.27	0.22	0.18	0.15	0.13	0.11
0.70		SGN	28.38	16.13	10.39	7.29	5.42	4.19	3.34	2.72	2.27	1.92	1.64	1.40	1.21	1.05	0.93	0.82	0.73	0.66	0.60
	14.35	L/150	28.38	16.13	10.39	7.29	5.42	4.19	3.34	2.59	1.91	1.45	1.13	0.89	0.72	0.59	0.49	0.41	0.34	0.29	0.25
	15.76	L/200	28.38	16.13	10.39	7.29	5.42	4.11	2.80	1.99	1.47	1.12	0.87	0.68	0.55	0.44	0.37	0.31	0.26	0.22	0.19
		L/300	28.38	16.13	10.39	7.29	4.42	2.84	1.93	1.37	1.00	0.75	0.58	0.45	0.36	0.30	0.24	0.20	0.17	0.15	0.13
0.75		SGN	32.25	17.86	11.48	8.04	5.96	4.60	3.67	2.99	2.49	2.10	1.78	1.52	1.31	1.14	1.01	0.89	0.80	0.72	0.65
	15.70	L/150	32.25	17.86	11.48	8.04	5.96	4.60	3.67	2.83	2.09	1.58	1.23	0.97	0.78	0.63	0.52	0.44	0.37	0.31	0.27
	16.88	L/200	32.25	17.86	11.48	8.04	5.96	4.48	3.06	2.17	1.60	1.21	0.93	0.73	0.59	0.48	0.39	0.33	0.28	0.23	0.20
		L/300	32.25	17.86	11.48	8.04	4.83	3.10	2.09	1.47	1.07	0.80	0.62	0.49	0.39	0.32	0.26	0.22	0.18	0.16	0.13
0.80		SGN	35.58	19.65	12.60	8.81	6.52	5.03	4.00	3.26	2.71	2.28	1.92	1.64	1.42	1.24	1.09	0.96	0.86	0.77	0.70
	17.07	L/150	35.58	19.65	12.60	8.81	6.52	5.03	4.00	3.07	2.26	1.72	1.32	1.04	0.83	0.68	0.56	0.47	0.39	0.33	0.29
	18.01	L/200	35.58	19.65	12.60	8.81	6.52	4.86	3.31	2.35	1.71	1.29	0.99	0.78	0.62	0.51	0.42	0.35	0.29	0.25	0.21
		L/300	35.58	19.65	12.60	8.81	5.23	3.32	2.23	1.56	1.14	0.86	0.66	0.52	0.42	0.34	0.28	0.23	0.20	0.17	0.14
0.88		SGN	41.12	22.59	14.43	10.06	7.42	5.72	4.55	3.70	3.08	2.56	2.16	1.84	1.59	1.39	1.22	1.08	0.97	0.87	0.78
	19.29	L/150	41.12	22.59	14.43	10.06	7.42	5.72	4.55	3.44	2.51	1.89	1.45	1.14	0.92	0.74	0.61	0.51	0.43	0.37	0.31
	19.81	L/200	41.12	22.59	14.43	10.06	7.42	5.48	3.67	2.58	1.88	1.42	1.09	0.86	0.69	0.56	0.46	0.38	0.32	0.28	0.24
		L/300	41.12	22.59	14.43	9.94	5.79	3.65	2.45	1.72	1.26	0.94	0.73	0.57	0.46	0.37	0.31	0.26	0.22	0.18	0.16
1.00		SGN	49.83	27.18	17.27	11.99	8.83	6.78	5.37	4.37	3.58	2.97	2.50	2.13	1.84	1.61	1.41	1.25	1.12	1.01	0.91
	22.42	L/150	49.83	27.18	17.27	11.99	8.83	6.78	5.37	3.91	2.85	2.14	1.65	1.30	1.04	0.85	0.70	0.58	0.49	0.42	0.36
	22.51	L/200	49.83	27.18	17.27	11.99	8.83	6.22	4.17	2.93	2.14	1.61	1.24	0.97	0.78	0.63	0.52	0.44	0.37	0.31	0.27
		L/300	49.83	27.18	17.27	11.33	6.58	4.15	2.78	1.96	1.43	1.07	0.83	0.65	0.52	0.42	0.35	0.29	0.25	0.21	0.18

S250 GD

T-35		Pozytyw																			
Liczba przęseł:		**1**	**podparcie 40 - 40**																		
Grubość	*Jx [cm4]*	*Przypadek*	*0.50*	*0.75*	*1.00*	*1.25*	*1.50*	*1.75*	*2.00*	*2.25*	*2.50*	*2.75*	*3.00*	*3.25*	*3.50*	*3.75*	*4.00*	*4.25*	*4.50*	*4.75*	*5.00*
0.50	min/max	SGN	11.95	7.97	5.97	4.78	3.47	2.55	1.95	1.54	1.25	1.03	0.87	0.74	0.64	0.56	0.49	0.43	0.39	0.35	0.31
	10.03	L/150	11.95	7.97	5.97	4.78	3.12	2.04	1.38	0.98	0.72	0.54	0.42	0.33	0.27	0.22	0.18	0.15	0.13	0.11	0.09
	11.26	L/200	11.95	7.97	5.97	4.11	2.45	1.56	1.05	0.75	0.55	0.41	0.32	0.25	0.20	0.17	0.14	0.11	0.10	0.08	0.07
		L/300	11.95	7.97	5.28	2.85	1.68	1.07	0.72	0.51	0.37	0.28	0.22	0.17	0.14	0.11	0.09	0.08	0.06	0.06	0.05
0.60		SGN	16.93	11.29	8.47	6.34	4.40	3.24	2.48	1.96	1.59	1.31	1.10	0.94	0.81	0.71	0.62	0.55	0.49	0.44	0.40
	12.78	L/150	16.93	11.29	8.47	6.34	3.98	2.53	1.72	1.21	0.89	0.67	0.52	0.41	0.33	0.27	0.22	0.18	0.16	0.13	0.11
	13.51	L/200	16.93	11.29	8.47	5.18	3.04	1.94	1.31	0.92	0.68	0.51	0.39	0.31	0.25	0.20	0.17	0.14	0.12	0.10	0.09
		L/300	16.93	11.29	6.75	3.55	2.08	1.32	0.88	0.62	0.45	0.34	0.26	0.21	0.17	0.13	0.11	0.09	0.08	0.07	0.06
0.63		SGN	18.58	12.39	9.29	6.74	4.69	3.44	2.64	2.08	1.69	1.40	1.17	1.00	0.86	0.75	0.66	0.58	0.52	0.47	0.42
	13.56	L/150	18.58	12.39	9.29	6.74	4.22	2.69	1.82	1.29	0.94	0.71	0.55	0.43	0.35	0.28	0.23	0.19	0.16	0.14	0.12
	14.18	L/200	18.58	12.39	9.29	5.50	3.23	2.05	1.38	0.98	0.71	0.54	0.41	0.33	0.26	0.21	0.17	0.15	0.12	0.10	0.09
		L/300	18.58	12.39	7.17	3.76	2.20	1.39	0.93	0.65	0.48	0.36	0.28	0.22	0.17	0.14	0.12	0.10	0.08	0.07	0.06
0.70		SGN	22.70	15.14	11.35	7.65	5.31	3.91	2.99	2.36	1.91	1.58	1.33	1.13	0.98	0.85	0.75	0.66	0.59	0.53	0.48
	15.38	L/150	22.70	15.14	11.35	7.65	4.78	3.04	2.06	1.45	1.06	0.79	0.61	0.48	0.39	0.31	0.26	0.22	0.18	0.15	0.13
	15.76	L/200	22.70	15.14	11.35	6.23	3.65	2.31	1.55	1.09	0.79	0.60	0.46	0.36	0.29	0.24	0.19	0.16	0.14	0.12	0.10
		L/300	22.70	15.14	8.16	4.22	2.44	1.54	1.03	0.73	0.53	0.40	0.31	0.24	0.19	0.16	0.13	0.11	0.09	0.08	0.07
0.75		SGN	25.88	17.25	12.94	8.32	5.78	4.25	3.25	2.57	2.08	1.72	1.45	1.23	1.06	0.93	0.81	0.72	0.64	0.58	0.52
	16.68	L/150	25.88	17.25	12.94	8.32	5.19	3.30	2.21	1.55	1.13	0.85	0.66	0.52	0.41	0.34	0.28	0.23	0.19	0.17	0.14
	16.88	L/200	25.88	17.25	12.94	6.75	3.93	2.47	1.66	1.17	0.85	0.64	0.49	0.39	0.31	0.25	0.21	0.17	0.15	0.12	0.11
		L/300	25.88	17.25	8.80	4.52	2.62	1.65	1.11	0.78	0.57	0.43	0.33	0.26	0.21	0.17	0.14	0.12	0.10	0.08	0.07
0.80		SGN	29.24	19.50	14.05	9.00	6.26	4.60	3.52	2.78	2.25	1.86	1.57	1.33	1.15	1.00	0.88	0.78	0.69	0.62	0.56
	17.96	L/150	29.24	19.50	14.05	9.00	5.58	3.52	2.36	1.66	1.21	0.91	0.70	0.55	0.44	0.36	0.30	0.25	0.21	0.18	0.15
	18.01	L/200	29.24	19.50	14.00	7.23	4.19	2.64	1.77	1.24	0.91	0.68	0.52	0.41	0.33	0.27	0.22	0.18	0.16	0.13	0.11
		L/300	29.24	19.50	9.39	4.82	2.79	1.76	1.18	0.83	0.60	0.45	0.35	0.28	0.22	0.18	0.15	0.12	0.10	0.09	0.08
0.88		SGN	35.03	23.35	15.73	10.05	6.98	5.14	3.93	3.11	2.52	2.08	1.75	1.49	1.29	1.12	0.99	0.87	0.78	0.70	0.63
	19.75	L/150	35.03	23.35	15.73	10.05	6.14	3.87	2.59	1.82	1.33	1.00	0.77	0.61	0.48	0.39	0.32	0.27	0.23	0.19	0.17
	19.81	L/200	35.03	23.35	15.50	7.95	4.61	2.90	1.95	1.37	1.00	0.75	0.58	0.45	0.36	0.30	0.24	0.20	0.17	0.15	0.12
		L/300	35.03	23.35	10.33	5.30	3.07	1.94	1.30	0.91	0.66	0.50	0.38	0.30	0.24	0.20	0.16	0.14	0.11	0.10	0.08
1.00		SGN	44.60	29.73	18.22	11.64	8.09	5.95	4.56	3.60	2.92	2.41	2.03	1.73	1.49	1.30	1.14	1.01	0.90	0.81	0.73
	22.45	L/150	44.60	29.73	18.22	11.64	6.98	4.40	2.95	2.07	1.51	1.14	0.87	0.69	0.55	0.45	0.37	0.31	0.26	0.22	0.19
	22.51	L/200	44.60	29.73	17.61	9.04	5.24	3.30	2.21	1.55	1.13	0.85	0.66	0.52	0.41	0.34	0.28	0.23	0.19	0.17	0.14
		L/300	44.60	27.69	11.74	6.02	3.49	2.20	1.47	1.04	0.76	0.57	0.44	0.34	0.28	0.22	0.18	0.15	0.13	0.11	0.09

Liczba przęseł:		**2**	**podparcie 40 - 120 - 40**																		
Grubość	*Jx [cm4]*	*Przypadek*	*0.50*	*0.75*	*1.00*	*1.25*	*1.50*	*1.75*	*2.00*	*2.25*	*2.50*	*2.75*	*3.00*	*3.25*	*3.50*	*3.75*	*4.00*	*4.25*	*4.50*	*4.75*	*5.00*
0.50	min/max	SGN	13.93	7.61	4.84	3.36	2.47	1.90	1.51	1.22	0.99	0.82	0.69	0.59	0.51	0.44	0.39	0.35	0.31	0.28	0.25
	10.03	L/150	13.93	7.61	4.84	3.36	2.47	1.90	1.51	1.22	0.99	0.82	0.69	0.59	0.51	0.44	0.39	0.35	0.30	0.26	0.22
	11.26	L/200	13.93	7.61	4.84	3.36	2.47	1.90	1.51	1.22	0.99	0.82	0.69	0.59	0.48	0.40	0.33	0.27	0.23	0.20	0.17
		L/300	13.93	7.61	4.84	3.36	2.47	1.90	1.51	1.21	0.89	0.67	0.52	0.41	0.33	0.27	0.22	0.19	0.16	0.13	0.11
0.60		SGN	18.86	10.26	6.50	4.51	3.31	2.54	2.01	1.61	1.31	1.08	0.91	0.78	0.68	0.59	0.52	0.46	0.41	0.37	0.33
	12.78	L/150	18.86	10.26	6.50	4.51	3.31	2.54	2.01	1.61	1.31	1.08	0.91	0.78	0.68	0.59	0.52	0.44	0.37	0.32	0.27
	13.51	L/200	18.86	10.26	6.50	4.51	3.31	2.54	2.01	1.61	1.31	1.08	0.91	0.74	0.60	0.48	0.40	0.33	0.28	0.24	0.20
		L/300	18.86	10.26	6.50	4.51	3.31	2.54	2.01	1.49	1.09	0.82	0.63	0.50	0.40	0.32	0.27	0.22	0.19	0.16	0.14
0.63		SGN	20.45	11.11	7.03	4.87	3.58	2.75	2.17	1.73	1.41	1.17	0.99	0.84	0.73	0.64	0.56	0.50	0.44	0.40	0.36
	13.56	L/150	20.45	11.11	7.03	4.87	3.58	2.75	2.17	1.73	1.41	1.17	0.99	0.84	0.73	0.64	0.56	0.47	0.39	0.33	0.29
	14.18	L/200	20.45	11.11	7.03	4.87	3.58	2.75	2.17	1.73	1.41	1.17	0.99	0.78	0.63	0.51	0.42	0.35	0.29	0.25	0.21
		L/300	20.45	11.11	7.03	4.87	3.58	2.75	2.17	1.57	1.14	0.86	0.66	0.52	0.42	0.34	0.28	0.23	0.20	0.17	0.14
0.70		SGN	24.33	13.18	8.34	5.77	4.24	3.25	2.56	2.04	1.66	1.37	1.16	0.99	0.86	0.75	0.66	0.58	0.52	0.47	0.42
	15.38	L/150	24.33	13.18	8.34	5.77	4.24	3.25	2.56	2.04	1.66	1.37	1.16	0.99	0.86	0.75	0.62	0.52	0.44	0.37	0.32
	15.76	L/200	24.33	13.18	8.34	5.77	4.24	3.25	2.56	2.04	1.66	1.37	1.10	0.87	0.70	0.57	0.47	0.39	0.33	0.28	0.24
		L/300	24.33	13.18	8.34	5.77	4.24	3.25	2.48	1.74	1.27	0.95	0.74	0.58	0.46	0.38	0.31	0.26	0.22	0.19	0.16
0.75		SGN	27.25	14.74	9.31	6.44	4.73	3.62	2.85	2.26	1.84	1.53	1.29	1.10	0.95	0.83	0.73	0.65	0.58	0.52	0.47
	16.68	L/150	*27.25*	*14.74*	*9.31*	*6.44*	*4.73*	*3.62*	*2.85*	*2.26*	*1.84*	*1.53*	*1.29*	*1.10*	*0.95*	*0.81*	*0.67*	*0.56*	*0.47*	*0.40*	*0.34*
	16.88	L/200	27.25	14.74	9.31	6.44	4.73	3.62	2.85	2.26	1.84	1.53	1.18	0.93	0.74	0.61	0.50	0.42	0.35	0.30	0.26
		L/300	27.25	14.74	9.31	6.44	4.73	3.62	2.66	1.87	1.36	1.02	0.79	0.62	0.50	0.40	0.33	0.28	0.23	0.20	0.17
0.80		SGN	30.29	16.36	10.33	7.13	5.23	4.01	3.14	2.50	2.03	1.68	1.42	1.21	1.05	0.91	0.81	0.71	0.64	0.57	0.52
	17.96	L/150	30.29	16.36	10.33	7.13	5.23	4.01	3.14	2.50	2.03	1.68	1.42	1.21	1.05	0.86	0.71	0.59	0.50	0.42	0.36
	18.01	L/200	30.29	16.36	10.33	7.13	5.23	4.01	3.14	2.50	2.03	1.64	1.26	0.99	0.79	0.65	0.53	0.44	0.37	0.32	0.27
		L/300	30.29	16.36	10.33	7.13	5.23	4.01	2.83	1.99	1.45	1.09	0.84	0.66	0.53	0.43	0.35	0.30	0.25	0.21	0.18
0.88		SGN	35.36	19.06	12.01	8.29	6.07	4.65	3.63	2.88	2.34	1.94	1.64	1.40	1.21	1.06	0.93	0.83	0.74	0.66	0.60
	19.75	L/150	35.36	19.06	12.01	8.29	6.07	4.65	3.63	2.88	2.34	1.94	1.64	1.40	1.17	0.95	0.78	0.65	0.55	0.47	0.40
	19.81	L/200	35.36	19.06	12.01	8.29	6.07	4.65	3.63	2.88	2.34	1.80	1.39	1.09	0.87	0.71	0.59	0.49	0.41	0.35	0.30
		L/300	35.36	19.06	12.01	8.29	6.07	4.65	3.12	2.19	1.60	1.20	0.92	0.73	0.58	0.47	0.39	0.33	0.27	0.23	0.20
1.00		SGN	43.43	23.33	14.67	10.11	7.40	5.66	4.38	3.48	2.83	2.35	1.98	1.69	1.46	1.28	1.12	1.00	0.89	0.80	0.72
	22.45	L/150	43.43	23.33	14.67	10.11	7.40	5.66	4.38	3.48	2.83	2.35	1.98	1.65	1.32	1.08	0.89	0.74	0.62	0.53	0.45
	22.51	L/200	43.43	23.33	14.67	10.11	7.40	5.66	4.38	3.48	2.72	2.05	1.58	1.24	0.99	0.81	0.67	0.56	0.47	0.40	0.34
		L/300	43.43	23.33	14.67	10.11	7.40	5.28	3.54	2.49	1.82	1.36	1.05	0.83	0.66	0.54	0.44	0.37	0.31	0.27	0.23

Liczba przęseł:		**3**	**podparcie 40 - 120 - 120 - 40**																		
Grubość	*Jx [cm4]*	*Przypadek*	*0.50*	*0.75*	*1.00*	*1.25*	*1.50*	*1.75*	*2.00*	*2.25*	*2.50*	*2.75*	*3.00*	*3.25*	*3.50*	*3.75*	*4.00*	*4.25*	*4.50*	*4.75*	*5.00*
0.50	min/max	SGN	14.94	9.12	5.83	4.07	3.01	2.32	1.84	1.50	1.23	1.02	0.86	0.74	0.64	0.56	0.49	0.43	0.39	0.35	0.31
	10.03	L/150	14.94	9.12	5.83	4.07	3.01	2.32	1.84	1.50	1.23	1.00	0.78	0.62	0.50	0.41	0.34	0.28	0.24	0.20	0.17
	11.26	L/200	14.94	9.12	5.83	4.07	3.01	2.32	1.84	1.38	1.02	0.77	0.60	0.47	0.38	0.31	0.26	0.21	0.18	0.15	0.13
		L/300	14.94	9.12	5.83	4.07	3.01	1.96	1.33	0.95	0.70	0.53	0.41	0.32	0.26	0.21	0.17	0.15	0.12	0.10	0.09
0.60		SGN	21.17	12.30	7.85	5.46	4.03	3.10	2.46	2.00	1.63	1.35	1.14	0.97	0.84	0.74	0.65	0.57	0.51	0.46	0.42
	12.78	L/150	21.17	12.30	7.85	5.46	4.03	3.10	2.46	2.00	1.63	1.25	0.97	0.77	0.62	0.50	0.42	0.35	0.29	0.25	0.21
	13.51	L/200	21.17	12.30	7.85	5.46	4.03	3.10	2.42	1.72	1.26	0.95	0.74	0.58	0.47	0.38	0.31	0.26	0.22	0.19	0.16
		L/300	21.17	12.30	7.85	5.46	3.83	2.45	1.66	1.17	0.86	0.64	0.50	0.39	0.31	0.25	0.21	0.17	0.15	0.13	0.11
0.63		SGN	23.23	13.33	8.49	5.91	4.36	3.35	2.66	2.16	1.76	1.46	1.23	1.05	0.91	0.79	0.70	0.62	0.55	0.50	0.45
	13.56	L/150	23.23	13.33	8.49	5.91	4.36	3.35	2.66	2.16	1.75	1.33	1.03	0.81	0.65	0.53	0.44	0.37	0.31	0.26	0.23
	14.18	L/200	23.23	13.33	8.49	5.91	4.36	3.35	2.57	1.82	1.34	1.01	0.78	0.61	0.49	0.40	0.33	0.28	0.23	0.20	0.17
		L/300	23.23	13.33	8.49	5.91	4.06	2.59	1.75	1.23	0.90	0.68	0.52	0.41	0.33	0.27	0.22	0.18	0.15	0.13	0.11
0.70		SGN	28.38	15.83	10.07	7.00	5.16	3.96	3.14	2.54	2.07	1.71	1.45	1.23	1.07	0.93	0.82	0.73	0.65	0.58	0.53
	15.38	L/150	28.38	15.83	10.07	7.00	5.16	3.96	3.14	2.54	1.99	1.50	1.16	0.91	0.73	0.59	0.49	0.41	0.34	0.29	0.25
	15.76	L/200	28.38	15.83	10.07	7.00	5.16	3.96	2.91	2.06	1.50	1.13	0.87	0.68	0.55	0.44	0.37	0.31	0.26	0.22	0.19
		L/300	28.38	15.83	10.07	7.00	4.61	2.91	1.95	1.37	1.00	0.75	0.58	0.46	0.36	0.30	0.24	0.20	0.17	0.15	0.13
0.75		SGN	32.35	17.71	11.25	7.81	5.75	4.42	3.50	2.82	2.30	1.90	1.61	1.37	1.19	1.04	0.91	0.81	0.72	0.65	0.59
	16.68	L/150	32.35	17.71	11.25	7.81	5.75	4.42	3.50	2.82	2.14	1.61	1.24	0.98	0.78	0.64	0.52	0.44	0.37	0.31	0.27
	16.88	L/200	32.35	17.71	11.25	7.81	5.75	4.42	3.13	2.20	1.61	1.21	0.93	0.73	0.59	0.48	0.39	0.33	0.28	0.23	0.20
		L/300	32.35	17.71	11.25	7.81	4.94	3.12	2.09	1.47	1.07	0.80	0.62	0.49	0.39	0.32	0.26	0.22	0.18	0.16	0.13
0.80		SGN	36.07	19.66	12.48	8.66	6.37	4.89	3.88	3.11	2.53	2.10	1.77	1.51	1.31	1.14	1.01	0.89	0.80	0.72	0.65
	17.96	L/150	36.07	19.66	12.48	8.66	6.37	4.89	3.88	3.11	2.28	1.72	1.32	1.04	0.83	0.68	0.56	0.47	0.39	0.33	0.29
	18.01	L/200	36.07	19.66	12.48	8.66	6.37	4.89	3.34	2.35	1.71	1.29	0.99	0.78	0.62	0.51	0.42	0.35	0.29	0.25	0.21
		L/300	36.07	19.66	12.48	8.66	5.27	3.32	2.23	1.57	1.14	0.86	0.66	0.52	0.42	0.34	0.28	0.23	0.20	0.17	0.14
0.88		SGN	42.13	22.91	14.52	10.07	7.40	5.68	4.50	3.59	2.92	2.43	2.04	1.75	1.51	1.32	1.16	1.03	0.92	0.83	0.75
	19.75	L/150	42.13	22.91	14.52	10.07	7.40	5.68	4.50	3.45	2.51	1.89	1.45	1.14	0.92	0.75	0.61	0.51	0.43	0.37	0.31
	19.81	L/200	42.13	22.91	14.52	10.07	7.40	5.48	3.68	2.58	1.88	1.42	1.09	0.86	0.69	0.56	0.46	0.38	0.32	0.28	0.24
		L/300	42.13	22.91	14.52	10.00	5.80	3.66	2.45	1.72	1.26	0.94	0.73	0.57	0.46	0.37	0.31	0.26	0.22	0.18	0.16
1.00		SGN	51.78	28.07	17.75	12.29	9.02	6.91	5.47	4.34	3.53	2.93	2.47	2.11	1.82	1.59	1.40	1.24	1.11	1.00	0.90
	22.45	L/150	51.78	28.07	17.75	12.29	9.02	6.91	5.47	3.91	2.85	2.15	1.65	1.30	1.04	0.85	0.70	0.58	0.49	0.42	0.36
	22.51	L/200	51.78	28.07	17.75	12.29	9.02	6.23	4.18	2.94	2.14	1.61	1.24	0.98	0.78	0.64	0.52	0.44	0.37	0.31	0.27
		L/300	51.78	28.07	17.75	11.37	6.59	4.15	2.79	1.96	1.43	1.07	0.83	0.65	0.52	0.42	0.35	0.29	0.25	0.21	0.18

S250 GD

T-35		Negatyw																			
Liczba przęseł:		**1**	**podparcie 40 - 40**																		
Grubość	*Jx [cm4]*	*Przypadek*	*0.50*	*0.75*	*1.00*	*1.25*	*1.50*	*1.75*	*2.00*	*2.25*	*2.50*	*2.75*	*3.00*	*3.25*	*3.50*	*3.75*	*4.00*	*4.25*	*4.50*	*4.75*	*5.00*
0.50	min/max	SGN	11.95	7.97	5.97	4.03	2.80	2.06	1.58	1.25	1.01	0.83	0.70	0.60	0.51	0.45	0.39	0.35	0.31	0.28	0.25
	9.37	L/150	11.95	7.97	5.97	4.03	2.80	1.83	1.25	0.89	0.65	0.50	0.38	0.30	0.25	0.20	0.17	0.14	0.12	0.10	0.09
	10.71	L/200	11.95	7.97	5.97	3.74	2.21	1.42	0.96	0.68	0.50	0.38	0.30	0.23	0.19	0.15	0.13	0.11	0.09	0.08	0.07
		L/300	11.95	7.97	4.93	2.60	1.53	0.98	0.66	0.47	0.35	0.26	0.20	0.16	0.13	0.11	0.09	0.07	0.06	0.05	0.04
0.60		SGN	16.93	11.29	8.39	5.37	3.73	2.74	2.10	1.66	1.35	1.11	0.93	0.80	0.69	0.60	0.53	0.47	0.42	0.37	0.34
	11.71	L/150	16.93	11.29	8.39	5.37	3.64	2.33	1.59	1.13	0.83	0.63	0.49	0.39	0.31	0.25	0.21	0.18	0.15	0.13	0.11
	13.47	L/200	16.93	11.29	8.39	4.77	2.82	1.80	1.22	0.87	0.64	0.48	0.37	0.30	0.24	0.19	0.16	0.13	0.11	0.10	0.08
		L/300	16.93	11.29	6.31	3.31	1.95	1.24	0.84	0.60	0.44	0.33	0.26	0.20	0.16	0.13	0.11	0.09	0.08	0.07	0.06
0.63		SGN	18.58	12.39	9.04	5.79	4.02	2.96	2.27	1.79	1.45	1.20	1.01	0.86	0.74	0.64	0.57	0.50	0.45	0.40	0.36
	12.49	L/150	18.58	12.39	9.04	5.79	3.89	2.49	1.69	1.20	0.88	0.67	0.52	0.41	0.33	0.27	0.22	0.19	0.16	0.14	0.12
	14.18	L/200	18.58	12.39	9.04	5.08	3.00	1.92	1.30	0.92	0.68	0.51	0.40	0.32	0.25	0.21	0.17	0.14	0.12	0.10	0.09
		L/300	18.58	12.39	6.72	3.53	2.08	1.32	0.90	0.63	0.47	0.35	0.27	0.22	0.17	0.14	0.12	0.10	0.08	0.07	0.06
0.70		SGN	22.70	15.14	10.62	6.81	4.73	3.48	2.66	2.10	1.70	1.41	1.18	1.01	0.87	0.76	0.67	0.59	0.53	0.47	0.43
	14.35	L/150	22.70	15.14	10.62	6.81	4.46	2.86	1.94	1.38	1.01	0.77	0.60	0.47	0.38	0.31	0.26	0.21	0.18	0.15	0.13
	15.76	L/200	22.70	15.14	10.62	5.84	3.44	2.20	1.49	1.06	0.78	0.59	0.46	0.36	0.29	0.24	0.19	0.16	0.14	0.12	0.10
		L/300	22.70	15.14	7.71	4.04	2.37	1.51	1.02	0.72	0.53	0.40	0.31	0.24	0.19	0.16	0.13	0.11	0.09	0.08	0.07
0.75		SGN	25.88	17.25	11.80	7.56	5.25	3.86	2.96	2.34	1.89	1.56	1.31	1.12	0.97	0.84	0.74	0.66	0.58	0.52	0.47
	15.70	L/150	25.88	17.25	11.80	7.56	4.88	3.13	2.12	1.51	1.11	0.84	0.65	0.51	0.41	0.34	0.28	0.23	0.19	0.17	0.14
	16.88	L/200	25.88	17.25	11.80	6.39	3.76	2.40	1.63	1.15	0.85	0.64	0.49	0.39	0.31	0.25	0.21	0.17	0.15	0.12	0.11
		L/300	25.88	17.25	8.43	4.41	2.59	1.65	1.11	0.78	0.57	0.43	0.33	0.26	0.21	0.17	0.14	0.12	0.10	0.08	0.07
0.80		SGN	29.24	19.50	13.01	8.34	5.79	4.26	3.26	2.58	2.09	1.73	1.45	1.24	1.07	0.93	0.82	0.72	0.64	0.58	0.52
	17.07	L/150	29.24	19.50	13.01	8.34	5.31	3.40	2.30	1.63	1.20	0.91	0.70	0.55	0.44	0.36	0.30	0.25	0.21	0.18	0.15
	18.01	L/200	29.24	19.50	13.01	6.94	4.09	2.61	1.77	1.24	0.91	0.68	0.52	0.41	0.33	0.27	0.22	0.18	0.16	0.13	0.11
		L/300	29.24	19.50	9.15	4.78	2.79	1.76	1.18	0.83	0.60	0.45	0.35	0.28	0.22	0.18	0.15	0.12	0.10	0.09	0.08
0.88		SGN	35.03	23.35	15.02	9.62	6.69	4.91	3.76	2.97	2.41	1.99	1.67	1.43	1.23	1.07	0.94	0.83	0.74	0.67	0.60
	19.29	L/150	35.03	23.35	15.02	9.62	6.00	3.83	2.59	1.82	1.33	1.00	0.77	0.61	0.48	0.39	0.32	0.27	0.23	0.19	0.17
	19.81	L/200	35.03	23.35	14.95	7.83	4.60	2.90	1.94	1.37	1.00	0.75	0.58	0.45	0.36	0.30	0.24	0.20	0.17	0.15	0.12
		L/300	35.03	23.35	10.30	5.29	3.07	1.93	1.30	0.91	0.66	0.50	0.38	0.30	0.24	0.20	0.16	0.14	0.11	0.10	0.08
1.00		SGN	44.60	29.73	18.14	11.62	8.08	5.93	4.54	3.59	2.91	2.40	2.02	1.72	1.49	1.29	1.14	1.01	0.90	0.81	0.73
	22.42	L/150	44.60	29.73	18.14	11.62	6.97	4.40	2.95	2.07	1.51	1.13	0.87	0.69	0.55	0.45	0.37	0.31	0.26	0.22	0.19
	22.51	L/200	44.60	29.73	17.56	9.02	5.23	3.30	2.21	1.55	1.13	0.85	0.66	0.52	0.41	0.34	0.28	0.23	0.19	0.17	0.14
		L/300	44.60	27.56	11.71	6.01	3.49	2.20	1.47	1.04	0.75	0.57	0.44	0.34	0.28	0.22	0.18	0.15	0.13	0.11	0.09

Liczba przęseł:		**2**	**podparcie 40 - 120 - 40**																		
Grubość	*Jx [cm4]*	*Przypadek*	*0.50*	*0.75*	*1.00*	*1.25*	*1.50*	*1.75*	*2.00*	*2.25*	*2.50*	*2.75*	*3.00*	*3.25*	*3.50*	*3.75*	*4.00*	*4.25*	*4.50*	*4.75*	*5.00*
0.50	min/max	SGN	15.83	8.74	5.61	3.92	2.90	2.24	1.78	1.45	1.21	1.02	0.86	0.73	0.63	0.55	0.48	0.43	0.38	0.34	0.31
	9.37	L/150	15.83	8.74	5.61	3.92	2.90	2.24	1.78	1.45	1.21	1.02	0.86	0.73	0.60	0.49	0.41	0.34	0.29	0.25	0.21
	10.71	L/200	15.83	8.74	5.61	3.92	2.90	2.24	1.78	1.45	1.21	0.93	0.73	0.58	0.46	0.38	0.32	0.26	0.22	0.19	0.16
		L/300	15.83	8.74	5.61	3.92	2.90	2.24	1.62	1.16	0.85	0.65	0.50	0.40	0.32	0.26	0.22	0.18	0.15	0.13	0.11
0.60		SGN	21.10	11.56	7.36	5.13	3.78	2.91	2.31	1.88	1.56	1.29	1.08	0.93	0.80	0.70	0.61	0.54	0.49	0.44	0.39
	11.71	L/150	21.10	11.56	7.36	5.13	3.78	2.91	2.31	1.88	1.56	1.29	1.08	0.93	0.76	0.62	0.52	0.43	0.37	0.31	0.27
	13.47	L/200	21.10	11.56	7.36	5.13	3.78	2.91	2.31	1.88	1.55	1.18	0.92	0.73	0.58	0.48	0.40	0.33	0.28	0.24	0.20
		L/300	21.10	11.56	7.36	5.13	3.78	2.91	2.05	1.46	1.07	0.81	0.63	0.50	0.40	0.32	0.27	0.22	0.19	0.16	0.14
0.63		SGN	22.74	12.42	7.90	5.49	4.05	3.11	2.47	2.01	1.65	1.37	1.15	0.98	0.85	0.74	0.65	0.58	0.52	0.46	0.42
	12.49	L/150	22.74	12.42	7.90	5.49	4.05	3.11	2.47	2.01	1.65	1.37	1.15	0.98	0.81	0.66	0.55	0.46	0.39	0.33	0.29
	14.18	L/200	22.74	12.42	7.90	5.49	4.05	3.11	2.47	2.01	1.65	1.25	0.97	0.77	0.62	0.51	0.42	0.35	0.29	0.25	0.21
		L/300	22.74	12.42	7.90	5.49	4.05	3.11	2.18	1.55	1.14	0.86	0.66	0.52	0.42	0.34	0.28	0.23	0.20	0.17	0.14
0.70		SGN	26.66	14.47	9.17	6.35	4.67	3.59	2.84	2.31	1.88	1.56	1.31	1.12	0.97	0.84	0.74	0.66	0.59	0.53	0.48
	14.35	L/150	26.66	14.47	9.17	6.35	4.67	3.59	2.84	2.31	1.88	1.56	1.31	1.12	0.92	0.75	0.62	0.52	0.44	0.37	0.32
	15.76	L/200	26.66	14.47	9.17	6.35	4.67	3.59	2.84	2.31	1.88	1.43	1.10	0.87	0.69	0.57	0.47	0.39	0.33	0.28	0.24
		L/300	26.66	14.47	9.17	6.35	4.67	3.59	2.48	1.74	1.27	0.95	0.74	0.58	0.46	0.38	0.31	0.26	0.22	0.19	0.16
0.75		SGN	29.54	15.98	10.10	6.99	5.13	3.94	3.11	2.51	2.04	1.69	1.42	1.22	1.05	0.92	0.81	0.72	0.64	0.57	0.52
	15.70	L/150	*29.54*	*15.98*	*10.10*	*6.99*	*5.13*	*3.94*	*3.11*	*2.51*	*2.04*	*1.69*	*1.42*	*1.22*	*0.99*	*0.81*	*0.67*	*0.56*	*0.47*	*0.40*	*0.34*
	16.88	L/200	29.54	15.98	10.10	6.99	5.13	3.94	3.11	2.51	2.04	1.53	1.18	0.93	0.74	0.61	0.50	0.42	0.35	0.30	0.26
		L/300	29.54	15.98	10.10	6.99	5.13	3.94	2.65	1.86	1.36	1.02	0.79	0.62	0.50	0.40	0.33	0.28	0.23	0.20	0.17
0.80		SGN	32.51	17.53	11.05	7.64	5.60	4.29	3.39	2.72	2.21	1.83	1.54	1.31	1.14	0.99	0.87	0.77	0.69	0.62	0.56
	17.07	L/150	32.51	17.53	11.05	7.64	5.60	4.29	3.39	2.72	2.21	1.83	1.54	1.31	1.06	0.86	0.71	0.59	0.50	0.42	0.36
	18.01	L/200	32.51	17.53	11.05	7.64	5.60	4.29	3.39	2.72	2.18	1.64	1.26	0.99	0.79	0.65	0.53	0.44	0.37	0.32	0.27
		L/300	32.51	17.53	11.05	7.64	5.60	4.22	2.83	1.99	1.45	1.09	0.84	0.66	0.53	0.43	0.35	0.30	0.25	0.21	0.18
0.88		SGN	37.41	20.08	12.62	8.70	6.36	4.87	3.84	3.05	2.48	2.05	1.73	1.47	1.27	1.11	0.98	0.87	0.77	0.69	0.63
	19.29	L/150	37.41	20.08	12.62	8.70	6.36	4.87	3.84	3.05	2.48	2.05	1.73	1.45	1.16	0.95	0.78	0.65	0.55	0.47	0.40
	19.81	L/200	37.41	20.08	12.62	8.70	6.36	4.87	3.84	3.05	2.39	1.80	1.39	1.09	0.87	0.71	0.59	0.49	0.41	0.35	0.30
		L/300	37.41	20.08	12.62	8.70	6.36	4.64	3.11	2.19	1.60	1.20	0.92	0.73	0.58	0.47	0.39	0.33	0.27	0.23	0.20
1.00		SGN	45.09	24.02	15.02	10.31	7.53	5.74	4.46	3.53	2.87	2.38	2.00	1.71	1.47	1.29	1.13	1.00	0.90	0.81	0.73
	22.42	L/150	45.09	24.02	15.02	10.31	7.53	5.74	4.46	3.53	2.87	2.38	2.00	1.65	1.32	1.08	0.89	0.74	0.62	0.53	0.45
	22.51	L/200	45.09	24.02	15.02	10.31	7.53	5.74	4.46	3.53	2.72	2.04	1.58	1.24	0.99	0.81	0.67	0.56	0.47	0.40	0.34
		L/300	45.09	24.02	15.02	10.31	7.53	5.27	3.54	2.49	1.81	1.36	1.05	0.83	0.66	0.54	0.44	0.37	0.31	0.27	0.23

Liczba przęseł:		**3**	**podparcie 40 - 120 - 120 - 40**																		
Grubość	*Jx [cm4]*	*Przypadek*	*0.50*	*0.75*	*1.00*	*1.25*	*1.50*	*1.75*	*2.00*	*2.25*	*2.50*	*2.75*	*3.00*	*3.25*	*3.50*	*3.75*	*4.00*	*4.25*	*4.50*	*4.75*	*5.00*
0.50	min/max	SGN	14.94	9.96	6.73	4.73	3.52	2.72	2.17	1.77	1.48	1.25	1.07	0.91	0.79	0.69	0.60	0.54	0.48	0.43	0.39
	9.37	L/150	14.94	9.96	6.73	4.73	3.52	2.72	2.17	1.68	1.24	0.95	0.74	0.58	0.47	0.39	0.32	0.27	0.23	0.19	0.17
	10.71	L/200	14.94	9.96	6.73	4.73	3.52	2.66	1.82	1.30	0.96	0.73	0.57	0.45	0.36	0.30	0.24	0.21	0.17	0.15	0.13
		L/300	14.94	9.96	6.73	4.73	2.88	1.85	1.26	0.90	0.66	0.50	0.39	0.31	0.25	0.20	0.17	0.14	0.12	0.10	0.09
0.60		SGN	21.17	13.82	8.86	6.20	4.59	3.54	2.82	2.30	1.91	1.61	1.35	1.16	1.00	0.87	0.77	0.68	0.61	0.55	0.49
	11.71	L/150	21.17	13.82	8.86	6.20	4.59	3.54	2.82	2.13	1.58	1.20	0.93	0.74	0.59	0.49	0.40	0.34	0.29	0.24	0.21
	13.47	L/200	21.17	13.82	8.86	6.20	4.59	3.38	2.31	1.64	1.21	0.92	0.71	0.57	0.46	0.37	0.31	0.26	0.22	0.19	0.16
		L/300	21.17	13.82	8.86	6.13	3.65	2.34	1.60	1.13	0.83	0.63	0.49	0.39	0.31	0.25	0.21	0.17	0.15	0.13	0.11
0.63		SGN	23.23	14.86	9.51	6.64	4.91	3.79	3.01	2.45	2.04	1.71	1.44	1.23	1.06	0.93	0.81	0.72	0.65	0.58	0.52
	12.49	L/150	23.23	14.86	9.51	6.64	4.91	3.79	3.01	2.27	1.68	1.27	0.99	0.78	0.63	0.52	0.43	0.36	0.30	0.26	0.22
	14.18	L/200	23.23	14.86	9.51	6.64	4.91	3.60	2.46	1.75	1.29	0.98	0.76	0.60	0.48	0.40	0.33	0.27	0.23	0.20	0.17
		L/300	23.23	14.86	9.51	6.53	3.88	2.50	1.70	1.21	0.89	0.67	0.52	0.41	0.33	0.27	0.22	0.18	0.15	0.13	0.11
0.70		SGN	28.38	17.34	11.05	7.70	5.68	4.37	3.47	2.82	2.34	1.94	1.64	1.40	1.21	1.05	0.93	0.82	0.73	0.66	0.60
	14.35	L/150	28.38	17.34	11.05	7.70	5.68	4.37	3.47	2.60	1.92	1.45	1.13	0.89	0.72	0.59	0.49	0.41	0.34	0.29	0.25
	15.76	L/200	28.38	17.34	11.05	7.70	5.68	4.12	2.81	2.00	1.47	1.12	0.87	0.68	0.55	0.44	0.37	0.31	0.26	0.22	0.19
		L/300	28.38	17.34	11.05	7.48	4.44	2.85	1.94	1.37	1.00	0.75	0.58	0.45	0.36	0.30	0.24	0.20	0.17	0.15	0.13
0.75		SGN	32.35	19.16	12.19	8.47	6.24	4.80	3.81	3.10	2.55	2.11	1.78	1.52	1.31	1.14	1.01	0.89	0.80	0.72	0.65
	15.70	L/150	32.35	19.16	12.19	8.47	6.24	4.80	3.81	2.84	2.09	1.58	1.23	0.97	0.78	0.63	0.52	0.44	0.37	0.31	0.27
	16.88	L/200	32.35	19.16	12.19	8.47	6.24	4.50	3.07	2.18	1.60	1.21	0.93	0.73	0.59	0.48	0.39	0.33	0.28	0.23	0.20
		L/300	32.35	19.16	12.19	8.17	4.85	3.10	2.09	1.47	1.07	0.80	0.62	0.49	0.39	0.32	0.26	0.22	0.18	0.16	0.13
0.80		SGN	36.56	21.03	13.35	9.26	6.82	5.24	4.15	3.37	2.76	2.28	1.92	1.64	1.42	1.24	1.09	0.96	0.86	0.77	0.70
	17.07	L/150	36.56	21.03	13.35	9.26	6.82	5.24	4.15	3.08	2.26	1.72	1.32	1.04	0.83	0.68	0.56	0.47	0.39	0.33	0.29
	18.01	L/200	36.56	21.03	13.35	9.26	6.82	4.88	3.32	2.35	1.71	1.29	0.99	0.78	0.62	0.51	0.42	0.35	0.29	0.25	0.21
		L/300	36.56	21.03	13.35	8.87	5.25	3.32	2.23	1.56	1.14	0.86	0.66	0.52	0.42	0.34	0.28	0.23	0.20	0.17	0.14
0.88		SGN	43.78	24.12	15.26	10.56	7.74	5.94	4.71	3.80	3.09	2.56	2.16	1.84	1.59	1.39	1.22	1.08	0.97	0.87	0.78
	19.29	L/150	43.78	24.12	15.26	10.56	7.74	5.94	4.71	3.44	2.51	1.89	1.45	1.14	0.92	0.74	0.61	0.51	0.43	0.37	0.31
	19.81	L/200	43.78	24.12	15.26	10.56	7.74	5.48	3.67	2.58	1.88	1.42	1.09	0.86	0.69	0.56	0.46	0.38	0.32	0.28	0.24
		L/300	43.78	24.12	15.26	9.97	5.79	3.65	2.45	1.72	1.26	0.94	0.73	0.57	0.46	0.37	0.31	0.26	0.22	0.18	0.16
1.00		SGN	53.76	28.91	18.19	12.54	9.18	7.02	5.55	4.41	3.58	2.97	2.50	2.13	1.84	1.61	1.41	1.25	1.12	1.01	0.91
	22.42	L/150	53.76	28.91	18.19	12.54	9.18	7.02	5.55	3.91	2.85	2.14	1.65	1.30	1.04	0.85	0.70	0.58	0.49	0.42	0.36
	22.51	L/200	53.76	28.91	18.19	12.54	9.18	6.22	4.17	2.93	2.14	1.61	1.24	0.97	0.78	0.63	0.52	0.44	0.37	0.31	0.27
		L/300	53.76	28.91	18.19	11.33	6.58	4.15	2.78	1.96	1.43	1.07	0.83	0.65	0.52	0.42	0.35	0.29	0.25	0.21	0.18

S250 GD

T-35		Pozytyw																			
Liczba przęseł:		**1**	**podparcie 40 - 40**																		
Grubość	*Jx [cm4]*	*Przypadek*	*0.50*	*0.75*	*1.00*	*1.25*	*1.50*	*1.75*	*2.00*	*2.25*	*2.50*	*2.75*	*3.00*	*3.25*	*3.50*	*3.75*	*4.00*	*4.25*	*4.50*	*4.75*	*5.00*
0.50	min/max	SGN	11.95	7.97	5.97	4.78	3.47	2.55	1.95	1.54	1.25	1.03	0.87	0.74	0.64	0.56	0.49	0.43	0.39	0.35	0.31
	10.03	L/150	11.95	7.97	5.97	4.78	3.12	2.04	1.38	0.98	0.72	0.54	0.42	0.33	0.27	0.22	0.18	0.15	0.13	0.11	0.09
	11.26	L/200	11.95	7.97	5.97	4.11	2.45	1.56	1.05	0.75	0.55	0.41	0.32	0.25	0.20	0.17	0.14	0.11	0.10	0.08	0.07
		L/300	11.95	7.97	5.28	2.85	1.68	1.07	0.72	0.51	0.37	0.28	0.22	0.17	0.14	0.11	0.09	0.08	0.06	0.06	0.05
0.60		SGN	16.93	11.29	8.47	6.34	4.40	3.24	2.48	1.96	1.59	1.31	1.10	0.94	0.81	0.71	0.62	0.55	0.49	0.44	0.40
	12.78	L/150	16.93	11.29	8.47	6.34	3.98	2.53	1.72	1.21	0.89	0.67	0.52	0.41	0.33	0.27	0.22	0.18	0.16	0.13	0.11
	13.51	L/200	16.93	11.29	8.47	5.18	3.04	1.94	1.31	0.92	0.68	0.51	0.39	0.31	0.25	0.20	0.17	0.14	0.12	0.10	0.09
		L/300	16.93	11.29	6.75	3.55	2.08	1.32	0.88	0.62	0.45	0.34	0.26	0.21	0.17	0.13	0.11	0.09	0.08	0.07	0.06
0.63		SGN	18.58	12.39	9.29	6.74	4.69	3.44	2.64	2.08	1.69	1.40	1.17	1.00	0.86	0.75	0.66	0.58	0.52	0.47	0.42
	13.56	L/150	18.58	12.39	9.29	6.74	4.22	2.69	1.82	1.29	0.94	0.71	0.55	0.43	0.35	0.28	0.23	0.19	0.16	0.14	0.12
	14.18	L/200	18.58	12.39	9.29	5.50	3.23	2.05	1.38	0.98	0.71	0.54	0.41	0.33	0.26	0.21	0.17	0.15	0.12	0.10	0.09
		L/300	18.58	12.39	7.17	3.76	2.20	1.39	0.93	0.65	0.48	0.36	0.28	0.22	0.17	0.14	0.12	0.10	0.08	0.07	0.06
0.70		SGN	22.70	15.14	11.35	7.65	5.31	3.91	2.99	2.36	1.91	1.58	1.33	1.13	0.98	0.85	0.75	0.66	0.59	0.53	0.48
	15.38	L/150	22.70	15.14	11.35	7.65	4.78	3.04	2.06	1.45	1.06	0.79	0.61	0.48	0.39	0.31	0.26	0.22	0.18	0.15	0.13
	15.76	L/200	22.70	15.14	11.35	6.23	3.65	2.31	1.55	1.09	0.79	0.60	0.46	0.36	0.29	0.24	0.19	0.16	0.14	0.12	0.10
		L/300	22.70	15.14	8.16	4.22	2.44	1.54	1.03	0.73	0.53	0.40	0.31	0.24	0.19	0.16	0.13	0.11	0.09	0.08	0.07
0.75		SGN	25.88	17.25	12.94	8.32	5.78	4.25	3.25	2.57	2.08	1.72	1.45	1.23	1.06	0.93	0.81	0.72	0.64	0.58	0.52
	16.68	L/150	25.88	17.25	12.94	8.32	5.19	3.30	2.21	1.55	1.13	0.85	0.66	0.52	0.41	0.34	0.28	0.23	0.19	0.17	0.14
	16.88	L/200	25.88	17.25	12.94	6.75	3.93	2.47	1.66	1.17	0.85	0.64	0.49	0.39	0.31	0.25	0.21	0.17	0.15	0.12	0.11
		L/300	25.88	17.25	8.80	4.52	2.62	1.65	1.11	0.78	0.57	0.43	0.33	0.26	0.21	0.17	0.14	0.12	0.10	0.08	0.07
0.80		SGN	29.24	19.50	14.05	9.00	6.26	4.60	3.52	2.78	2.25	1.86	1.57	1.33	1.15	1.00	0.88	0.78	0.69	0.62	0.56
	17.96	L/150	29.24	19.50	14.05	9.00	5.58	3.52	2.36	1.66	1.21	0.91	0.70	0.55	0.44	0.36	0.30	0.25	0.21	0.18	0.15
	18.01	L/200	29.24	19.50	14.00	7.23	4.19	2.64	1.77	1.24	0.91	0.68	0.52	0.41	0.33	0.27	0.22	0.18	0.16	0.13	0.11
		L/300	29.24	19.50	9.39	4.82	2.79	1.76	1.18	0.83	0.60	0.45	0.35	0.28	0.22	0.18	0.15	0.12	0.10	0.09	0.08
0.88		SGN	35.03	23.35	15.73	10.05	6.98	5.14	3.93	3.11	2.52	2.08	1.75	1.49	1.29	1.12	0.99	0.87	0.78	0.70	0.63
	19.75	L/150	35.03	23.35	15.73	10.05	6.14	3.87	2.59	1.82	1.33	1.00	0.77	0.61	0.48	0.39	0.32	0.27	0.23	0.19	0.17
	19.81	L/200	35.03	23.35	15.50	7.95	4.61	2.90	1.95	1.37	1.00	0.75	0.58	0.45	0.36	0.30	0.24	0.20	0.17	0.15	0.12
		L/300	35.03	23.35	10.33	5.30	3.07	1.94	1.30	0.91	0.66	0.50	0.38	0.30	0.24	0.20	0.16	0.14	0.11	0.10	0.08
1.00		SGN	44.60	29.73	18.22	11.64	8.09	5.95	4.56	3.60	2.92	2.41	2.03	1.73	1.49	1.30	1.14	1.01	0.90	0.81	0.73
	22.45	L/150	44.60	29.73	18.22	11.64	6.98	4.40	2.95	2.07	1.51	1.14	0.87	0.69	0.55	0.45	0.37	0.31	0.26	0.22	0.19
	22.51	L/200	44.60	29.73	17.61	9.04	5.24	3.30	2.21	1.55	1.13	0.85	0.66	0.52	0.41	0.34	0.28	0.23	0.19	0.17	0.14
		L/300	44.60	27.69	11.74	6.02	3.49	2.20	1.47	1.04	0.76	0.57	0.44	0.34	0.28	0.22	0.18	0.15	0.13	0.11	0.09

Liczba przęseł:		**2**	**podparcie 40 - 160 - 40**																		
Grubość	*Jx [cm4]*	*Przypadek*	*0.50*	*0.75*	*1.00*	*1.25*	*1.50*	*1.75*	*2.00*	*2.25*	*2.50*	*2.75*	*3.00*	*3.25*	*3.50*	*3.75*	*4.00*	*4.25*	*4.50*	*4.75*	*5.00*
0.50	min/max	SGN	14.74	7.97	5.03	3.47	2.55	1.95	1.53	1.22	0.99	0.82	0.69	0.59	0.51	0.44	0.39	0.35	0.31	0.28	0.25
	10.03	L/150	14.74	7.97	5.03	3.47	2.55	1.95	1.53	1.22	0.99	0.82	0.69	0.59	0.51	0.44	0.39	0.35	0.30	0.26	0.22
	11.26	L/200	14.74	7.97	5.03	3.47	2.55	1.95	1.53	1.22	0.99	0.82	0.69	0.59	0.48	0.40	0.33	0.27	0.23	0.20	0.17
		L/300	14.74	7.97	5.03	3.47	2.55	1.95	1.53	1.21	0.89	0.67	0.52	0.41	0.33	0.27	0.22	0.19	0.16	0.13	0.11
0.60		SGN	19.91	10.72	6.75	4.65	3.41	2.61	2.02	1.61	1.31	1.08	0.91	0.78	0.68	0.59	0.52	0.46	0.41	0.37	0.33
	12.78	L/150	19.91	10.72	6.75	4.65	3.41	2.61	2.02	1.61	1.31	1.08	0.91	0.78	0.68	0.59	0.52	0.44	0.37	0.32	0.27
	13.51	L/200	19.91	10.72	6.75	4.65	3.41	2.61	2.02	1.61	1.31	1.08	0.91	0.74	0.60	0.48	0.40	0.33	0.28	0.24	0.20
		L/300	19.91	10.72	6.75	4.65	3.41	2.61	2.02	1.49	1.09	0.82	0.63	0.50	0.40	0.32	0.27	0.22	0.19	0.16	0.14
0.63		SGN	21.58	11.60	7.30	5.03	3.68	2.82	2.18	1.73	1.41	1.17	0.99	0.84	0.73	0.64	0.56	0.50	0.44	0.40	0.36
	13.56	L/150	21.58	11.60	7.30	5.03	3.68	2.82	2.18	1.73	1.41	1.17	0.99	0.84	0.73	0.64	0.56	0.47	0.39	0.33	0.29
	14.18	L/200	21.58	11.60	7.30	5.03	3.68	2.82	2.18	1.73	1.41	1.17	0.99	0.78	0.63	0.51	0.42	0.35	0.29	0.25	0.21
		L/300	21.58	11.60	7.30	5.03	3.68	2.82	2.18	1.57	1.14	0.86	0.66	0.52	0.42	0.34	0.28	0.23	0.20	0.17	0.14
0.70		SGN	25.64	13.76	8.64	5.95	4.35	3.32	2.56	2.04	1.66	1.37	1.16	0.99	0.86	0.75	0.66	0.58	0.52	0.47	0.42
	15.38	L/150	25.64	13.76	8.64	5.95	4.35	3.32	2.56	2.04	1.66	1.37	1.16	0.99	0.86	0.75	0.62	0.52	0.44	0.37	0.32
	15.76	L/200	25.64	13.76	8.64	5.95	4.35	3.32	2.56	2.04	1.66	1.37	1.10	0.87	0.70	0.57	0.47	0.39	0.33	0.28	0.24
		L/300	25.64	13.76	8.64	5.95	4.35	3.32	2.48	1.74	1.27	0.95	0.74	0.58	0.46	0.38	0.31	0.26	0.22	0.19	0.16
0.75		SGN	28.70	15.37	9.65	6.64	4.85	3.70	2.85	2.26	1.84	1.53	1.29	1.10	0.95	0.83	0.73	0.65	0.58	0.52	0.47
	16.68	L/150	28.70	15.37	9.65	6.64	4.85	3.70	2.85	2.26	1.84	1.53	1.29	1.10	0.95	0.81	0.67	0.56	0.47	0.40	0.34
	16.88	L/200	28.70	15.37	9.65	6.64	4.85	3.70	2.85	2.26	1.84	1.53	1.18	0.93	0.74	0.61	0.50	0.42	0.35	0.30	0.26
		L/300	28.70	15.37	9.65	6.64	4.85	3.70	2.66	1.87	1.36	1.02	0.79	0.62	0.50	0.40	0.33	0.28	0.23	0.20	0.17
0.80		SGN	31.87	17.05	10.69	7.35	5.37	4.08	3.14	2.50	2.03	1.68	1.42	1.21	1.05	0.91	0.81	0.71	0.64	0.57	0.52
	17.96	L/150	31.87	17.05	10.69	7.35	5.37	4.08	3.14	2.50	2.03	1.68	1.42	1.21	1.05	0.86	0.71	0.59	0.50	0.42	0.36
	18.01	L/200	31.87	17.05	10.69	7.35	5.37	4.08	3.14	2.50	2.03	1.64	1.26	0.99	0.79	0.65	0.53	0.44	0.37	0.32	0.27
		L/300	31.87	17.05	10.69	7.35	5.37	4.08	2.83	1.99	1.45	1.09	0.84	0.66	0.53	0.43	0.35	0.30	0.25	0.21	0.18
0.88		SGN	37.17	19.84	12.42	8.53	6.23	4.71	3.63	2.88	2.34	1.94	1.64	1.40	1.21	1.06	0.93	0.83	0.74	0.66	0.60
	19.75	L/150	37.17	19.84	12.42	8.53	6.23	4.71	3.63	2.88	2.34	1.94	1.64	1.40	1.17	0.95	0.78	0.65	0.55	0.47	0.40
	19.81	L/200	37.17	19.84	12.42	8.53	6.23	4.71	3.63	2.88	2.34	1.80	1.39	1.09	0.87	0.71	0.59	0.49	0.41	0.35	0.30
		L/300	37.17	19.84	12.42	8.53	6.23	4.65	3.12	2.19	1.60	1.20	0.92	0.73	0.58	0.47	0.39	0.33	0.27	0.23	0.20
1.00		SGN	45.57	24.25	15.15	10.39	7.58	5.69	4.38	3.48	2.83	2.35	1.98	1.69	1.46	1.28	1.12	1.00	0.89	0.80	0.72
	22.45	L/150	45.57	24.25	15.15	10.39	7.58	5.69	4.38	3.48	2.83	2.35	1.98	1.65	1.32	1.08	0.89	0.74	0.62	0.53	0.45
	22.51	L/200	45.57	24.25	15.15	10.39	7.58	5.69	4.38	3.48	2.72	2.05	1.58	1.24	0.99	0.81	0.67	0.56	0.47	0.40	0.34
		L/300	45.57	24.25	15.15	10.39	7.58	5.28	3.54	2.49	1.82	1.36	1.05	0.83	0.66	0.54	0.44	0.37	0.31	0.27	0.23

Liczba przęseł:		**3**	**podparcie 40 - 160 - 160 - 40**																		
Grubość	*Jx [cm4]*	*Przypadek*	*0.50*	*0.75*	*1.00*	*1.25*	*1.50*	*1.75*	*2.00*	*2.25*	*2.50*	*2.75*	*3.00*	*3.25*	*3.50*	*3.75*	*4.00*	*4.25*	*4.50*	*4.75*	*5.00*
0.50	min/max	SGN	14.94	9.57	6.08	4.22	3.11	2.38	1.89	1.52	1.23	1.02	0.86	0.74	0.64	0.56	0.49	0.43	0.39	0.35	0.31
	10.03	L/150	14.94	9.57	6.08	4.22	3.11	2.38	1.89	1.52	1.23	1.00	0.78	0.62	0.50	0.41	0.34	0.28	0.24	0.20	0.17
	11.26	L/200	14.94	9.57	6.08	4.22	3.11	2.38	1.89	1.38	1.02	0.77	0.60	0.47	0.38	0.31	0.26	0.21	0.18	0.15	0.13
		L/300	14.94	9.57	6.08	4.22	3.08	1.97	1.34	0.95	0.70	0.53	0.41	0.32	0.26	0.21	0.17	0.15	0.12	0.10	0.09
0.60		SGN	21.17	12.89	8.16	5.65	4.15	3.19	2.52	2.01	1.63	1.35	1.14	0.97	0.84	0.74	0.65	0.57	0.51	0.46	0.42
	12.78	L/150	21.17	12.89	8.16	5.65	4.15	3.19	2.52	2.01	1.63	1.25	0.97	0.77	0.62	0.50	0.42	0.35	0.29	0.25	0.21
	13.51	L/200	21.17	12.89	8.16	5.65	4.15	3.19	2.43	1.72	1.26	0.95	0.74	0.58	0.47	0.38	0.31	0.26	0.22	0.19	0.16
		L/300	21.17	12.89	8.16	5.65	3.84	2.45	1.66	1.17	0.86	0.64	0.50	0.39	0.31	0.25	0.21	0.17	0.15	0.13	0.11
0.63		SGN	23.23	13.95	8.83	6.11	4.49	3.44	2.72	2.16	1.76	1.46	1.23	1.05	0.91	0.79	0.70	0.62	0.55	0.50	0.45
	13.56	L/150	23.23	13.95	8.83	6.11	4.49	3.44	2.72	2.16	1.75	1.33	1.03	0.81	0.65	0.53	0.44	0.37	0.31	0.26	0.23
	14.18	L/200	23.23	13.95	8.83	6.11	4.49	3.44	2.57	1.82	1.34	1.01	0.78	0.61	0.49	0.40	0.33	0.28	0.23	0.20	0.17
		L/300	23.23	13.95	8.83	6.11	4.07	2.60	1.75	1.23	0.90	0.68	0.52	0.41	0.33	0.27	0.22	0.18	0.15	0.13	0.11
0.70		SGN	28.38	16.56	10.46	7.23	5.31	4.07	3.20	2.54	2.07	1.71	1.45	1.23	1.07	0.93	0.82	0.73	0.65	0.58	0.53
	15.38	L/150	28.38	16.56	10.46	7.23	5.31	4.07	3.20	2.54	1.99	1.50	1.16	0.91	0.73	0.59	0.49	0.41	0.34	0.29	0.25
	15.76	L/200	28.38	16.56	10.46	7.23	5.31	4.07	2.92	2.06	1.50	1.13	0.87	0.68	0.55	0.44	0.37	0.31	0.26	0.22	0.19
		L/300	28.38	16.56	10.46	7.23	4.61	2.91	1.95	1.37	1.00	0.75	0.58	0.46	0.36	0.30	0.24	0.20	0.17	0.15	0.13
0.75		SGN	32.35	18.51	11.68	8.07	5.92	4.53	3.55	2.82	2.30	1.90	1.61	1.37	1.19	1.04	0.91	0.81	0.72	0.65	0.59
	16.68	L/150	32.35	18.51	11.68	8.07	5.92	4.53	3.55	2.82	2.14	1.61	1.24	0.98	0.78	0.64	0.52	0.44	0.37	0.31	0.27
	16.88	L/200	32.35	18.51	11.68	8.07	5.92	4.53	3.13	2.20	1.61	1.21	0.93	0.73	0.59	0.48	0.39	0.33	0.28	0.23	0.20
		L/300	32.35	18.51	11.68	8.07	4.94	3.12	2.09	1.47	1.07	0.80	0.62	0.49	0.39	0.32	0.26	0.22	0.18	0.16	0.13
0.80		SGN	36.56	20.53	12.95	8.94	6.55	5.02	3.92	3.11	2.53	2.10	1.77	1.51	1.31	1.14	1.01	0.89	0.80	0.72	0.65
	17.96	L/150	36.56	20.53	12.95	8.94	6.55	5.02	3.92	3.11	2.28	1.72	1.32	1.04	0.83	0.68	0.56	0.47	0.39	0.33	0.29
	18.01	L/200	36.56	20.53	12.95	8.94	6.55	4.99	3.34	2.35	1.71	1.29	0.99	0.78	0.62	0.51	0.42	0.35	0.29	0.25	0.21
		L/300	36.56	20.53	12.95	8.94	5.27	3.32	2.23	1.57	1.14	0.86	0.66	0.52	0.42	0.34	0.28	0.23	0.20	0.17	0.14
0.88		SGN	43.78	23.91	15.05	10.38	7.61	5.82	4.53	3.59	2.92	2.43	2.04	1.75	1.51	1.32	1.16	1.03	0.92	0.83	0.75
	19.75	L/150	43.78	23.91	15.05	10.38	7.61	5.82	4.53	3.45	2.51	1.89	1.45	1.14	0.92	0.75	0.61	0.51	0.43	0.37	0.31
	19.81	L/200	43.78	23.91	15.05	10.38	7.61	5.48	3.68	2.58	1.88	1.42	1.09	0.86	0.69	0.56	0.46	0.38	0.32	0.28	0.24
		L/300	43.78	23.91	15.05	10.00	5.80	3.66	2.45	1.72	1.26	0.94	0.73	0.57	0.46	0.37	0.31	0.26	0.22	0.18	0.16
1.00		SGN	54.48	29.24	18.38	12.66	9.26	7.08	5.47	4.34	3.53	2.93	2.47	2.11	1.82	1.59	1.40	1.24	1.11	1.00	0.90
	22.45	L/150	54.48	29.24	18.38	12.66	9.26	7.08	5.47	3.91	2.85	2.15	1.65	1.30	1.04	0.85	0.70	0.58	0.49	0.42	0.36
	22.51	L/200	54.48	29.24	18.38	12.66	9.26	6.23	4.18	2.94	2.14	1.61	1.24	0.98	0.78	0.64	0.52	0.44	0.37	0.31	0.27
		L/300	54.48	29.24	18.38	11.37	6.59	4.15	2.79	1.96	1.43	1.07	0.83	0.65	0.52	0.42	0.35	0.29	0.25	0.21	0.18

S250 GD

T-35		Negatyw																			
Liczba przęseł:		**1**	**podparcie 40 - 40**																		
Grubość	*Jx [cm4]*	*Przypadek*	*0.50*	*0.75*	*1.00*	*1.25*	*1.50*	*1.75*	*2.00*	*2.25*	*2.50*	*2.75*	*3.00*	*3.25*	*3.50*	*3.75*	*4.00*	*4.25*	*4.50*	*4.75*	*5.00*
0.50	min/max	SGN	11.95	7.97	5.97	4.03	2.80	2.06	1.58	1.25	1.01	0.83	0.70	0.60	0.51	0.45	0.39	0.35	0.31	0.28	0.25
	9.37	L/150	11.95	7.97	5.97	4.03	2.80	1.83	1.25	0.89	0.65	0.50	0.38	0.30	0.25	0.20	0.17	0.14	0.12	0.10	0.09
	10.71	L/200	11.95	7.97	5.97	3.74	2.21	1.42	0.96	0.68	0.50	0.38	0.30	0.23	0.19	0.15	0.13	0.11	0.09	0.08	0.07
		L/300	11.95	7.97	4.93	2.60	1.53	0.98	0.66	0.47	0.35	0.26	0.20	0.16	0.13	0.11	0.09	0.07	0.06	0.05	0.04
0.60		SGN	16.93	11.29	8.39	5.37	3.73	2.74	2.10	1.66	1.35	1.11	0.93	0.80	0.69	0.60	0.53	0.47	0.42	0.37	0.34
	11.71	L/150	16.93	11.29	8.39	5.37	3.64	2.33	1.59	1.13	0.83	0.63	0.49	0.39	0.31	0.25	0.21	0.18	0.15	0.13	0.11
	13.47	L/200	16.93	11.29	8.39	4.77	2.82	1.80	1.22	0.87	0.64	0.48	0.37	0.30	0.24	0.19	0.16	0.13	0.11	0.10	0.08
		L/300	16.93	11.29	6.31	3.31	1.95	1.24	0.84	0.60	0.44	0.33	0.26	0.20	0.16	0.13	0.11	0.09	0.08	0.07	0.06
0.63		SGN	18.58	12.39	9.04	5.79	4.02	2.96	2.27	1.79	1.45	1.20	1.01	0.86	0.74	0.64	0.57	0.50	0.45	0.40	0.36
	12.49	L/150	18.58	12.39	9.04	5.79	3.89	2.49	1.69	1.20	0.88	0.67	0.52	0.41	0.33	0.27	0.22	0.19	0.16	0.14	0.12
	14.18	L/200	18.58	12.39	9.04	5.08	3.00	1.92	1.30	0.92	0.68	0.51	0.40	0.32	0.25	0.21	0.17	0.14	0.12	0.10	0.09
		L/300	18.58	12.39	6.72	3.53	2.08	1.32	0.90	0.63	0.47	0.35	0.27	0.22	0.17	0.14	0.12	0.10	0.08	0.07	0.06
0.70		SGN	22.70	15.14	10.62	6.81	4.73	3.48	2.66	2.10	1.70	1.41	1.18	1.01	0.87	0.76	0.67	0.59	0.53	0.47	0.43
	14.35	L/150	22.70	15.14	10.62	6.81	4.46	2.86	1.94	1.38	1.01	0.77	0.60	0.47	0.38	0.31	0.26	0.21	0.18	0.15	0.13
	15.76	L/200	22.70	15.14	10.62	5.84	3.44	2.20	1.49	1.06	0.78	0.59	0.46	0.36	0.29	0.24	0.19	0.16	0.14	0.12	0.10
		L/300	22.70	15.14	7.71	4.04	2.37	1.51	1.02	0.72	0.53	0.40	0.31	0.24	0.19	0.16	0.13	0.11	0.09	0.08	0.07
0.75		SGN	25.88	17.25	11.80	7.56	5.25	3.86	2.96	2.34	1.89	1.56	1.31	1.12	0.97	0.84	0.74	0.66	0.58	0.52	0.47
	15.70	L/150	25.88	17.25	11.80	7.56	4.88	3.13	2.12	1.51	1.11	0.84	0.65	0.51	0.41	0.34	0.28	0.23	0.19	0.17	0.14
	16.88	L/200	25.88	17.25	11.80	6.39	3.76	2.40	1.63	1.15	0.85	0.64	0.49	0.39	0.31	0.25	0.21	0.17	0.15	0.12	0.11
		L/300	25.88	17.25	8.43	4.41	2.59	1.65	1.11	0.78	0.57	0.43	0.33	0.26	0.21	0.17	0.14	0.12	0.10	0.08	0.07
0.80		SGN	29.24	19.50	13.01	8.34	5.79	4.26	3.26	2.58	2.09	1.73	1.45	1.24	1.07	0.93	0.82	0.72	0.64	0.58	0.52
	17.07	L/150	29.24	19.50	13.01	8.34	5.31	3.40	2.30	1.63	1.20	0.91	0.70	0.55	0.44	0.36	0.30	0.25	0.21	0.18	0.15
	18.01	L/200	29.24	19.50	13.01	6.94	4.09	2.61	1.77	1.24	0.91	0.68	0.52	0.41	0.33	0.27	0.22	0.18	0.16	0.13	0.11
		L/300	29.24	19.50	9.15	4.78	2.79	1.76	1.18	0.83	0.60	0.45	0.35	0.28	0.22	0.18	0.15	0.12	0.10	0.09	0.08
0.88		SGN	35.03	23.35	15.02	9.62	6.69	4.91	3.76	2.97	2.41	1.99	1.67	1.43	1.23	1.07	0.94	0.83	0.74	0.67	0.60
	19.29	L/150	35.03	23.35	15.02	9.62	6.00	3.83	2.59	1.82	1.33	1.00	0.77	0.61	0.48	0.39	0.32	0.27	0.23	0.19	0.17
	19.81	L/200	35.03	23.35	14.95	7.83	4.60	2.90	1.94	1.37	1.00	0.75	0.58	0.45	0.36	0.30	0.24	0.20	0.17	0.15	0.12
		L/300	35.03	23.35	10.30	5.29	3.07	1.93	1.30	0.91	0.66	0.50	0.38	0.30	0.24	0.20	0.16	0.14	0.11	0.10	0.08
1.00		SGN	44.60	29.73	18.14	11.62	8.08	5.93	4.54	3.59	2.91	2.40	2.02	1.72	1.49	1.29	1.14	1.01	0.90	0.81	0.73
	22.42	L/150	44.60	29.73	18.14	11.62	6.97	4.40	2.95	2.07	1.51	1.13	0.87	0.69	0.55	0.45	0.37	0.31	0.26	0.22	0.19
	22.51	L/200	44.60	29.73	17.56	9.02	5.23	3.30	2.21	1.55	1.13	0.85	0.66	0.52	0.41	0.34	0.28	0.23	0.19	0.17	0.14
		L/300	44.60	27.56	11.71	6.01	3.49	2.20	1.47	1.04	0.75	0.57	0.44	0.34	0.28	0.22	0.18	0.15	0.13	0.11	0.09
Liczba przęseł:		**2**	**podparcie 40 - 160 - 40**																		
Grubość	*Jx [cm4]*	*Przypadek*	*0.50*	*0.75*	*1.00*	*1.25*	*1.50*	*1.75*	*2.00*	*2.25*	*2.50*	*2.75*	*3.00*	*3.25*	*3.50*	*3.75*	*4.00*	*4.25*	*4.50*	*4.75*	*5.00*
0.50	min/max	SGN	15.93	9.22	5.87	4.08	3.01	2.31	1.83	1.49	1.23	1.02	0.86	0.73	0.63	0.55	0.48	0.43	0.38	0.34	0.31
	9.37	L/150	15.93	9.22	5.87	4.08	3.01	2.31	1.83	1.49	1.23	1.02	0.86	0.73	0.60	0.49	0.41	0.34	0.29	0.25	0.21
	10.71	L/200	15.93	9.22	5.87	4.08	3.01	2.31	1.83	1.49	1.23	0.93	0.73	0.58	0.46	0.38	0.32	0.26	0.22	0.19	0.16
		L/300	15.93	9.22	5.87	4.08	3.01	2.31	1.62	1.16	0.85	0.65	0.50	0.40	0.32	0.26	0.22	0.18	0.15	0.13	0.11
0.60		SGN	22.42	12.15	7.68	5.32	3.91	3.00	2.37	1.92	1.56	1.29	1.08	0.93	0.80	0.70	0.61	0.54	0.49	0.44	0.39
	11.71	L/150	22.42	12.15	7.68	5.32	3.91	3.00	2.37	1.92	1.56	1.29	1.08	0.93	0.76	0.62	0.52	0.43	0.37	0.31	0.27
	13.47	L/200	22.42	12.15	7.68	5.32	3.91	3.00	2.37	1.92	1.55	1.18	0.92	0.73	0.58	0.48	0.40	0.33	0.28	0.24	0.20
		L/300	22.42	12.15	7.68	5.32	3.91	3.00	2.05	1.46	1.07	0.81	0.63	0.50	0.40	0.32	0.27	0.22	0.19	0.16	0.14
0.63		SGN	24.15	13.04	8.23	5.69	4.18	3.20	2.53	2.03	1.65	1.37	1.15	0.98	0.85	0.74	0.65	0.58	0.52	0.46	0.42
	12.49	L/150	24.15	13.04	8.23	5.69	4.18	3.20	2.53	2.03	1.65	1.37	1.15	0.98	0.81	0.66	0.55	0.46	0.39	0.33	0.29
	14.18	L/200	24.15	13.04	8.23	5.69	4.18	3.20	2.53	2.03	1.65	1.25	0.97	0.77	0.62	0.51	0.42	0.35	0.29	0.25	0.21
		L/300	24.15	13.04	8.23	5.69	4.18	3.20	2.18	1.55	1.14	0.86	0.66	0.52	0.42	0.34	0.28	0.23	0.20	0.17	0.14
0.70		SGN	28.24	15.16	9.54	6.57	4.82	3.68	2.91	2.31	1.88	1.56	1.31	1.12	0.97	0.84	0.74	0.66	0.59	0.53	0.48
	14.35	L/150	28.24	15.16	9.54	6.57	4.82	3.68	2.91	2.31	1.88	1.56	1.31	1.12	0.92	0.75	0.62	0.52	0.44	0.37	0.32
	15.76	L/200	28.24	15.16	9.54	6.57	4.82	3.68	2.91	2.31	1.88	1.43	1.10	0.87	0.69	0.57	0.47	0.39	0.33	0.28	0.24
		L/300	28.24	15.16	9.54	6.57	4.82	3.65	2.48	1.74	1.27	0.95	0.74	0.58	0.46	0.38	0.31	0.26	0.22	0.19	0.16
0.75		SGN	31.25	16.72	10.49	7.22	5.28	4.04	3.17	2.51	2.04	1.69	1.42	1.22	1.05	0.92	0.81	0.72	0.64	0.57	0.52
	15.70	L/150	31.25	16.72	10.49	7.22	5.28	4.04	3.17	2.51	2.04	1.69	1.42	1.22	0.99	0.81	0.67	0.56	0.47	0.40	0.34
	16.88	L/200	31.25	16.72	10.49	7.22	5.28	4.04	3.17	2.51	2.04	1.53	1.18	0.93	0.74	0.61	0.50	0.42	0.35	0.30	0.26
		L/300	31.25	16.72	10.49	7.22	5.28	3.96	2.65	1.86	1.36	1.02	0.79	0.62	0.50	0.40	0.33	0.28	0.23	0.20	0.17
0.80		SGN	34.34	18.32	11.47	7.88	5.76	4.40	3.43	2.72	2.21	1.83	1.54	1.31	1.14	0.99	0.87	0.77	0.69	0.62	0.56
	17.07	L/150	34.34	18.32	11.47	7.88	5.76	4.40	3.43	2.72	2.21	1.83	1.54	1.31	1.06	0.86	0.71	0.59	0.50	0.42	0.36
	18.01	L/200	34.34	18.32	11.47	7.88	5.76	4.40	3.43	2.72	2.18	1.64	1.26	0.99	0.79	0.65	0.53	0.44	0.37	0.32	0.27
		L/300	34.34	18.32	11.47	7.88	5.76	4.22	2.83	1.99	1.45	1.09	0.84	0.66	0.53	0.43	0.35	0.30	0.25	0.21	0.18
0.88		SGN	39.44	20.94	13.08	8.97	6.53	4.98	3.84	3.05	2.48	2.05	1.73	1.47	1.27	1.11	0.98	0.87	0.77	0.69	0.63
	19.29	L/150	39.44	20.94	13.08	8.97	6.53	4.98	3.84	3.05	2.48	2.05	1.73	1.45	1.16	0.95	0.78	0.65	0.55	0.47	0.40
	19.81	L/200	39.44	20.94	13.08	8.97	6.53	4.98	3.84	3.05	2.39	1.80	1.39	1.09	0.87	0.71	0.59	0.49	0.41	0.35	0.30
		L/300	39.44	20.94	13.08	8.97	6.53	4.64	3.11	2.19	1.60	1.20	0.92	0.73	0.58	0.47	0.39	0.33	0.27	0.23	0.20
1.00		SGN	47.41	25.00	15.53	10.61	7.72	5.80	4.46	3.53	2.87	2.38	2.00	1.71	1.47	1.29	1.13	1.00	0.90	0.81	0.73
	22.42	L/150	47.41	25.00	15.53	10.61	7.72	5.80	4.46	3.53	2.87	2.38	2.00	1.65	1.32	1.08	0.89	0.74	0.62	0.53	0.45
	22.51	L/200	47.41	25.00	15.53	10.61	7.72	5.80	4.46	3.53	2.72	2.04	1.58	1.24	0.99	0.81	0.67	0.56	0.47	0.40	0.34
		L/300	47.41	25.00	15.53	10.61	7.72	5.27	3.54	2.49	1.81	1.36	1.05	0.83	0.66	0.54	0.44	0.37	0.31	0.27	0.23
Liczba przęseł:		**3**	**podparcie 40 - 160 - 160 - 40**																		
Grubość	*Jx [cm4]*	*Przypadek*	*0.50*	*0.75*	*1.00*	*1.25*	*1.50*	*1.75*	*2.00*	*2.25*	*2.50*	*2.75*	*3.00*	*3.25*	*3.50*	*3.75*	*4.00*	*4.25*	*4.50*	*4.75*	*5.00*
0.50	min/max	SGN	14.94	9.96	7.06	4.93	3.65	2.81	2.24	1.82	1.51	1.27	1.07	0.91	0.79	0.69	0.60	0.54	0.48	0.43	0.39
	9.37	L/150	14.94	9.96	7.06	4.93	3.65	2.81	2.24	1.69	1.25	0.95	0.74	0.58	0.47	0.39	0.32	0.27	0.23	0.19	0.17
	10.71	L/200	14.94	9.96	7.06	4.93	3.65	2.67	1.83	1.30	0.96	0.73	0.57	0.45	0.36	0.30	0.24	0.21	0.17	0.15	0.13
		L/300	14.94	9.96	7.06	4.85	2.89	1.86	1.27	0.90	0.66	0.50	0.39	0.31	0.25	0.20	0.17	0.14	0.12	0.10	0.09
0.60		SGN	21.17	14.11	9.27	6.45	4.75	3.65	2.90	2.36	1.94	1.61	1.35	1.16	1.00	0.87	0.77	0.68	0.61	0.55	0.49
	11.71	L/150	21.17	14.11	9.27	6.45	4.75	3.65	2.90	2.14	1.58	1.20	0.93	0.74	0.59	0.49	0.40	0.34	0.29	0.24	0.21
	13.47	L/200	21.17	14.11	9.27	6.45	4.75	3.39	2.31	1.65	1.22	0.92	0.71	0.57	0.46	0.37	0.31	0.26	0.22	0.19	0.16
		L/300	21.17	14.11	9.27	6.16	3.66	2.35	1.60	1.14	0.84	0.63	0.49	0.39	0.31	0.25	0.21	0.17	0.15	0.13	0.11
0.63		SGN	23.23	15.48	9.94	6.90	5.08	3.90	3.09	2.52	2.06	1.71	1.44	1.23	1.06	0.93	0.81	0.72	0.65	0.58	0.52
	12.49	L/150	23.23	15.48	9.94	6.90	5.08	3.90	3.09	2.28	1.68	1.27	0.99	0.78	0.63	0.52	0.43	0.36	0.30	0.26	0.22
	14.18	L/200	23.23	15.48	9.94	6.90	5.08	3.61	2.46	1.75	1.29	0.98	0.76	0.60	0.48	0.40	0.33	0.27	0.23	0.20	0.17
		L/300	23.23	15.48	9.94	6.56	3.90	2.50	1.70	1.21	0.89	0.67	0.52	0.41	0.33	0.27	0.22	0.18	0.15	0.13	0.11
0.70		SGN	28.38	18.21	11.53	7.98	5.87	4.50	3.56	2.88	2.34	1.94	1.64	1.40	1.21	1.05	0.93	0.82	0.73	0.66	0.60
	14.35	L/150	28.38	18.21	11.53	7.98	5.87	4.50	3.56	2.60	1.92	1.45	1.13	0.89	0.72	0.59	0.49	0.41	0.34	0.29	0.25
	15.76	L/200	28.38	18.21	11.53	7.98	5.87	4.14	2.82	2.00	1.47	1.12	0.87	0.68	0.55	0.44	0.37	0.31	0.26	0.22	0.19
		L/300	28.38	18.21	11.53	7.51	4.46	2.86	1.94	1.37	1.00	0.75	0.58	0.45	0.36	0.30	0.24	0.20	0.17	0.15	0.13
0.75		SGN	32.35	20.10	12.69	8.77	6.44	4.93	3.90	3.14	2.55	2.11	1.78	1.52	1.31	1.14	1.01	0.89	0.80	0.72	0.65
	15.70	L/150	32.35	20.10	12.69	8.77	6.44	4.93	3.90	2.84	2.09	1.58	1.23	0.97	0.78	0.63	0.52	0.44	0.37	0.31	0.27
	16.88	L/200	32.35	20.10	12.69	8.77	6.44	4.51	3.07	2.18	1.60	1.21	0.93	0.73	0.59	0.48	0.39	0.33	0.28	0.23	0.20
		L/300	32.35	20.10	12.69	8.20	4.86	3.11	2.09	1.47	1.07	0.80	0.62	0.49	0.39	0.32	0.26	0.22	0.18	0.16	0.13
0.80		SGN	36.56	22.04	13.88	9.58	7.03	5.38	4.25	3.39	2.76	2.28	1.92	1.64	1.42	1.24	1.09	0.96	0.86	0.77	0.70
	17.07	L/150	36.56	22.04	13.88	9.58	7.03	5.38	4.25	3.08	2.26	1.72	1.32	1.04	0.83	0.68	0.56	0.47	0.39	0.33	0.29
	18.01	L/200	36.56	22.04	13.88	9.58	7.03	4.89	3.33	2.35	1.71	1.29	0.99	0.78	0.62	0.51	0.42	0.35	0.29	0.25	0.21
		L/300	36.56	22.04	13.88	8.89	5.26	3.32	2.23	1.56	1.14	0.86	0.66	0.52	0.42	0.34	0.28	0.23	0.20	0.17	0.14
0.88		SGN	43.78	25.22	15.84	10.91	7.97	6.10	4.79	3.80	3.09	2.56	2.16	1.84	1.59	1.39	1.22	1.08	0.97	0.87	0.78
	19.29	L/150	43.78	25.22	15.84	10.91	7.97	6.10	4.79	3.44	2.51	1.89	1.45	1.14	0.92	0.74	0.61	0.51	0.43	0.37	0.31
	19.81	L/200	43.78	25.22	15.84	10.91	7.97	5.48	3.67	2.58	1.88	1.42	1.09	0.86	0.69	0.56	0.46	0.38	0.32	0.28	0.24
		L/300	43.78	25.22	15.84	9.97	5.79	3.65	2.45	1.72	1.26	0.94	0.73	0.57	0.46	0.37	0.31	0.26	0.22	0.18	0.16
1.00		SGN	55.75	30.16	18.84	12.93	9.43	7.19	5.57	4.41	3.58	2.97	2.50	2.13	1.84	1.61	1.41	1.25	1.12	1.01	0.91
	22.42	L/150	55.75	30.16	18.84	12.93	9.43	7.19	5.57	3.91	2.85	2.14	1.65	1.30	1.04	0.85	0.70	0.58	0.49	0.42	0.36
	22.51	L/200	55.75	30.16	18.84	12.93	9.43	6.22	4.17	2.93	2.14	1.61	1.24	0.97	0.78	0.63	0.52	0.44	0.37	0.31	0.27
		L/300	55.75	30.16	18.84	11.33	6.58	4.15	2.78	1.96	1.43	1.07	0.83	0.65	0.52	0.42	0.35	0.29	0.25	0.21	0.18

S250 GD

T-35		Pozytyw																			
Liczba przęseł:		**1**	**podparcie 40 - 40**																		
Grubość	*Jx [cm4]*	*Przypadek*	*0.50*	*0.75*	*1.00*	*1.25*	*1.50*	*1.75*	*2.00*	*2.25*	*2.50*	*2.75*	*3.00*	*3.25*	*3.50*	*3.75*	*4.00*	*4.25*	*4.50*	*4.75*	*5.00*
0.50	min/max	SGN	11.95	7.97	5.97	4.78	3.47	2.55	1.95	1.54	1.25	1.03	0.87	0.74	0.64	0.56	0.49	0.43	0.39	0.35	0.31
	10.03	L/150	11.95	7.97	5.97	4.78	3.12	2.04	1.38	0.98	0.72	0.54	0.42	0.33	0.27	0.22	0.18	0.15	0.13	0.11	0.09
	11.26	L/200	11.95	7.97	5.97	4.11	2.45	1.56	1.05	0.75	0.55	0.41	0.32	0.25	0.20	0.17	0.14	0.11	0.10	0.08	0.07
		L/300	11.95	7.97	5.28	2.85	1.68	1.07	0.72	0.51	0.37	0.28	0.22	0.17	0.14	0.11	0.09	0.08	0.06	0.06	0.05
0.60		SGN	16.93	11.29	8.47	6.34	4.40	3.24	2.48	1.96	1.59	1.31	1.10	0.94	0.81	0.71	0.62	0.55	0.49	0.44	0.40
	12.78	L/150	16.93	11.29	8.47	6.34	3.98	2.53	1.72	1.21	0.89	0.67	0.52	0.41	0.33	0.27	0.22	0.18	0.16	0.13	0.11
	13.51	L/200	16.93	11.29	8.47	5.18	3.04	1.94	1.31	0.92	0.68	0.51	0.39	0.31	0.25	0.20	0.17	0.14	0.12	0.10	0.09
		L/300	16.93	11.29	6.75	3.55	2.08	1.32	0.88	0.62	0.45	0.34	0.26	0.21	0.17	0.13	0.11	0.09	0.08	0.07	0.06
0.63		SGN	18.58	12.39	9.29	6.74	4.69	3.44	2.64	2.08	1.69	1.40	1.17	1.00	0.86	0.75	0.66	0.58	0.52	0.47	0.42
	13.56	L/150	18.58	12.39	9.29	6.74	4.22	2.69	1.82	1.29	0.94	0.71	0.55	0.43	0.35	0.28	0.23	0.19	0.16	0.14	0.12
	14.18	L/200	18.58	12.39	9.29	5.50	3.23	2.05	1.38	0.98	0.71	0.54	0.41	0.33	0.26	0.21	0.17	0.15	0.12	0.10	0.09
		L/300	18.58	12.39	7.17	3.76	2.20	1.39	0.93	0.65	0.48	0.36	0.28	0.22	0.17	0.14	0.12	0.10	0.08	0.07	0.06
0.70		SGN	22.70	15.14	11.35	7.65	5.31	3.91	2.99	2.36	1.91	1.58	1.33	1.13	0.98	0.85	0.75	0.66	0.59	0.53	0.48
	15.38	L/150	22.70	15.14	11.35	7.65	4.78	3.04	2.06	1.45	1.06	0.79	0.61	0.48	0.39	0.31	0.26	0.22	0.18	0.15	0.13
	15.76	L/200	22.70	15.14	11.35	6.23	3.65	2.31	1.55	1.09	0.79	0.60	0.46	0.36	0.29	0.24	0.19	0.16	0.14	0.12	0.10
		L/300	22.70	15.14	8.16	4.22	2.44	1.54	1.03	0.73	0.53	0.40	0.31	0.24	0.19	0.16	0.13	0.11	0.09	0.08	0.07
0.75		SGN	25.88	17.25	12.94	8.32	5.78	4.25	3.25	2.57	2.08	1.72	1.45	1.23	1.06	0.93	0.81	0.72	0.64	0.58	0.52
	16.68	L/150	25.88	17.25	12.94	8.32	5.19	3.30	2.21	1.55	1.13	0.85	0.66	0.52	0.41	0.34	0.28	0.23	0.19	0.17	0.14
	16.88	L/200	25.88	17.25	12.94	6.75	3.93	2.47	1.66	1.17	0.85	0.64	0.49	0.39	0.31	0.25	0.21	0.17	0.15	0.12	0.11
		L/300	25.88	17.25	8.80	4.52	2.62	1.65	1.11	0.78	0.57	0.43	0.33	0.26	0.21	0.17	0.14	0.12	0.10	0.08	0.07
0.80		SGN	29.24	19.50	14.05	9.00	6.26	4.60	3.52	2.78	2.25	1.86	1.57	1.33	1.15	1.00	0.88	0.78	0.69	0.62	0.56
	17.96	L/150	29.24	19.50	14.05	9.00	5.58	3.52	2.36	1.66	1.21	0.91	0.70	0.55	0.44	0.36	0.30	0.25	0.21	0.18	0.15
	18.01	L/200	29.24	19.50	14.00	7.23	4.19	2.64	1.77	1.24	0.91	0.68	0.52	0.41	0.33	0.27	0.22	0.18	0.16	0.13	0.11
		L/300	29.24	19.50	9.39	4.82	2.79	1.76	1.18	0.83	0.60	0.45	0.35	0.28	0.22	0.18	0.15	0.12	0.10	0.09	0.08
0.88		SGN	35.03	23.35	15.73	10.05	6.98	5.14	3.93	3.11	2.52	2.08	1.75	1.49	1.29	1.12	0.99	0.87	0.78	0.70	0.63
	19.75	L/150	35.03	23.35	15.73	10.05	6.14	3.87	2.59	1.82	1.33	1.00	0.77	0.61	0.48	0.39	0.32	0.27	0.23	0.19	0.17
	19.81	L/200	35.03	23.35	15.50	7.95	4.61	2.90	1.95	1.37	1.00	0.75	0.58	0.45	0.36	0.30	0.24	0.20	0.17	0.15	0.12
		L/300	35.03	23.35	10.33	5.30	3.07	1.94	1.30	0.91	0.66	0.50	0.38	0.30	0.24	0.20	0.16	0.14	0.11	0.10	0.08
1.00		SGN	44.60	29.73	18.22	11.64	8.09	5.95	4.56	3.60	2.92	2.41	2.03	1.73	1.49	1.30	1.14	1.01	0.90	0.81	0.73
	22.45	L/150	44.60	29.73	18.22	11.64	6.98	4.40	2.95	2.07	1.51	1.14	0.87	0.69	0.55	0.45	0.37	0.31	0.26	0.22	0.19
	22.51	L/200	44.60	29.73	17.61	9.04	5.24	3.30	2.21	1.55	1.13	0.85	0.66	0.52	0.41	0.34	0.28	0.23	0.19	0.17	0.14
		L/300	44.60	27.69	11.74	6.02	3.49	2.20	1.47	1.04	0.76	0.57	0.44	0.34	0.28	0.22	0.18	0.15	0.13	0.11	0.09

Liczba przęseł:		**2**	**podparcie 40 - 300 - 40**																		
Grubość	*Jx [cm4]*	*Przypadek*	*0.50*	*0.75*	*1.00*	*1.25*	*1.50*	*1.75*	*2.00*	*2.25*	*2.50*	*2.75*	*3.00*	*3.25*	*3.50*	*3.75*	*4.00*	*4.25*	*4.50*	*4.75*	*5.00*
0.50	min/max	SGN	15.93	8.74	5.43	3.71	2.68	1.99	1.53	1.22	0.99	0.82	0.69	0.59	0.51	0.44	0.39	0.35	0.31	0.28	0.25
	10.03	L/150	15.93	8.74	5.43	3.71	2.68	1.99	1.53	1.22	0.99	0.82	0.69	0.59	0.51	0.44	0.39	0.35	0.30	0.26	0.22
	11.26	L/200	15.93	8.74	5.43	3.71	2.68	1.99	1.53	1.22	0.99	0.82	0.69	0.59	0.48	0.40	0.33	0.27	0.23	0.20	0.17
		L/300	15.93	8.74	5.43	3.71	2.68	1.99	1.53	1.21	0.89	0.67	0.52	0.41	0.33	0.27	0.22	0.19	0.16	0.13	0.11
0.60		SGN	22.25	11.71	7.26	4.96	3.55	2.63	2.02	1.61	1.31	1.08	0.91	0.78	0.68	0.59	0.52	0.46	0.41	0.37	0.33
	12.78	L/150	22.25	11.71	7.26	4.96	3.55	2.63	2.02	1.61	1.31	1.08	0.91	0.78	0.68	0.59	0.52	0.44	0.37	0.32	0.27
	13.51	L/200	22.25	11.71	7.26	4.96	3.55	2.63	2.02	1.61	1.31	1.08	0.91	0.74	0.60	0.48	0.40	0.33	0.28	0.24	0.20
		L/300	22.25	11.71	7.26	4.96	3.55	2.63	2.02	1.49	1.09	0.82	0.63	0.50	0.40	0.32	0.27	0.22	0.19	0.16	0.14
0.63		SGN	24.08	12.66	7.85	5.35	3.82	2.83	2.18	1.73	1.41	1.17	0.99	0.84	0.73	0.64	0.56	0.50	0.44	0.40	0.36
	13.56	L/150	24.08	12.66	7.85	5.35	3.82	2.83	2.18	1.73	1.41	1.17	0.99	0.84	0.73	0.64	0.56	0.47	0.39	0.33	0.29
	14.18	L/200	24.08	12.66	7.85	5.35	3.82	2.83	2.18	1.73	1.41	1.17	0.99	0.78	0.63	0.51	0.42	0.35	0.29	0.25	0.21
		L/300	24.08	12.66	7.85	5.35	3.82	2.83	2.18	1.57	1.14	0.86	0.66	0.52	0.42	0.34	0.28	0.23	0.20	0.17	0.14
0.70		SGN	28.56	14.99	9.28	6.32	4.50	3.33	2.56	2.04	1.66	1.37	1.16	0.99	0.86	0.75	0.66	0.58	0.52	0.47	0.42
	15.38	L/150	28.56	14.99	9.28	6.32	4.50	3.33	2.56	2.04	1.66	1.37	1.16	0.99	0.86	0.75	0.62	0.52	0.44	0.37	0.32
	15.76	L/200	28.56	14.99	9.28	6.32	4.50	3.33	2.56	2.04	1.66	1.37	1.10	0.87	0.70	0.57	0.47	0.39	0.33	0.28	0.24
		L/300	28.56	14.99	9.28	6.32	4.50	3.33	2.48	1.74	1.27	0.95	0.74	0.58	0.46	0.38	0.31	0.26	0.22	0.19	0.16
0.75		SGN	31.91	16.73	10.35	7.05	5.00	3.70	2.85	2.26	1.84	1.53	1.29	1.10	0.95	0.83	0.73	0.65	0.58	0.52	0.47
	16.68	L/150	31.91	16.73	10.35	7.05	5.00	3.70	2.85	2.26	1.84	1.53	1.29	1.10	0.95	0.81	0.67	0.56	0.47	0.40	0.34
	16.88	L/200	31.91	16.73	10.35	7.05	5.00	3.70	2.85	2.26	1.84	1.53	1.18	0.93	0.74	0.61	0.50	0.42	0.35	0.30	0.26
		L/300	31.91	16.73	10.35	7.05	5.00	3.70	2.66	1.87	1.36	1.02	0.79	0.62	0.50	0.40	0.33	0.28	0.23	0.20	0.17
0.80		SGN	35.39	18.53	11.45	7.79	5.51	4.08	3.14	2.50	2.03	1.68	1.42	1.21	1.05	0.91	0.81	0.71	0.64	0.57	0.52
	17.96	L/150	35.39	18.53	11.45	7.79	5.51	4.08	3.14	2.50	2.03	1.68	1.42	1.21	1.05	0.86	0.71	0.59	0.50	0.42	0.36
	18.01	L/200	35.39	18.53	11.45	7.79	5.51	4.08	3.14	2.50	2.03	1.64	1.26	0.99	0.79	0.65	0.53	0.44	0.37	0.32	0.27
		L/300	35.39	18.53	11.45	7.79	5.51	4.08	2.83	1.99	1.45	1.09	0.84	0.66	0.53	0.43	0.35	0.30	0.25	0.21	0.18
0.88		SGN	41.19	21.52	13.29	9.04	6.36	4.71	3.63	2.88	2.34	1.94	1.64	1.40	1.21	1.06	0.93	0.83	0.74	0.66	0.60
	19.75	L/150	41.19	21.52	13.29	9.04	6.36	4.71	3.63	2.88	2.34	1.94	1.64	1.40	1.17	0.95	0.78	0.65	0.55	0.47	0.40
	19.81	L/200	41.19	21.52	13.29	9.04	6.36	4.71	3.63	2.88	2.34	1.80	1.39	1.09	0.87	0.71	0.59	0.49	0.41	0.35	0.30
		L/300	41.19	21.52	13.29	9.04	6.36	4.65	3.12	2.19	1.60	1.20	0.92	0.73	0.58	0.47	0.39	0.33	0.27	0.23	0.20
1.00		SGN	50.34	26.24	16.17	10.96	7.69	5.69	4.38	3.48	2.83	2.35	1.98	1.69	1.46	1.28	1.12	1.00	0.89	0.80	0.72
	22.45	L/150	50.34	26.24	16.17	10.96	7.69	5.69	4.38	3.48	2.83	2.35	1.98	1.65	1.32	1.08	0.89	0.74	0.62	0.53	0.45
	22.51	L/200	50.34	26.24	16.17	10.96	7.69	5.69	4.38	3.48	2.72	2.05	1.58	1.24	0.99	0.81	0.67	0.56	0.47	0.40	0.34
		L/300	50.34	26.24	16.17	10.96	7.69	5.28	3.54	2.49	1.82	1.36	1.05	0.83	0.66	0.54	0.44	0.37	0.31	0.27	0.23

Liczba przęseł:		**3**	**podparcie 40 - 300 - 300 - 40**																		
Grubość	*Jx [cm4]*	*Przypadek*	*0.50*	*0.75*	*1.00*	*1.25*	*1.50*	*1.75*	*2.00*	*2.25*	*2.50*	*2.75*	*3.00*	*3.25*	*3.50*	*3.75*	*4.00*	*4.25*	*4.50*	*4.75*	*5.00*
0.50	min/max	SGN	14.94	9.96	6.60	4.53	3.30	2.48	1.91	1.52	1.23	1.02	0.86	0.74	0.64	0.56	0.49	0.43	0.39	0.35	0.31
	10.03	L/150	14.94	9.96	6.60	4.53	3.30	2.48	1.91	1.52	1.23	1.00	0.78	0.62	0.50	0.41	0.34	0.28	0.24	0.20	0.17
	11.26	L/200	14.94	9.96	6.60	4.53	3.30	2.48	1.91	1.38	1.02	0.77	0.60	0.47	0.38	0.31	0.26	0.21	0.18	0.15	0.13
		L/300	14.94	9.96	6.60	4.53	3.09	1.97	1.34	0.95	0.70	0.53	0.41	0.32	0.26	0.21	0.17	0.15	0.12	0.10	0.09
0.60		SGN	21.17	14.11	8.83	6.05	4.41	3.28	2.52	2.01	1.63	1.35	1.14	0.97	0.84	0.74	0.65	0.57	0.51	0.46	0.42
	12.78	L/150	21.17	14.11	8.83	6.05	4.41	3.28	2.52	2.01	1.63	1.25	0.97	0.77	0.62	0.50	0.42	0.35	0.29	0.25	0.21
	13.51	L/200	21.17	14.11	8.83	6.05	4.41	3.28	2.43	1.72	1.26	0.95	0.74	0.58	0.47	0.38	0.31	0.26	0.22	0.19	0.16
		L/300	21.17	14.11	8.83	6.05	3.85	2.46	1.66	1.17	0.86	0.64	0.50	0.39	0.31	0.25	0.21	0.17	0.15	0.13	0.11
0.63		SGN	23.23	15.31	9.55	6.54	4.76	3.53	2.72	2.16	1.76	1.46	1.23	1.05	0.91	0.79	0.70	0.62	0.55	0.50	0.45
	13.56	L/150	23.23	15.31	9.55	6.54	4.76	3.53	2.72	2.16	1.75	1.33	1.03	0.81	0.65	0.53	0.44	0.37	0.31	0.26	0.23
	14.18	L/200	23.23	15.31	9.55	6.54	4.76	3.53	2.57	1.82	1.34	1.01	0.78	0.61	0.49	0.40	0.33	0.28	0.23	0.20	0.17
		L/300	23.23	15.31	9.55	6.54	4.09	2.60	1.75	1.23	0.90	0.68	0.52	0.41	0.33	0.27	0.22	0.18	0.15	0.13	0.11
0.70		SGN	28.38	18.13	11.29	7.72	5.60	4.15	3.20	2.54	2.07	1.71	1.45	1.23	1.07	0.93	0.82	0.73	0.65	0.58	0.53
	15.38	L/150	28.38	18.13	11.29	7.72	5.60	4.15	3.20	2.54	1.99	1.50	1.16	0.91	0.73	0.59	0.49	0.41	0.34	0.29	0.25
	15.76	L/200	28.38	18.13	11.29	7.72	5.60	4.15	2.92	2.06	1.50	1.13	0.87	0.68	0.55	0.44	0.37	0.31	0.26	0.22	0.19
		L/300	28.38	18.13	11.29	7.72	4.61	2.91	1.95	1.37	1.00	0.75	0.58	0.46	0.36	0.30	0.24	0.20	0.17	0.15	0.13
0.75		SGN	32.35	20.24	12.59	8.61	6.23	4.61	3.55	2.82	2.30	1.90	1.61	1.37	1.19	1.04	0.91	0.81	0.72	0.65	0.59
	16.68	L/150	32.35	20.24	12.59	8.61	6.23	4.61	3.55	2.82	2.14	1.61	1.24	0.98	0.78	0.64	0.52	0.44	0.37	0.31	0.27
	16.88	L/200	32.35	20.24	12.59	8.61	6.23	4.61	3.13	2.20	1.61	1.21	0.93	0.73	0.59	0.48	0.39	0.33	0.28	0.23	0.20
		L/300	32.35	20.24	12.59	8.52	4.94	3.12	2.09	1.47	1.07	0.80	0.62	0.49	0.39	0.32	0.26	0.22	0.18	0.16	0.13
0.80		SGN	36.56	22.43	13.94	9.52	6.87	5.09	3.92	3.11	2.53	2.10	1.77	1.51	1.31	1.14	1.01	0.89	0.80	0.72	0.65
	17.96	L/150	36.56	22.43	13.94	9.52	6.87	5.09	3.92	3.11	2.28	1.72	1.32	1.04	0.83	0.68	0.56	0.47	0.39	0.33	0.29
	18.01	L/200	36.56	22.43	13.94	9.52	6.87	4.99	3.34	2.35	1.71	1.29	0.99	0.78	0.62	0.51	0.42	0.35	0.29	0.25	0.21
		L/300	36.56	22.43	13.94	9.09	5.27	3.32	2.23	1.57	1.14	0.86	0.66	0.52	0.42	0.34	0.28	0.23	0.20	0.17	0.14
0.88		SGN	43.78	26.06	16.18	11.05	7.93	5.87	4.53	3.59	2.92	2.43	2.04	1.75	1.51	1.32	1.16	1.03	0.92	0.83	0.75
	19.75	L/150	43.78	26.06	16.18	11.05	7.93	5.87	4.53	3.45	2.51	1.89	1.45	1.14	0.92	0.75	0.61	0.51	0.43	0.37	0.31
	19.81	L/200	43.78	26.06	16.18	11.05	7.93	5.48	3.68	2.58	1.88	1.42	1.09	0.86	0.69	0.56	0.46	0.38	0.32	0.28	0.24
		L/300	43.78	26.06	16.18	10.00	5.80	3.66	2.45	1.72	1.26	0.94	0.73	0.57	0.46	0.37	0.31	0.26	0.22	0.18	0.16
1.00		SGN	55.75	31.79	19.70	13.43	9.58	7.10	5.47	4.34	3.53	2.93	2.47	2.11	1.82	1.59	1.40	1.24	1.11	1.00	0.90
	22.45	L/150	55.75	31.79	19.70	13.43	9.58	7.10	5.47	3.91	2.85	2.15	1.65	1.30	1.04	0.85	0.70	0.58	0.49	0.42	0.36
	22.51	L/200	55.75	31.79	19.70	13.43	9.58	6.23	4.18	2.94	2.14	1.61	1.24	0.98	0.78	0.64	0.52	0.44	0.37	0.31	0.27
		L/300	55.75	31.79	19.70	11.37	6.59	4.15	2.79	1.96	1.43	1.07	0.83	0.65	0.52	0.42	0.35	0.29	0.25	0.21	0.18

S250 GD

T-35		Negatyw																			
Liczba przęseł:		**1**	**podparcie 40 - 40**																		
Grubość	*Jx [cm4]*	*Przypadek*	*0.50*	*0.75*	*1.00*	*1.25*	*1.50*	*1.75*	*2.00*	*2.25*	*2.50*	*2.75*	*3.00*	*3.25*	*3.50*	*3.75*	*4.00*	*4.25*	*4.50*	*4.75*	*5.00*
0.50	min/max	SGN	11.95	7.97	5.97	4.03	2.80	2.06	1.58	1.25	1.01	0.83	0.70	0.60	0.51	0.45	0.39	0.35	0.31	0.28	0.25
	9.37	L/150	11.95	7.97	5.97	4.03	2.80	1.83	1.25	0.89	0.65	0.50	0.38	0.30	0.25	0.20	0.17	0.14	0.12	0.10	0.09
	10.71	L/200	11.95	7.97	5.97	3.74	2.21	1.42	0.96	0.68	0.50	0.38	0.30	0.23	0.19	0.15	0.13	0.11	0.09	0.08	0.07
		L/300	11.95	7.97	4.93	2.60	1.53	0.98	0.66	0.47	0.35	0.26	0.20	0.16	0.13	0.11	0.09	0.07	0.06	0.05	0.04
0.60		SGN	16.93	11.29	8.39	5.37	3.73	2.74	2.10	1.66	1.35	1.11	0.93	0.80	0.69	0.60	0.53	0.47	0.42	0.37	0.34
	11.71	L/150	16.93	11.29	8.39	5.37	3.64	2.33	1.59	1.13	0.83	0.63	0.49	0.39	0.31	0.25	0.21	0.18	0.15	0.13	0.11
	13.47	L/200	16.93	11.29	8.39	4.77	2.82	1.80	1.22	0.87	0.64	0.48	0.37	0.30	0.24	0.19	0.16	0.13	0.11	0.10	0.08
		L/300	16.93	11.29	6.31	3.31	1.95	1.24	0.84	0.60	0.44	0.33	0.26	0.20	0.16	0.13	0.11	0.09	0.08	0.07	0.06
0.63		SGN	18.58	12.39	9.04	5.79	4.02	2.96	2.27	1.79	1.45	1.20	1.01	0.86	0.74	0.64	0.57	0.50	0.45	0.40	0.36
	12.49	L/150	18.58	12.39	9.04	5.79	3.89	2.49	1.69	1.20	0.88	0.67	0.52	0.41	0.33	0.27	0.22	0.19	0.16	0.14	0.12
	14.18	L/200	18.58	12.39	9.04	5.08	3.00	1.92	1.30	0.92	0.68	0.51	0.40	0.32	0.25	0.21	0.17	0.14	0.12	0.10	0.09
		L/300	18.58	12.39	6.72	3.53	2.08	1.32	0.90	0.63	0.47	0.35	0.27	0.22	0.17	0.14	0.12	0.10	0.08	0.07	0.06
0.70		SGN	22.70	15.14	10.62	6.81	4.73	3.48	2.66	2.10	1.70	1.41	1.18	1.01	0.87	0.76	0.67	0.59	0.53	0.47	0.43
	14.35	L/150	22.70	15.14	10.62	6.81	4.46	2.86	1.94	1.38	1.01	0.77	0.60	0.47	0.38	0.31	0.26	0.21	0.18	0.15	0.13
	15.76	L/200	22.70	15.14	10.62	5.84	3.44	2.20	1.49	1.06	0.78	0.59	0.46	0.36	0.29	0.24	0.19	0.16	0.14	0.12	0.10
		L/300	22.70	15.14	7.71	4.04	2.37	1.51	1.02	0.72	0.53	0.40	0.31	0.24	0.19	0.16	0.13	0.11	0.09	0.08	0.07
0.75		SGN	25.88	17.25	11.80	7.56	5.25	3.86	2.96	2.34	1.89	1.56	1.31	1.12	0.97	0.84	0.74	0.66	0.58	0.52	0.47
	15.70	L/150	25.88	17.25	11.80	7.56	4.88	3.13	2.12	1.51	1.11	0.84	0.65	0.51	0.41	0.34	0.28	0.23	0.19	0.17	0.14
	16.88	L/200	25.88	17.25	11.80	6.39	3.76	2.40	1.63	1.15	0.85	0.64	0.49	0.39	0.31	0.25	0.21	0.17	0.15	0.12	0.11
		L/300	25.88	17.25	8.43	4.41	2.59	1.65	1.11	0.78	0.57	0.43	0.33	0.26	0.21	0.17	0.14	0.12	0.10	0.08	0.07
0.80		SGN	29.24	19.50	13.01	8.34	5.79	4.26	3.26	2.58	2.09	1.73	1.45	1.24	1.07	0.93	0.82	0.72	0.64	0.58	0.52
	17.07	L/150	29.24	19.50	13.01	8.34	5.31	3.40	2.30	1.63	1.20	0.91	0.70	0.55	0.44	0.36	0.30	0.25	0.21	0.18	0.15
	18.01	L/200	29.24	19.50	13.01	6.94	4.09	2.61	1.77	1.24	0.91	0.68	0.52	0.41	0.33	0.27	0.22	0.18	0.16	0.13	0.11
		L/300	29.24	19.50	9.15	4.78	2.79	1.76	1.18	0.83	0.60	0.45	0.35	0.28	0.22	0.18	0.15	0.12	0.10	0.09	0.08
0.88		SGN	35.03	23.35	15.02	9.62	6.69	4.91	3.76	2.97	2.41	1.99	1.67	1.43	1.23	1.07	0.94	0.83	0.74	0.67	0.60
	19.29	L/150	35.03	23.35	15.02	9.62	6.00	3.83	2.59	1.82	1.33	1.00	0.77	0.61	0.48	0.39	0.32	0.27	0.23	0.19	0.17
	19.81	L/200	35.03	23.35	14.95	7.83	4.60	2.90	1.94	1.37	1.00	0.75	0.58	0.45	0.36	0.30	0.24	0.20	0.17	0.15	0.12
		L/300	35.03	23.35	10.30	5.29	3.07	1.93	1.30	0.91	0.66	0.50	0.38	0.30	0.24	0.20	0.16	0.14	0.11	0.10	0.08
1.00		SGN	44.60	29.73	18.14	11.62	8.08	5.93	4.54	3.59	2.91	2.40	2.02	1.72	1.49	1.29	1.14	1.01	0.90	0.81	0.73
	22.42	L/150	44.60	29.73	18.14	11.62	6.97	4.40	2.95	2.07	1.51	1.13	0.87	0.69	0.55	0.45	0.37	0.31	0.26	0.22	0.19
	22.51	L/200	44.60	29.73	17.56	9.02	5.23	3.30	2.21	1.55	1.13	0.85	0.66	0.52	0.41	0.34	0.28	0.23	0.19	0.17	0.14
		L/300	44.60	27.56	11.71	6.01	3.49	2.20	1.47	1.04	0.75	0.57	0.44	0.34	0.28	0.22	0.18	0.15	0.13	0.11	0.09
Liczba przęseł:		**2**	**podparcie 40 - 300 - 40**																		
Grubość	*Jx [cm4]*	*Przypadek*	*0.50*	*0.75*	*1.00*	*1.25*	*1.50*	*1.75*	*2.00*	*2.25*	*2.50*	*2.75*	*3.00*	*3.25*	*3.50*	*3.75*	*4.00*	*4.25*	*4.50*	*4.75*	*5.00*
0.50	min/max	SGN	15.93	10.27	6.42	4.41	3.22	2.46	1.90	1.51	1.23	1.02	0.86	0.73	0.63	0.55	0.48	0.43	0.38	0.34	0.31
	9.37	L/150	15.93	10.27	6.42	4.41	3.22	2.46	1.90	1.51	1.23	1.02	0.86	0.73	0.60	0.49	0.41	0.34	0.29	0.25	0.21
	10.71	L/200	15.93	10.27	6.42	4.41	3.22	2.46	1.90	1.51	1.23	0.93	0.73	0.58	0.46	0.38	0.32	0.26	0.22	0.19	0.16
		L/300	15.93	10.27	6.42	4.41	3.22	2.40	1.63	1.16	0.85	0.65	0.50	0.40	0.32	0.26	0.22	0.18	0.15	0.13	0.11
0.60		SGN	22.58	13.45	8.36	5.72	4.16	3.14	2.42	1.92	1.56	1.29	1.08	0.93	0.80	0.70	0.61	0.54	0.49	0.44	0.39
	11.71	L/150	22.58	13.45	8.36	5.72	4.16	3.14	2.42	1.92	1.56	1.29	1.08	0.93	0.76	0.62	0.52	0.43	0.37	0.31	0.27
	13.47	L/200	22.58	13.45	8.36	5.72	4.16	3.14	2.42	1.92	1.55	1.18	0.92	0.73	0.58	0.48	0.40	0.33	0.28	0.24	0.20
		L/300	22.58	13.45	8.36	5.72	4.16	3.02	2.05	1.46	1.07	0.81	0.63	0.50	0.40	0.32	0.27	0.22	0.19	0.16	0.14
0.63		SGN	24.78	14.40	8.94	6.11	4.44	3.33	2.56	2.03	1.65	1.37	1.15	0.98	0.85	0.74	0.65	0.58	0.52	0.46	0.42
	12.49	L/150	24.78	14.40	8.94	6.11	4.44	3.33	2.56	2.03	1.65	1.37	1.15	0.98	0.81	0.66	0.55	0.46	0.39	0.33	0.29
	14.18	L/200	24.78	14.40	8.94	6.11	4.44	3.33	2.56	2.03	1.65	1.25	0.97	0.77	0.62	0.51	0.42	0.35	0.29	0.25	0.21
		L/300	24.78	14.40	8.94	6.11	4.44	3.22	2.18	1.55	1.14	0.86	0.66	0.52	0.42	0.34	0.28	0.23	0.20	0.17	0.14
0.70		SGN	30.27	16.67	10.32	7.03	5.11	3.79	2.91	2.31	1.88	1.56	1.31	1.12	0.97	0.84	0.74	0.66	0.59	0.53	0.48
	14.35	L/150	30.27	16.67	10.32	7.03	5.11	3.79	2.91	2.31	1.88	1.56	1.31	1.12	0.92	0.75	0.62	0.52	0.44	0.37	0.32
	15.76	L/200	30.27	16.67	10.32	7.03	5.11	3.79	2.91	2.31	1.88	1.43	1.10	0.87	0.69	0.57	0.47	0.39	0.33	0.28	0.24
		L/300	30.27	16.67	10.32	7.03	5.11	3.66	2.48	1.74	1.27	0.95	0.74	0.58	0.46	0.38	0.31	0.26	0.22	0.19	0.16
0.75		SGN	34.50	18.34	11.33	7.71	5.58	4.12	3.17	2.51	2.04	1.69	1.42	1.22	1.05	0.92	0.81	0.72	0.64	0.57	0.52
	15.70	L/150	34.50	18.34	11.33	7.71	5.58	4.12	3.17	2.51	2.04	1.69	1.42	1.22	0.99	0.81	0.67	0.56	0.47	0.40	0.34
	16.88	L/200	34.50	18.34	11.33	7.71	5.58	4.12	3.17	2.51	2.04	1.53	1.18	0.93	0.74	0.61	0.50	0.42	0.35	0.30	0.26
		L/300	34.50	18.34	11.33	7.71	5.58	3.96	2.65	1.86	1.36	1.02	0.79	0.62	0.50	0.40	0.33	0.28	0.23	0.20	0.17
0.80		SGN	38.46	20.04	12.36	8.40	6.04	4.46	3.43	2.72	2.21	1.83	1.54	1.31	1.14	0.99	0.87	0.77	0.69	0.62	0.56
	17.07	L/150	38.46	20.04	12.36	8.40	6.04	4.46	3.43	2.72	2.21	1.83	1.54	1.31	1.06	0.86	0.71	0.59	0.50	0.42	0.36
	18.01	L/200	38.46	20.04	12.36	8.40	6.04	4.46	3.43	2.72	2.18	1.64	1.26	0.99	0.79	0.65	0.53	0.44	0.37	0.32	0.27
		L/300	38.46	20.04	12.36	8.40	6.04	4.22	2.83	1.99	1.45	1.09	0.84	0.66	0.53	0.43	0.35	0.30	0.25	0.21	0.18
0.88		SGN	43.99	22.82	14.04	9.53	6.76	4.99	3.84	3.05	2.48	2.05	1.73	1.47	1.27	1.11	0.98	0.87	0.77	0.69	0.63
	19.29	L/150	43.99	22.82	14.04	9.53	6.76	4.99	3.84	3.05	2.48	2.05	1.73	1.45	1.16	0.95	0.78	0.65	0.55	0.47	0.40
	19.81	L/200	43.99	22.82	14.04	9.53	6.76	4.99	3.84	3.05	2.39	1.80	1.39	1.09	0.87	0.71	0.59	0.49	0.41	0.35	0.30
		L/300	43.99	22.82	14.04	9.53	6.76	4.64	3.11	2.19	1.60	1.20	0.92	0.73	0.58	0.47	0.39	0.33	0.27	0.23	0.20
1.00		SGN	52.59	27.12	16.60	11.23	7.86	5.80	4.46	3.53	2.87	2.38	2.00	1.71	1.47	1.29	1.13	1.00	0.90	0.81	0.73
	22.42	L/150	52.59	27.12	16.60	11.23	7.86	5.80	4.46	3.53	2.87	2.38	2.00	1.65	1.32	1.08	0.89	0.74	0.62	0.53	0.45
	22.51	L/200	52.59	27.12	16.60	11.23	7.86	5.80	4.46	3.53	2.72	2.04	1.58	1.24	0.99	0.81	0.67	0.56	0.47	0.40	0.34
		L/300	52.59	27.12	16.60	11.23	7.86	5.27	3.54	2.49	1.81	1.36	1.05	0.83	0.66	0.54	0.44	0.37	0.31	0.27	0.23
Liczba przęseł:		**3**	**podparcie 40 - 300 - 300 - 40**																		
Grubość	*Jx [cm4]*	*Przypadek*	*0.50*	*0.75*	*1.00*	*1.25*	*1.50*	*1.75*	*2.00*	*2.25*	*2.50*	*2.75*	*3.00*	*3.25*	*3.50*	*3.75*	*4.00*	*4.25*	*4.50*	*4.75*	*5.00*
0.50	min/max	SGN	14.94	9.96	7.47	5.36	3.93	3.00	2.37	1.88	1.53	1.27	1.07	0.91	0.79	0.69	0.60	0.54	0.48	0.43	0.39
	9.37	L/150	14.94	9.96	7.47	5.36	3.93	3.00	2.37	1.69	1.25	0.95	0.74	0.58	0.47	0.39	0.32	0.27	0.23	0.19	0.17
	10.71	L/200	14.94	9.96	7.47	5.36	3.93	2.69	1.84	1.31	0.96	0.73	0.57	0.45	0.36	0.30	0.24	0.21	0.17	0.15	0.13
		L/300	14.94	9.96	7.47	4.89	2.91	1.87	1.27	0.90	0.66	0.50	0.39	0.31	0.25	0.20	0.17	0.14	0.12	0.10	0.09
0.60		SGN	21.17	14.11	10.14	6.97	5.09	3.88	3.02	2.39	1.94	1.61	1.35	1.16	1.00	0.87	0.77	0.68	0.61	0.55	0.49
	11.71	L/150	21.17	14.11	10.14	6.97	5.09	3.88	3.01	2.14	1.58	1.20	0.93	0.74	0.59	0.49	0.40	0.34	0.29	0.24	0.21
	13.47	L/200	21.17	14.11	10.14	6.97	5.09	3.41	2.32	1.65	1.22	0.92	0.71	0.57	0.46	0.37	0.31	0.26	0.22	0.19	0.16
		L/300	21.17	14.11	10.14	6.21	3.68	2.36	1.60	1.14	0.84	0.63	0.49	0.39	0.31	0.25	0.21	0.17	0.15	0.13	0.11
0.63		SGN	23.23	15.48	10.85	7.44	5.43	4.14	3.20	2.54	2.06	1.71	1.44	1.23	1.06	0.93	0.81	0.72	0.65	0.58	0.52
	12.49	L/150	23.23	15.48	10.85	7.44	5.43	4.14	3.20	2.28	1.68	1.27	0.99	0.78	0.63	0.52	0.43	0.36	0.30	0.26	0.22
	14.18	L/200	23.23	15.48	10.85	7.44	5.43	3.63	2.47	1.76	1.29	0.98	0.76	0.60	0.48	0.40	0.33	0.27	0.23	0.20	0.17
		L/300	23.23	15.48	10.85	6.61	3.92	2.51	1.70	1.21	0.89	0.67	0.52	0.41	0.33	0.27	0.22	0.18	0.15	0.13	0.11
0.70		SGN	28.38	18.92	12.54	8.58	6.25	4.73	3.64	2.88	2.34	1.94	1.64	1.40	1.21	1.05	0.93	0.82	0.73	0.66	0.60
	14.35	L/150	28.38	18.92	12.54	8.58	6.25	4.73	3.64	2.60	1.92	1.45	1.13	0.89	0.72	0.59	0.49	0.41	0.34	0.29	0.25
	15.76	L/200	28.38	18.92	12.54	8.58	6.25	4.16	2.82	2.00	1.47	1.12	0.87	0.68	0.55	0.44	0.37	0.31	0.26	0.22	0.19
		L/300	28.38	18.92	12.54	7.56	4.48	2.87	1.94	1.37	1.00	0.75	0.58	0.45	0.36	0.30	0.24	0.20	0.17	0.15	0.13
0.75		SGN	32.35	21.57	13.77	9.41	6.85	5.14	3.96	3.14	2.55	2.11	1.78	1.52	1.31	1.14	1.01	0.89	0.80	0.72	0.65
	15.70	L/150	32.35	21.57	13.77	9.41	6.85	5.14	3.96	2.84	2.09	1.58	1.23	0.97	0.78	0.63	0.52	0.44	0.37	0.31	0.27
	16.88	L/200	32.35	21.57	13.77	9.41	6.85	4.53	3.07	2.18	1.60	1.21	0.93	0.73	0.59	0.48	0.39	0.33	0.28	0.23	0.20
		L/300	32.35	21.57	13.77	8.25	4.88	3.11	2.09	1.47	1.07	0.80	0.62	0.49	0.39	0.32	0.26	0.22	0.18	0.16	0.13
0.80		SGN	36.56	24.24	15.03	10.26	7.46	5.56	4.28	3.39	2.76	2.28	1.92	1.64	1.42	1.24	1.09	0.96	0.86	0.77	0.70
	17.07	L/150	36.56	24.24	15.03	10.26	7.46	5.56	4.28	3.08	2.26	1.72	1.32	1.04	0.83	0.68	0.56	0.47	0.39	0.33	0.29
	18.01	L/200	36.56	24.24	15.03	10.26	7.46	4.91	3.33	2.35	1.71	1.29	0.99	0.78	0.62	0.51	0.42	0.35	0.29	0.25	0.21
		L/300	36.56	24.24	15.03	8.95	5.26	3.32	2.23	1.56	1.14	0.86	0.66	0.52	0.42	0.34	0.28	0.23	0.20	0.17	0.14
0.88		SGN	43.78	27.64	17.09	11.64	8.43	6.23	4.79	3.80	3.09	2.56	2.16	1.84	1.59	1.39	1.22	1.08	0.97	0.87	0.78
	19.29	L/150	43.78	27.64	17.09	11.64	8.43	6.23	4.79	3.44	2.51	1.89	1.45	1.14	0.92	0.74	0.61	0.51	0.43	0.37	0.31
	19.81	L/200	43.78	27.64	17.09	11.64	8.43	5.48	3.67	2.58	1.88	1.42	1.09	0.86	0.69	0.56	0.46	0.38	0.32	0.28	0.24
		L/300	43.78	27.64	17.09	9.97	5.79	3.65	2.45	1.72	1.26	0.94	0.73	0.57	0.46	0.37	0.31	0.26	0.22	0.18	0.16
1.00		SGN	55.75	32.88	20.24	13.74	9.81	7.24	5.57	4.41	3.58	2.97	2.50	2.13	1.84	1.61	1.41	1.25	1.12	1.01	0.91
	22.42	L/150	55.75	32.88	20.24	13.74	9.81	7.24	5.57	3.91	2.85	2.14	1.65	1.30	1.04	0.85	0.70	0.58	0.49	0.42	0.36
	22.51	L/200	55.75	32.88	20.24	13.74	9.81	6.22	4.17	2.93	2.14	1.61	1.24	0.97	0.78	0.63	0.52	0.44	0.37	0.31	0.27
		L/300	55.75	32.88	20.24	11.33	6.58	4.15	2.78	1.96	1.43	1.07	0.83	0.65	0.52	0.42	0.35	0.29	0.25	0.21	0.18

S280 GD

T-35		Pozytyw																				
Liczba przęseł:		**1**	**podparcie 40 - 40**																			
Grubość	*Jx [cm4]*	*Przypadek*	*0.50*	*0.75*	*1.00*	*1.25*	*1.50*	*1.75*	*2.00*	*2.25*	*2.50*	*2.75*	*3.00*	*3.25*	*3.50*	*3.75*	*4.00*	*4.25*	*4.50*	*4.75*	*5.00*
0.50	min/max	SGN	12.65	8.43	6.32	5.06	3.84	2.82	2.16	1.71	1.38	1.14	0.96	0.82	0.71	0.62	0.54	0.48	0.43	0.38	0.35
	9.20	L/150	12.65	8.43	6.32	4.94	3.12	2.04	1.38	0.98	0.72	0.54	0.42	0.33	0.27	0.22	0.18	0.15	0.13	0.11	0.09
	11.24	L/200	12.65	8.43	6.32	4.11	2.45	1.56	1.05	0.75	0.55	0.41	0.32	0.25	0.20	0.17	0.14	0.11	0.10	0.08	0.07
		L/300	12.65	8.43	5.28	2.85	1.68	1.07	0.72	0.51	0.37	0.28	0.22	0.17	0.14	0.11	0.09	0.08	0.06	0.06	0.05
0.60		SGN	17.92	11.95	8.96	7.02	4.88	3.59	2.75	2.17	1.76	1.45	1.22	1.04	0.90	0.78	0.69	0.61	0.54	0.49	0.44
	12.33	L/150	17.92	11.95	8.96	6.63	3.98	2.53	1.72	1.21	0.89	0.67	0.52	0.41	0.33	0.27	0.22	0.18	0.16	0.13	0.11
	13.51	L/200	17.92	11.95	8.96	5.18	3.04	1.94	1.31	0.92	0.68	0.51	0.39	0.31	0.25	0.20	0.17	0.14	0.12	0.10	0.09
		L/300	17.92	11.95	6.75	3.55	2.08	1.32	0.88	0.62	0.45	0.34	0.26	0.21	0.17	0.13	0.11	0.09	0.08	0.07	0.06
0.63		SGN	19.67	13.11	9.83	7.48	5.20	3.82	2.92	2.31	1.87	1.55	1.30	1.11	0.95	0.83	0.73	0.65	0.58	0.52	0.47
	13.23	L/150	19.67	13.11	9.83	7.11	4.22	2.69	1.82	1.29	0.94	0.71	0.55	0.43	0.35	0.28	0.23	0.19	0.16	0.14	0.12
	14.18	L/200	19.67	13.11	9.83	5.50	3.23	2.05	1.38	0.98	0.71	0.54	0.41	0.33	0.26	0.21	0.17	0.15	0.12	0.10	0.09
		L/300	19.67	13.11	7.17	3.76	2.20	1.39	0.93	0.65	0.48	0.36	0.28	0.22	0.17	0.14	0.12	0.10	0.08	0.07	0.06
0.70		SGN	24.03	16.02	12.01	8.56	5.94	4.37	3.35	2.64	2.14	1.77	1.49	1.27	1.09	0.95	0.84	0.74	0.66	0.59	0.54
	15.12	L/150	24.03	16.02	12.01	8.13	4.78	3.04	2.06	1.45	1.06	0.79	0.61	0.48	0.39	0.31	0.26	0.22	0.18	0.15	0.13
	15.76	L/200	24.03	16.02	11.84	6.23	3.65	2.31	1.55	1.09	0.79	0.60	0.46	0.36	0.29	0.24	0.19	0.16	0.14	0.12	0.10
		L/300	24.03	16.02	8.16	4.22	2.44	1.54	1.03	0.73	0.53	0.40	0.31	0.24	0.19	0.16	0.13	0.11	0.09	0.08	0.07
0.75		SGN	27.39	18.26	13.69	9.28	6.45	4.74	3.63	2.87	2.32	1.92	1.61	1.38	1.19	1.03	0.91	0.80	0.72	0.64	0.58
	16.43	L/150	27.39	18.26	13.69	8.83	5.19	3.30	2.21	1.55	1.13	0.85	0.66	0.52	0.41	0.34	0.28	0.23	0.19	0.17	0.14
	16.88	L/200	27.39	18.26	12.94	6.75	3.93	2.47	1.66	1.17	0.85	0.64	0.49	0.39	0.31	0.25	0.21	0.17	0.15	0.12	0.11
		L/300	27.39	18.26	8.80	4.52	2.62	1.65	1.11	0.78	0.57	0.43	0.33	0.26	0.21	0.17	0.14	0.12	0.10	0.08	0.07
0.80		SGN	30.95	20.63	15.47	10.05	6.98	5.13	3.93	3.10	2.51	2.08	1.75	1.49	1.28	1.12	0.98	0.87	0.78	0.70	0.63
	17.72	L/150	30.95	20.63	15.47	9.52	5.58	3.52	2.36	1.66	1.21	0.91	0.70	0.55	0.44	0.36	0.30	0.25	0.21	0.18	0.15
	18.01	L/200	30.95	20.63	14.00	7.23	4.19	2.64	1.77	1.24	0.91	0.68	0.52	0.41	0.33	0.27	0.22	0.18	0.16	0.13	0.11
		L/300	30.95	20.63	9.39	4.82	2.79	1.76	1.18	0.83	0.60	0.45	0.35	0.28	0.22	0.18	0.15	0.12	0.10	0.09	0.08
0.88		SGN	37.07	24.71	17.61	11.25	7.82	5.75	4.41	3.48	2.82	2.33	1.96	1.67	1.44	1.26	1.10	0.98	0.87	0.78	0.71
	19.73	L/150	37.07	24.71	17.61	10.60	6.14	3.87	2.59	1.82	1.33	1.00	0.77	0.61	0.48	0.39	0.32	0.27	0.23	0.19	0.17
	19.81	L/200	37.07	24.71	15.50	7.95	4.61	2.90	1.95	1.37	1.00	0.75	0.58	0.45	0.36	0.30	0.24	0.20	0.17	0.15	0.12
		L/300	37.07	24.36	10.33	5.30	3.07	1.94	1.30	0.91	0.66	0.50	0.38	0.30	0.24	0.20	0.16	0.14	0.11	0.10	0.08
1.00		SGN	47.20	31.47	20.41	13.03	9.06	6.66	5.10	4.03	3.27	2.70	2.27	1.94	1.67	1.45	1.28	1.13	1.01	0.91	0.82
	22.42	L/150	47.20	31.47	20.41	12.05	6.98	4.40	2.95	2.07	1.51	1.14	0.87	0.69	0.55	0.45	0.37	0.31	0.26	0.22	0.19
	22.51	L/200	47.20	31.47	17.61	9.04	5.24	3.30	2.21	1.55	1.13	0.85	0.66	0.52	0.41	0.34	0.28	0.23	0.19	0.17	0.14
		L/300	47.20	27.69	11.74	6.02	3.49	2.20	1.47	1.04	0.76	0.57	0.44	0.34	0.28	0.22	0.18	0.15	0.13	0.11	0.09
Liczba przęseł:		**2**	**podparcie 40 - 60 - 40**																			
Grubość	*Jx [cm4]*	*Przypadek*	*0.50*	*0.75*	*1.00*	*1.25*	*1.50*	*1.75*	*2.00*	*2.25*	*2.50*	*2.75*	*3.00*	*3.25*	*3.50*	*3.75*	*4.00*	*4.25*	*4.50*	*4.75*	*5.00*
0.50	min/max	SGN	12.96	7.27	4.71	3.32	2.47	1.91	1.53	1.25	1.04	0.88	0.75	0.64	0.55	0.48	0.42	0.38	0.34	0.30	0.27
	9.20	L/150	12.96	7.27	4.71	3.32	2.47	1.91	1.53	1.25	1.04	0.88	0.75	0.64	0.55	0.48	0.42	0.36	0.30	0.26	0.22
	11.24	L/200	12.96	7.27	4.71	3.32	2.47	1.91	1.53	1.25	1.04	0.88	0.75	0.60	0.48	0.40	0.33	0.27	0.23	0.20	0.17
		L/300	12.96	7.27	4.71	3.32	2.47	1.91	1.53	1.20	0.89	0.67	0.52	0.41	0.33	0.27	0.22	0.19	0.16	0.13	0.11
0.60		SGN	17.67	9.87	6.38	4.48	3.33	2.58	2.06	1.68	1.40	1.18	1.00	0.86	0.74	0.65	0.57	0.50	0.45	0.41	0.37
	12.33	L/150	17.67	9.87	6.38	4.48	3.33	2.58	2.06	1.68	1.40	1.18	1.00	0.86	0.74	0.64	0.53	0.44	0.37	0.32	0.27
	13.51	L/200	17.67	9.87	6.38	4.48	3.33	2.58	2.06	1.68	1.40	1.18	0.94	0.74	0.60	0.48	0.40	0.33	0.28	0.24	0.20
		L/300	17.67	9.87	6.38	4.48	3.33	2.58	2.06	1.49	1.09	0.82	0.63	0.50	0.40	0.32	0.27	0.22	0.19	0.16	0.14
0.63		SGN	19.19	10.71	6.91	4.85	3.61	2.79	2.22	1.82	1.51	1.28	1.08	0.92	0.80	0.70	0.61	0.54	0.49	0.44	0.39
	13.23	L/150	19.19	10.71	6.91	4.85	3.61	2.79	2.22	1.82	1.51	1.28	1.08	0.92	0.80	0.68	0.56	0.47	0.39	0.33	0.29
	14.18	L/200	19.19	10.71	6.91	4.85	3.61	2.79	2.22	1.82	1.51	1.28	0.99	0.78	0.63	0.51	0.42	0.35	0.29	0.25	0.21
		L/300	19.19	10.71	6.91	4.85	3.61	2.79	2.22	1.57	1.14	0.86	0.66	0.52	0.42	0.34	0.28	0.23	0.20	0.17	0.14
0.70		SGN	22.92	12.75	8.22	5.76	4.28	3.31	2.63	2.15	1.79	1.51	1.27	1.08	0.94	0.82	0.72	0.64	0.57	0.51	0.46
	15.12	L/150	22.92	12.75	8.22	5.76	4.28	3.31	2.63	2.15	1.79	1.51	1.27	1.08	0.93	0.75	0.62	0.52	0.44	0.37	0.32
	15.76	L/200	22.92	12.75	8.22	5.76	4.28	3.31	2.63	2.15	1.79	1.43	1.10	0.87	0.70	0.57	0.47	0.39	0.33	0.28	0.24
		L/300	22.92	12.75	8.22	5.76	4.28	3.31	2.48	1.74	1.27	0.95	0.74	0.58	0.46	0.38	0.31	0.26	0.22	0.19	0.16
0.75		SGN	25.73	14.30	9.20	6.45	4.78	3.69	2.94	2.40	1.99	1.67	1.41	1.21	1.04	0.91	0.80	0.71	0.63	0.57	0.52
	16.43	L/150	25.73	14.30	9.20	6.45	4.78	3.69	2.94	2.40	1.99	1.67	1.41	1.21	0.99	0.81	0.67	0.56	0.47	0.40	0.34
	16.88	L/200	25.73	14.30	9.20	6.45	4.78	3.69	2.94	2.40	1.99	1.53	1.18	0.93	0.74	0.61	0.50	0.42	0.35	0.30	0.26
		L/300	25.73	14.30	9.20	6.45	4.78	3.69	2.66	1.87	1.36	1.02	0.79	0.62	0.50	0.40	0.33	0.28	0.23	0.20	0.17
0.80		SGN	28.67	15.90	10.22	7.16	5.30	4.09	3.26	2.66	2.21	1.85	1.56	1.33	1.15	1.00	0.88	0.78	0.70	0.63	0.57
	17.72	L/150	28.67	15.90	10.22	7.16	5.30	4.09	3.26	2.66	2.21	1.85	1.56	1.32	1.06	0.86	0.71	0.59	0.50	0.42	0.36
	18.01	L/200	28.67	15.90	10.22	7.16	5.30	4.09	3.26	2.66	2.18	1.64	1.26	0.99	0.79	0.65	0.53	0.44	0.37	0.32	0.27
		L/300	28.67	15.90	10.22	7.16	5.30	4.09	2.83	1.99	1.45	1.09	0.84	0.66	0.53	0.43	0.35	0.30	0.25	0.21	0.18
0.88		SGN	33.60	18.59	11.93	8.34	6.17	4.76	3.79	3.09	2.56	2.13	1.80	1.54	1.33	1.16	1.02	0.91	0.81	0.73	0.66
	19.73	L/150	33.60	18.59	11.93	8.34	6.17	4.76	3.79	3.09	2.56	2.13	1.80	1.46	1.17	0.95	0.78	0.65	0.55	0.47	0.40
	19.81	L/200	33.60	18.59	11.93	8.34	6.17	4.76	3.79	3.09	2.40	1.80	1.39	1.09	0.87	0.71	0.59	0.49	0.41	0.35	0.30
		L/300	33.60	18.59	11.93	8.34	6.17	4.65	3.12	2.19	1.60	1.20	0.92	0.73	0.58	0.47	0.39	0.33	0.27	0.23	0.20
1.00		SGN	41.50	22.88	14.64	10.22	7.56	5.82	4.63	3.77	3.11	2.58	2.18	1.86	1.61	1.40	1.24	1.10	0.98	0.88	0.80
	22.42	L/150	41.50	22.88	14.64	10.22	7.56	5.82	4.63	3.77	3.11	2.58	2.10	1.65	1.32	1.08	0.89	0.74	0.62	0.53	0.45
	22.51	L/200	41.50	22.88	14.64	10.22	7.56	5.82	4.63	3.73	2.72	2.05	1.58	1.24	0.99	0.81	0.67	0.56	0.47	0.40	0.34
		L/300	41.50	22.88	14.64	10.22	7.56	5.28	3.54	2.49	1.82	1.36	1.05	0.83	0.66	0.54	0.44	0.37	0.31	0.27	0.23
Liczba przęseł:		**3**	**podparcie 40 - 60 - 60 - 40**																			
Grubość	*Jx [cm4]*	*Przypadek*	*0.50*	*0.75*	*1.00*	*1.25*	*1.50*	*1.75*	*2.00*	*2.25*	*2.50*	*2.75*	*3.00*	*3.25*	*3.50*	*3.75*	*4.00*	*4.25*	*4.50*	*4.75*	*5.00*
0.50	min/max	SGN	15.29	8.66	5.65	4.00	2.99	2.32	1.86	1.52	1.27	1.07	0.92	0.80	0.69	0.60	0.53	0.47	0.42	0.38	0.34
	9.20	L/150	15.29	8.66	5.65	4.00	2.99	2.32	1.86	1.52	1.27	1.00	0.78	0.62	0.50	0.41	0.34	0.28	0.24	0.20	0.17
	11.24	L/200	15.29	8.66	5.65	4.00	2.99	2.32	1.86	1.37	1.01	0.77	0.60	0.47	0.38	0.31	0.26	0.21	0.18	0.15	0.13
		L/300	15.29	8.66	5.65	4.00	2.99	1.95	1.33	0.94	0.69	0.52	0.41	0.32	0.26	0.21	0.17	0.15	0.12	0.10	0.09
0.60		SGN	20.87	11.76	7.65	5.40	4.03	3.13	2.50	2.05	1.71	1.45	1.24	1.07	0.92	0.81	0.71	0.63	0.56	0.51	0.46
	12.33	L/150	20.87	11.76	7.65	5.40	4.03	3.13	2.50	2.05	1.64	1.25	0.97	0.77	0.62	0.50	0.42	0.35	0.29	0.25	0.21
	13.51	L/200	20.87	11.76	7.65	5.40	4.03	3.13	2.40	1.71	1.26	0.95	0.74	0.58	0.47	0.38	0.31	0.26	0.22	0.19	0.16
		L/300	20.87	11.76	7.65	5.40	3.80	2.44	1.65	1.17	0.86	0.64	0.50	0.39	0.31	0.25	0.21	0.17	0.15	0.13	0.11
0.63		SGN	22.67	12.76	8.29	5.85	4.36	3.39	2.71	2.21	1.85	1.56	1.34	1.15	1.00	0.87	0.77	0.68	0.61	0.55	0.49
	13.23	L/150	22.67	12.76	8.29	5.85	4.36	3.39	2.71	2.21	1.74	1.32	1.03	0.81	0.65	0.53	0.44	0.37	0.31	0.26	0.23
	14.18	L/200	22.67	12.76	8.29	5.85	4.36	3.39	2.55	1.82	1.34	1.01	0.78	0.61	0.49	0.40	0.33	0.28	0.23	0.20	0.17
		L/300	22.67	12.76	8.29	5.85	4.03	2.58	1.75	1.23	0.90	0.68	0.52	0.41	0.33	0.27	0.22	0.18	0.15	0.13	0.11
0.70		SGN	27.09	15.21	9.86	6.95	5.18	4.01	3.21	2.62	2.18	1.85	1.58	1.35	1.17	1.02	0.90	0.80	0.71	0.64	0.58
	15.12	L/150	27.09	15.21	9.86	6.95	5.18	4.01	3.21	2.62	1.98	1.50	1.16	0.91	0.73	0.59	0.49	0.41	0.34	0.29	0.25
	15.76	L/200	27.09	15.21	9.86	6.95	5.18	4.01	2.90	2.06	1.50	1.13	0.87	0.68	0.55	0.44	0.37	0.31	0.26	0.22	0.19
		L/300	27.09	15.21	9.86	6.95	4.59	2.91	1.95	1.37	1.00	0.75	0.58	0.46	0.36	0.30	0.24	0.20	0.17	0.15	0.13
0.75		SGN	30.44	17.06	11.05	7.78	5.79	4.48	3.58	2.93	2.44	2.06	1.76	1.50	1.30	1.13	1.00	0.89	0.79	0.71	0.64
	16.43	L/150	30.44	17.06	11.05	7.78	5.79	4.48	3.58	2.92	2.14	1.61	1.24	0.98	0.78	0.64	0.52	0.44	0.37	0.31	0.27
	16.88	L/200	30.44	17.06	11.05	7.78	5.79	4.48	3.13	2.20	1.61	1.21	0.93	0.73	0.59	0.48	0.39	0.33	0.28	0.23	0.20
		L/300	30.44	17.06	11.05	7.78	4.94	3.12	2.09	1.47	1.07	0.80	0.62	0.49	0.39	0.32	0.26	0.22	0.18	0.16	0.13
0.80		SGN	33.92	18.98	12.28	8.64	6.42	4.97	3.97	3.24	2.70	2.28	1.94	1.66	1.43	1.25	1.10	0.98	0.87	0.79	0.71
	17.72	L/150	33.92	18.98	12.28	8.64	6.42	4.97	3.97	3.13	2.28	1.72	1.32	1.04	0.83	0.68	0.56	0.47	0.39	0.33	0.29
	18.01	L/200	33.92	18.98	12.28	8.64	6.42	4.97	3.34	2.35	1.71	1.29	0.99	0.78	0.62	0.51	0.42	0.35	0.29	0.25	0.21
		L/300	33.92	18.98	12.28	8.64	5.27	3.32	2.23	1.57	1.14	0.86	0.66	0.52	0.42	0.34	0.28	0.23	0.20	0.17	0.14
0.88		SGN	39.78	22.20	14.34	10.07	7.49	5.79	4.62	3.77	3.14	2.65	2.24	1.92	1.66	1.45	1.27	1.13	1.01	0.91	0.82
	19.73	L/150	39.78	22.20	14.34	10.07	7.49	5.79	4.62	3.45	2.51	1.89	1.45	1.14	0.92	0.75	0.61	0.51	0.43	0.37	0.31
	19.81	L/200	39.78	22.20	14.34	10.07	7.49	5.48	3.68	2.58	1.88	1.42	1.09	0.86	0.69	0.56	0.46	0.38	0.32	0.28	0.24
		L/300	39.78	22.20	14.34	10.00	5.80	3.66	2.45	1.72	1.26	0.94	0.73	0.57	0.46	0.37	0.31	0.26	0.22	0.18	0.16
1.00		SGN	49.17	27.35	17.61	12.35	9.17	7.08	5.64	4.60	3.83	3.22	2.72	2.32	2.01	1.75	1.54	1.37	1.22	1.10	0.99
	22.42	L/150	49.17	27.35	17.61	12.35	9.17	7.08	5.57	3.91	2.85	2.15	1.65	1.30	1.04	0.85	0.70	0.58	0.49	0.42	0.36
	22.51	L/200	49.17	27.35	17.61	12.35	9.17	6.23	4.18	2.94	2.14	1.61	1.24	0.98	0.78	0.64	0.52	0.44	0.37	0.31	0.27
		L/300	49.17	27.35	17.61	11.38	6.59	4.15	2.79	1.96	1.43	1.07	0.83	0.65	0.52	0.42	0.35	0.29	0.25	0.21	0.18

S280 GD

T-35		Negatyw																			
Liczba przęseł:		**1**	**podparcie 40 - 40**																		
Grubość	*Jx [cm4]*	*Przypadek*	*0.50*	*0.75*	*1.00*	*1.25*	*1.50*	*1.75*	*2.00*	*2.25*	*2.50*	*2.75*	*3.00*	*3.25*	*3.50*	*3.75*	*4.00*	*4.25*	*4.50*	*4.75*	*5.00*
0.50	min/max	SGN	12.65	8.43	6.32	4.37	3.03	2.23	1.71	1.35	1.09	0.90	0.76	0.65	0.56	0.49	0.43	0.38	0.34	0.30	0.27
	9.07	L/150	12.65	8.43	6.32	4.37	2.82	1.83	1.25	0.89	0.65	0.50	0.38	0.30	0.25	0.20	0.17	0.14	0.12	0.10	0.09
	10.59	L/200	12.65	8.43	6.32	3.74	2.21	1.42	0.96	0.68	0.50	0.38	0.30	0.23	0.19	0.15	0.13	0.11	0.09	0.08	0.07
		L/300	12.65	8.43	4.93	2.60	1.53	0.98	0.66	0.47	0.35	0.26	0.20	0.16	0.13	0.11	0.09	0.07	0.06	0.05	0.04
0.60		SGN	17.92	11.95	8.96	5.89	4.09	3.01	2.30	1.82	1.47	1.22	1.02	0.87	0.75	0.66	0.58	0.51	0.46	0.41	0.37
	11.66	L/150	17.92	11.95	8.96	5.89	3.64	2.33	1.59	1.13	0.83	0.63	0.49	0.39	0.31	0.25	0.21	0.18	0.15	0.13	0.11
	13.35	L/200	17.92	11.95	8.96	4.77	2.82	1.80	1.22	0.87	0.64	0.48	0.37	0.30	0.24	0.19	0.16	0.13	0.11	0.10	0.08
		L/300	17.92	11.95	6.31	3.31	1.95	1.24	0.84	0.60	0.44	0.33	0.26	0.20	0.16	0.13	0.11	0.09	0.08	0.07	0.06
0.63		SGN	19.67	13.11	9.83	6.35	4.41	3.24	2.48	1.96	1.59	1.31	1.10	0.94	0.81	0.71	0.62	0.55	0.49	0.44	0.40
	12.43	L/150	19.67	13.11	9.83	6.35	3.89	2.49	1.69	1.20	0.88	0.67	0.52	0.41	0.33	0.27	0.22	0.19	0.16	0.14	0.12
	14.18	L/200	19.67	13.11	9.61	5.08	3.00	1.92	1.30	0.92	0.68	0.51	0.40	0.32	0.25	0.21	0.17	0.14	0.12	0.10	0.09
		L/300	19.67	13.11	6.72	3.53	2.08	1.32	0.90	0.63	0.47	0.35	0.27	0.22	0.17	0.14	0.12	0.10	0.08	0.07	0.06
0.70		SGN	24.03	16.02	11.64	7.46	5.18	3.81	2.92	2.31	1.87	1.54	1.30	1.11	0.95	0.83	0.73	0.65	0.58	0.52	0.47
	14.28	L/150	24.03	16.02	11.64	7.46	4.46	2.86	1.94	1.38	1.01	0.77	0.60	0.47	0.38	0.31	0.26	0.21	0.18	0.15	0.13
	15.76	L/200	24.03	16.02	11.05	5.84	3.44	2.20	1.49	1.06	0.78	0.59	0.46	0.36	0.29	0.24	0.19	0.16	0.14	0.12	0.10
		L/300	24.03	16.02	7.71	4.04	2.37	1.51	1.02	0.72	0.53	0.40	0.31	0.24	0.19	0.16	0.13	0.11	0.09	0.08	0.07
0.75		SGN	27.39	18.26	12.94	8.29	5.76	4.23	3.24	2.56	2.08	1.72	1.44	1.23	1.06	0.92	0.81	0.72	0.64	0.58	0.52
	15.31	L/150	27.39	18.26	12.94	8.23	4.88	3.13	2.12	1.51	1.11	0.84	0.65	0.51	0.41	0.34	0.28	0.23	0.19	0.17	0.14
	16.88	L/200	27.39	18.26	12.10	6.39	3.76	2.40	1.63	1.15	0.85	0.64	0.49	0.39	0.31	0.25	0.21	0.17	0.15	0.12	0.11
		L/300	27.39	18.26	8.43	4.41	2.59	1.65	1.11	0.78	0.57	0.43	0.33	0.26	0.21	0.17	0.14	0.12	0.10	0.08	0.07
0.80		SGN	30.95	20.63	14.28	9.15	6.36	4.67	3.58	2.83	2.29	1.89	1.59	1.36	1.17	1.02	0.89	0.79	0.71	0.63	0.57
	16.66	L/150	30.95	20.63	14.28	8.95	5.31	3.40	2.30	1.63	1.20	0.91	0.70	0.55	0.44	0.36	0.30	0.25	0.21	0.18	0.15
	18.01	L/200	30.95	20.63	13.16	6.94	4.09	2.61	1.77	1.24	0.91	0.68	0.52	0.41	0.33	0.27	0.22	0.18	0.16	0.13	0.11
		L/300	30.95	20.48	9.15	4.78	2.79	1.76	1.18	0.83	0.60	0.45	0.35	0.28	0.22	0.18	0.15	0.12	0.10	0.09	0.08
0.88		SGN	37.07	24.71	16.49	10.57	7.34	5.40	4.13	3.27	2.65	2.19	1.84	1.57	1.35	1.18	1.03	0.92	0.82	0.73	0.66
	18.85	L/150	37.07	24.71	16.49	10.13	6.00	3.83	2.59	1.82	1.33	1.00	0.77	0.61	0.48	0.39	0.32	0.27	0.23	0.19	0.17
	19.81	L/200	37.07	24.71	14.95	7.83	4.60	2.90	1.94	1.37	1.00	0.75	0.58	0.45	0.36	0.30	0.24	0.20	0.17	0.15	0.12
		L/300	37.07	23.35	10.30	5.29	3.07	1.93	1.30	0.91	0.66	0.50	0.38	0.30	0.24	0.20	0.16	0.14	0.11	0.10	0.08
1.00		SGN	47.20	31.47	19.96	12.79	8.88	6.53	5.00	3.95	3.20	2.65	2.22	1.89	1.63	1.42	1.25	1.11	0.99	0.89	0.80
	22.18	L/150	47.20	31.47	19.96	11.92	6.97	4.40	2.95	2.07	1.51	1.13	0.87	0.69	0.55	0.45	0.37	0.31	0.26	0.22	0.19
	22.51	L/200	47.20	31.47	17.56	9.02	5.23	3.30	2.21	1.55	1.13	0.85	0.66	0.52	0.41	0.34	0.28	0.23	0.19	0.17	0.14
		L/300	47.20	27.56	11.71	6.01	3.49	2.20	1.47	1.04	0.75	0.57	0.44	0.34	0.28	0.22	0.18	0.15	0.13	0.11	0.09
Liczba przęseł:		**2**	**podparcie 40 - 60 - 40**																		
Grubość	*Jx [cm4]*	*Przypadek*	*0.50*	*0.75*	*1.00*	*1.25*	*1.50*	*1.75*	*2.00*	*2.25*	*2.50*	*2.75*	*3.00*	*3.25*	*3.50*	*3.75*	*4.00*	*4.25*	*4.50*	*4.75*	*5.00*
0.50	min/max	SGN	14.30	8.24	5.40	3.83	2.88	2.24	1.80	1.48	1.23	1.05	0.90	0.78	0.69	0.61	0.53	0.47	0.42	0.38	0.34
	9.07	L/150	14.30	8.24	5.40	3.83	2.88	2.24	1.80	1.48	1.23	1.05	0.90	0.74	0.60	0.49	0.41	0.34	0.29	0.25	0.21
	10.59	L/200	14.30	8.24	5.40	3.83	2.88	2.24	1.80	1.48	1.22	0.93	0.72	0.58	0.46	0.38	0.32	0.26	0.22	0.19	0.16
		L/300	14.30	8.24	5.40	3.83	2.88	2.24	1.61	1.15	0.85	0.64	0.50	0.40	0.32	0.26	0.22	0.18	0.15	0.13	0.11
0.60		SGN	19.49	11.00	7.16	5.06	3.78	2.94	2.35	1.93	1.61	1.36	1.17	1.02	0.88	0.77	0.68	0.60	0.54	0.48	0.44
	11.66	L/150	19.49	11.00	7.16	5.06	3.78	2.94	2.35	1.93	1.61	1.36	1.17	0.94	0.76	0.62	0.52	0.43	0.37	0.31	0.27
	13.35	L/200	19.49	11.00	7.16	5.06	3.78	2.94	2.35	1.93	1.54	1.18	0.91	0.73	0.58	0.48	0.40	0.33	0.28	0.24	0.20
		L/300	19.49	11.00	7.16	5.06	3.78	2.94	2.03	1.45	1.07	0.81	0.63	0.50	0.40	0.32	0.27	0.22	0.19	0.16	0.14
0.63		SGN	21.08	11.87	7.72	5.45	4.07	3.16	2.52	2.07	1.72	1.46	1.25	1.09	0.94	0.82	0.72	0.64	0.57	0.52	0.47
	12.43	L/150	21.08	11.87	7.72	5.45	4.07	3.16	2.52	2.07	1.72	1.46	1.25	1.00	0.81	0.66	0.55	0.46	0.39	0.33	0.29
	14.18	L/200	21.08	11.87	7.72	5.45	4.07	3.16	2.52	2.07	1.64	1.25	0.97	0.77	0.62	0.51	0.42	0.35	0.29	0.25	0.21
		L/300	21.08	11.87	7.72	5.45	4.07	3.16	2.16	1.54	1.14	0.86	0.66	0.52	0.42	0.34	0.28	0.23	0.20	0.17	0.14
0.70		SGN	24.98	13.97	9.04	6.37	4.74	3.67	2.93	2.40	2.00	1.69	1.45	1.25	1.08	0.94	0.83	0.73	0.66	0.59	0.53
	14.28	L/150	24.98	13.97	9.04	6.37	4.74	3.67	2.93	2.40	2.00	1.69	1.44	1.14	0.92	0.75	0.62	0.52	0.44	0.37	0.32
	15.76	L/200	24.98	13.97	9.04	6.37	4.74	3.67	2.93	2.40	1.87	1.43	1.10	0.87	0.69	0.57	0.47	0.39	0.33	0.28	0.24
		L/300	24.98	13.97	9.04	6.37	4.74	3.61	2.47	1.74	1.27	0.95	0.74	0.58	0.46	0.38	0.31	0.26	0.22	0.19	0.16
0.75		SGN	27.80	15.49	10.00	7.03	5.22	4.04	3.22	2.63	2.19	1.85	1.59	1.36	1.17	1.02	0.90	0.80	0.71	0.64	0.58
	15.31	L/150	27.80	15.49	10.00	7.03	5.22	4.04	3.22	2.63	2.19	1.85	1.57	1.24	0.99	0.81	0.67	0.56	0.47	0.40	0.34
	16.88	L/200	27.80	15.49	10.00	7.03	5.22	4.04	3.22	2.63	2.04	1.53	1.18	0.93	0.74	0.61	0.50	0.42	0.35	0.30	0.26
		L/300	27.80	15.49	10.00	7.03	5.22	3.93	2.65	1.86	1.36	1.02	0.79	0.62	0.50	0.40	0.33	0.28	0.23	0.20	0.17
0.80		SGN	30.71	17.06	10.98	7.70	5.72	4.42	3.52	2.87	2.39	2.02	1.72	1.47	1.27	1.11	0.97	0.86	0.77	0.69	0.63
	16.66	L/150	30.71	17.06	10.98	7.70	5.72	4.42	3.52	2.87	2.39	2.02	1.68	1.32	1.06	0.86	0.71	0.59	0.50	0.42	0.36
	18.01	L/200	30.71	17.06	10.98	7.70	5.72	4.42	3.52	2.87	2.18	1.64	1.26	0.99	0.79	0.65	0.53	0.44	0.37	0.32	0.27
		L/300	30.71	17.06	10.98	7.70	5.72	4.22	2.83	1.99	1.45	1.09	0.84	0.66	0.53	0.43	0.35	0.30	0.25	0.21	0.18
0.88		SGN	35.55	19.64	12.60	8.81	6.53	5.04	4.01	3.27	2.71	2.29	1.93	1.64	1.42	1.24	1.09	0.97	0.86	0.78	0.70
	18.85	L/150	35.55	19.64	12.60	8.81	6.53	5.04	4.01	3.27	2.71	2.29	1.85	1.45	1.16	0.95	0.78	0.65	0.55	0.47	0.40
	19.81	L/200	35.55	19.64	12.60	8.81	6.53	5.04	4.01	3.27	2.39	1.80	1.39	1.09	0.87	0.71	0.59	0.49	0.41	0.35	0.30
		L/300	35.55	19.64	12.60	8.81	6.53	4.64	3.11	2.19	1.60	1.20	0.92	0.73	0.58	0.47	0.39	0.33	0.27	0.23	0.20
1.00		SGN	43.19	23.68	15.13	10.54	7.78	5.98	4.75	3.86	3.21	2.66	2.24	1.91	1.65	1.44	1.27	1.12	1.00	0.90	0.81
	22.18	L/150	43.19	23.68	15.13	10.54	7.78	5.98	4.75	3.86	3.21	2.66	2.10	1.65	1.32	1.08	0.89	0.74	0.62	0.53	0.45
	22.51	L/200	43.19	23.68	15.13	10.54	7.78	5.98	4.75	3.73	2.72	2.04	1.58	1.24	0.99	0.81	0.67	0.56	0.47	0.40	0.34
		L/300	43.19	23.68	15.13	10.54	7.78	5.27	3.54	2.49	1.81	1.36	1.05	0.83	0.66	0.54	0.44	0.37	0.31	0.27	0.23
Liczba przęseł:		**3**	**podparcie 40 - 60 - 60 - 40**																		
Grubość	*Jx [cm4]*	*Przypadek*	*0.50*	*0.75*	*1.00*	*1.25*	*1.50*	*1.75*	*2.00*	*2.25*	*2.50*	*2.75*	*3.00*	*3.25*	*3.50*	*3.75*	*4.00*	*4.25*	*4.50*	*4.75*	*5.00*
0.50	min/max	SGN	15.81	9.76	6.43	4.60	3.46	2.71	2.18	1.79	1.50	1.28	1.10	0.96	0.84	0.74	0.66	0.59	0.53	0.48	0.43
	9.07	L/150	15.81	9.76	6.43	4.60	3.46	2.71	2.18	1.66	1.23	0.94	0.73	0.58	0.47	0.38	0.32	0.27	0.23	0.19	0.17
	10.59	L/200	15.81	9.76	6.43	4.60	3.46	2.63	1.80	1.29	0.95	0.72	0.56	0.45	0.36	0.30	0.24	0.21	0.17	0.15	0.13
		L/300	15.81	9.76	6.43	4.60	2.85	1.84	1.25	0.89	0.66	0.50	0.39	0.31	0.25	0.20	0.17	0.14	0.12	0.10	0.09
0.60		SGN	22.40	13.06	8.56	6.08	4.56	3.55	2.85	2.34	1.96	1.66	1.43	1.24	1.09	0.96	0.85	0.75	0.67	0.60	0.55
	11.66	L/150	22.40	13.06	8.56	6.08	4.56	3.55	2.85	2.12	1.57	1.19	0.93	0.74	0.59	0.49	0.40	0.34	0.29	0.24	0.21
	13.35	L/200	22.40	13.06	8.56	6.08	4.56	3.33	2.29	1.63	1.21	0.92	0.71	0.56	0.46	0.37	0.31	0.26	0.22	0.19	0.16
		L/300	22.40	13.06	8.56	6.03	3.62	2.33	1.59	1.13	0.83	0.63	0.49	0.39	0.31	0.25	0.21	0.17	0.15	0.13	0.11
0.63		SGN	24.58	14.10	9.22	6.55	4.91	3.82	3.06	2.51	2.10	1.78	1.53	1.33	1.17	1.03	0.90	0.80	0.72	0.64	0.58
	12.43	L/150	24.58	14.10	9.22	6.55	4.91	3.82	3.06	2.25	1.67	1.27	0.99	0.78	0.63	0.52	0.43	0.36	0.30	0.26	0.22
	14.18	L/200	24.58	14.10	9.22	6.55	4.91	3.55	2.44	1.74	1.28	0.98	0.76	0.60	0.48	0.40	0.33	0.27	0.23	0.20	0.17
		L/300	24.58	14.10	9.22	6.43	3.85	2.48	1.69	1.20	0.88	0.67	0.52	0.41	0.33	0.27	0.22	0.18	0.15	0.13	0.11
0.70		SGN	29.44	16.62	10.82	7.66	5.72	4.45	3.56	2.92	2.44	2.06	1.77	1.54	1.35	1.17	1.03	0.92	0.82	0.74	0.67
	14.28	L/150	29.44	16.62	10.82	7.66	5.72	4.45	3.56	2.58	1.91	1.45	1.13	0.89	0.72	0.59	0.49	0.41	0.34	0.29	0.25
	15.76	L/200	29.44	16.62	10.82	7.66	5.72	4.07	2.79	1.99	1.47	1.11	0.86	0.68	0.55	0.44	0.37	0.31	0.26	0.22	0.19
		L/300	29.44	16.62	10.82	7.38	4.41	2.83	1.93	1.37	1.00	0.75	0.58	0.45	0.36	0.30	0.24	0.20	0.17	0.15	0.13
0.75		SGN	32.80	18.45	11.98	8.46	6.31	4.90	3.92	3.21	2.68	2.27	1.95	1.69	1.46	1.28	1.12	1.00	0.89	0.80	0.72
	15.31	L/150	32.80	18.45	11.98	8.46	6.31	4.90	3.92	2.82	2.08	1.58	1.23	0.97	0.78	0.63	0.52	0.44	0.37	0.31	0.27
	16.88	L/200	32.80	18.45	11.98	8.46	6.31	4.46	3.05	2.17	1.60	1.21	0.93	0.73	0.59	0.48	0.39	0.33	0.28	0.23	0.20
		L/300	32.80	18.45	11.98	8.06	4.81	3.09	2.09	1.47	1.07	0.80	0.62	0.49	0.39	0.32	0.26	0.22	0.18	0.16	0.13
0.80		SGN	36.27	20.32	13.17	9.28	6.91	5.36	4.28	3.50	2.92	2.47	2.12	1.83	1.58	1.38	1.22	1.08	0.96	0.86	0.78
	16.66	L/150	36.27	20.32	13.17	9.28	6.91	5.36	4.27	3.06	2.26	1.71	1.32	1.04	0.83	0.68	0.56	0.47	0.39	0.33	0.29
	18.01	L/200	36.27	20.32	13.17	9.28	6.91	4.85	3.30	2.35	1.71	1.29	0.99	0.78	0.62	0.51	0.42	0.35	0.29	0.25	0.21
		L/300	36.27	20.32	13.17	8.76	5.22	3.32	2.23	1.56	1.14	0.86	0.66	0.52	0.42	0.34	0.28	0.23	0.20	0.17	0.14
0.88		SGN	42.03	23.44	15.13	10.63	7.90	6.12	4.88	3.99	3.32	2.81	2.41	2.06	1.77	1.55	1.36	1.21	1.08	0.97	0.88
	18.85	L/150	42.03	23.44	15.13	10.63	7.90	6.12	4.82	3.44	2.51	1.89	1.45	1.14	0.92	0.74	0.61	0.51	0.43	0.37	0.31
	19.81	L/200	42.03	23.44	15.13	10.63	7.90	5.46	3.67	2.58	1.88	1.42	1.09	0.86	0.69	0.56	0.46	0.38	0.32	0.28	0.24
		L/300	42.03	23.44	15.13	9.87	5.79	3.65	2.45	1.72	1.26	0.94	0.73	0.57	0.46	0.37	0.31	0.26	0.22	0.18	0.16
1.00		SGN	51.15	28.30	18.20	12.74	9.43	7.28	5.79	4.72	3.92	3.31	2.80	2.39	2.06	1.80	1.58	1.40	1.25	1.13	1.02
	22.18	L/150	51.15	28.30	18.20	12.74	9.43	7.28	5.57	3.91	2.85	2.14	1.65	1.30	1.04	0.85	0.70	0.58	0.49	0.42	0.36
	22.51	L/200	51.15	28.30	18.20	12.74	9.43	6.22	4.17	2.93	2.14	1.61	1.24	0.97	0.78	0.63	0.52	0.44	0.37	0.31	0.27
		L/300	51.15	28.30	18.20	11.33	6.58	4.15	2.78	1.96	1.43	1.07	0.83	0.65	0.52	0.42	0.35	0.29	0.25	0.21	0.18

S280 GD

T-35		Pozytyw																			
Liczba przęseł:		**1**	**podparcie 40 - 40**																		
Grubość	*Jx [cm4]*	*Przypadek*	*0.50*	*0.75*	*1.00*	*1.25*	*1.50*	*1.75*	*2.00*	*2.25*	*2.50*	*2.75*	*3.00*	*3.25*	*3.50*	*3.75*	*4.00*	*4.25*	*4.50*	*4.75*	*5.00*
0.50	min/max	SGN	12.65	8.43	6.32	5.06	3.84	2.82	2.16	1.71	1.38	1.14	0.96	0.82	0.71	0.62	0.54	0.48	0.43	0.38	0.35
	9.20	L/150	12.65	8.43	6.32	4.94	3.12	2.04	1.38	0.98	0.72	0.54	0.42	0.33	0.27	0.22	0.18	0.15	0.13	0.11	0.09
	11.24	L/200	12.65	8.43	6.32	4.11	2.45	1.56	1.05	0.75	0.55	0.41	0.32	0.25	0.20	0.17	0.14	0.11	0.10	0.08	0.07
		L/300	12.65	8.43	5.28	2.85	1.68	1.07	0.72	0.51	0.37	0.28	0.22	0.17	0.14	0.11	0.09	0.08	0.06	0.06	0.05
0.60		SGN	17.92	11.95	8.96	7.02	4.88	3.59	2.75	2.17	1.76	1.45	1.22	1.04	0.90	0.78	0.69	0.61	0.54	0.49	0.44
	12.33	L/150	17.92	11.95	8.96	6.63	3.98	2.53	1.72	1.21	0.89	0.67	0.52	0.41	0.33	0.27	0.22	0.18	0.16	0.13	0.11
	13.51	L/200	17.92	11.95	8.96	5.18	3.04	1.94	1.31	0.92	0.68	0.51	0.39	0.31	0.25	0.20	0.17	0.14	0.12	0.10	0.09
		L/300	17.92	11.95	6.75	3.55	2.08	1.32	0.88	0.62	0.45	0.34	0.26	0.21	0.17	0.13	0.11	0.09	0.08	0.07	0.06
0.63		SGN	19.67	13.11	9.83	7.48	5.20	3.82	2.92	2.31	1.87	1.55	1.30	1.11	0.95	0.83	0.73	0.65	0.58	0.52	0.47
	13.23	L/150	19.67	13.11	9.83	7.11	4.22	2.69	1.82	1.29	0.94	0.71	0.55	0.43	0.35	0.28	0.23	0.19	0.16	0.14	0.12
	14.18	L/200	19.67	13.11	9.83	5.50	3.23	2.05	1.38	0.98	0.71	0.54	0.41	0.33	0.26	0.21	0.17	0.15	0.12	0.10	0.09
		L/300	19.67	13.11	7.17	3.76	2.20	1.39	0.93	0.65	0.48	0.36	0.28	0.22	0.17	0.14	0.12	0.10	0.08	0.07	0.06
0.70		SGN	24.03	16.02	12.01	8.56	5.94	4.37	3.35	2.64	2.14	1.77	1.49	1.27	1.09	0.95	0.84	0.74	0.66	0.59	0.54
	15.12	L/150	24.03	16.02	12.01	8.13	4.78	3.04	2.06	1.45	1.06	0.79	0.61	0.48	0.39	0.31	0.26	0.22	0.18	0.15	0.13
	15.76	L/200	24.03	16.02	11.84	6.23	3.65	2.31	1.55	1.09	0.79	0.60	0.46	0.36	0.29	0.24	0.19	0.16	0.14	0.12	0.10
		L/300	24.03	16.02	8.16	4.22	2.44	1.54	1.03	0.73	0.53	0.40	0.31	0.24	0.19	0.16	0.13	0.11	0.09	0.08	0.07
0.75		SGN	27.39	18.26	13.69	9.28	6.45	4.74	3.63	2.87	2.32	1.92	1.61	1.38	1.19	1.03	0.91	0.80	0.72	0.64	0.58
	16.43	L/150	27.39	18.26	13.69	8.83	5.19	3.30	2.21	1.55	1.13	0.85	0.66	0.52	0.41	0.34	0.28	0.23	0.19	0.17	0.14
	16.88	L/200	27.39	18.26	12.94	6.75	3.93	2.47	1.66	1.17	0.85	0.64	0.49	0.39	0.31	0.25	0.21	0.17	0.15	0.12	0.11
		L/300	27.39	18.26	8.80	4.52	2.62	1.65	1.11	0.78	0.57	0.43	0.33	0.26	0.21	0.17	0.14	0.12	0.10	0.08	0.07
0.80		SGN	30.95	20.63	15.47	10.05	6.98	5.13	3.93	3.10	2.51	2.08	1.75	1.49	1.28	1.12	0.98	0.87	0.78	0.70	0.63
	17.72	L/150	30.95	20.63	15.47	9.52	5.58	3.52	2.36	1.66	1.21	0.91	0.70	0.55	0.44	0.36	0.30	0.25	0.21	0.18	0.15
	18.01	L/200	30.95	20.63	14.00	7.23	4.19	2.64	1.77	1.24	0.91	0.68	0.52	0.41	0.33	0.27	0.22	0.18	0.16	0.13	0.11
		L/300	30.95	20.63	9.39	4.82	2.79	1.76	1.18	0.83	0.60	0.45	0.35	0.28	0.22	0.18	0.15	0.12	0.10	0.09	0.08
0.88		SGN	37.07	24.71	17.61	11.25	7.82	5.75	4.41	3.48	2.82	2.33	1.96	1.67	1.44	1.26	1.10	0.98	0.87	0.78	0.71
	19.73	L/150	37.07	24.71	17.61	10.60	6.14	3.87	2.59	1.82	1.33	1.00	0.77	0.61	0.48	0.39	0.32	0.27	0.23	0.19	0.17
	19.81	L/200	37.07	24.71	15.50	7.95	4.61	2.90	1.95	1.37	1.00	0.75	0.58	0.45	0.36	0.30	0.24	0.20	0.17	0.15	0.12
		L/300	37.07	24.36	10.33	5.30	3.07	1.94	1.30	0.91	0.66	0.50	0.38	0.30	0.24	0.20	0.16	0.14	0.11	0.10	0.08
1.00		SGN	47.20	31.47	20.41	13.03	9.06	6.66	5.10	4.03	3.27	2.70	2.27	1.94	1.67	1.45	1.28	1.13	1.01	0.91	0.82
	22.42	L/150	47.20	31.47	20.41	12.05	6.98	4.40	2.95	2.07	1.51	1.14	0.87	0.69	0.55	0.45	0.37	0.31	0.26	0.22	0.19
	22.51	L/200	47.20	31.47	17.61	9.04	5.24	3.30	2.21	1.55	1.13	0.85	0.66	0.52	0.41	0.34	0.28	0.23	0.19	0.17	0.14
		L/300	47.20	27.69	11.74	6.02	3.49	2.20	1.47	1.04	0.76	0.57	0.44	0.34	0.28	0.22	0.18	0.15	0.13	0.11	0.09

Liczba przęseł:		**2**	**podparcie 40 - 80 - 40**																		
Grubość	*Jx [cm4]*	*Przypadek*	*0.50*	*0.75*	*1.00*	*1.25*	*1.50*	*1.75*	*2.00*	*2.25*	*2.50*	*2.75*	*3.00*	*3.25*	*3.50*	*3.75*	*4.00*	*4.25*	*4.50*	*4.75*	*5.00*
0.50	min/max	SGN	13.77	7.65	4.93	3.45	2.56	1.97	1.57	1.28	1.06	0.89	0.75	0.64	0.55	0.48	0.42	0.38	0.34	0.30	0.27
	9.20	L/150	13.77	7.65	4.93	3.45	2.56	1.97	1.57	1.28	1.06	0.89	0.75	0.64	0.55	0.48	0.42	0.36	0.30	0.26	0.22
	11.24	L/200	13.77	7.65	4.93	3.45	2.56	1.97	1.57	1.28	1.06	0.89	0.75	0.60	0.48	0.40	0.33	0.27	0.23	0.20	0.17
		L/300	13.77	7.65	4.93	3.45	2.56	1.97	1.57	1.20	0.89	0.67	0.52	0.41	0.33	0.27	0.22	0.19	0.16	0.13	0.11
0.60		SGN	18.74	10.37	6.65	4.65	3.44	2.66	2.11	1.72	1.43	1.19	1.00	0.86	0.74	0.65	0.57	0.50	0.45	0.41	0.37
	12.33	L/150	18.74	10.37	6.65	4.65	3.44	2.66	2.11	1.72	1.43	1.19	1.00	0.86	0.74	0.64	0.53	0.44	0.37	0.32	0.27
	13.51	L/200	18.74	10.37	6.65	4.65	3.44	2.66	2.11	1.72	1.43	1.19	0.94	0.74	0.60	0.48	0.40	0.33	0.28	0.24	0.20
		L/300	18.74	10.37	6.65	4.65	3.44	2.66	2.11	1.49	1.09	0.82	0.63	0.50	0.40	0.32	0.27	0.22	0.19	0.16	0.14
0.63		SGN	20.34	11.24	7.20	5.03	3.73	2.87	2.28	1.86	1.54	1.28	1.08	0.92	0.80	0.70	0.61	0.54	0.49	0.44	0.39
	13.23	L/150	20.34	11.24	7.20	5.03	3.73	2.87	2.28	1.86	1.54	1.28	1.08	0.92	0.80	0.68	0.56	0.47	0.39	0.33	0.29
	14.18	L/200	20.34	11.24	7.20	5.03	3.73	2.87	2.28	1.86	1.54	1.28	0.99	0.78	0.63	0.51	0.42	0.35	0.29	0.25	0.21
		L/300	20.34	11.24	7.20	5.03	3.73	2.87	2.23	1.57	1.14	0.86	0.66	0.52	0.42	0.34	0.28	0.23	0.20	0.17	0.14
0.70		SGN	24.25	13.37	8.55	5.97	4.41	3.40	2.70	2.20	1.82	1.51	1.27	1.08	0.94	0.82	0.72	0.64	0.57	0.51	0.46
	15.12	L/150	24.25	13.37	8.55	5.97	4.41	3.40	2.70	2.20	1.82	1.51	1.27	1.08	0.93	0.75	0.62	0.52	0.44	0.37	0.32
	15.76	L/200	24.25	13.37	8.55	5.97	4.41	3.40	2.70	2.20	1.82	1.43	1.10	0.87	0.70	0.57	0.47	0.39	0.33	0.28	0.24
		L/300	24.25	13.37	8.55	5.97	4.41	3.40	2.48	1.74	1.27	0.95	0.74	0.58	0.46	0.38	0.31	0.26	0.22	0.19	0.16
0.75		SGN	27.20	14.97	9.57	6.67	4.93	3.79	3.01	2.45	2.02	1.67	1.41	1.21	1.04	0.91	0.80	0.71	0.63	0.57	0.52
	16.43	L/150	27.20	14.97	9.57	6.67	4.93	3.79	3.01	2.45	2.02	1.67	1.41	1.21	0.99	0.81	0.67	0.56	0.47	0.40	0.34
	16.88	L/200	27.20	14.97	9.57	6.67	4.93	3.79	3.01	2.45	2.02	1.53	1.18	0.93	0.74	0.61	0.50	0.42	0.35	0.30	0.26
		L/300	27.20	14.97	9.57	6.67	4.93	3.79	2.66	1.87	1.36	1.02	0.79	0.62	0.50	0.40	0.33	0.28	0.23	0.20	0.17
0.80		SGN	30.28	16.64	10.62	7.40	5.46	4.20	3.34	2.72	2.23	1.85	1.56	1.33	1.15	1.00	0.88	0.78	0.70	0.63	0.57
	17.72	L/150	30.28	16.64	10.62	7.40	5.46	4.20	3.34	2.72	2.23	1.85	1.56	1.32	1.06	0.86	0.71	0.59	0.50	0.42	0.36
	18.01	L/200	30.28	16.64	10.62	7.40	5.46	4.20	3.34	2.72	2.18	1.64	1.26	0.99	0.79	0.65	0.53	0.44	0.37	0.32	0.27
		L/300	30.28	16.64	10.62	7.40	5.46	4.20	2.83	1.99	1.45	1.09	0.84	0.66	0.53	0.43	0.35	0.30	0.25	0.21	0.18
0.88		SGN	35.44	19.43	12.38	8.62	6.36	4.89	3.88	3.15	2.57	2.13	1.80	1.54	1.33	1.16	1.02	0.91	0.81	0.73	0.66
	19.73	L/150	35.44	19.43	12.38	8.62	6.36	4.89	3.88	3.15	2.57	2.13	1.80	1.46	1.17	0.95	0.78	0.65	0.55	0.47	0.40
	19.81	L/200	35.44	19.43	12.38	8.62	6.36	4.89	3.88	3.15	2.40	1.80	1.39	1.09	0.87	0.71	0.59	0.49	0.41	0.35	0.30
		L/300	35.44	19.43	12.38	8.62	6.36	4.65	3.12	2.19	1.60	1.20	0.92	0.73	0.58	0.47	0.39	0.33	0.27	0.23	0.20
1.00		SGN	43.69	23.87	15.18	10.55	7.77	5.97	4.73	3.83	3.11	2.58	2.18	1.86	1.61	1.40	1.24	1.10	0.98	0.88	0.80
	22.42	L/150	43.69	23.87	15.18	10.55	7.77	5.97	4.73	3.83	3.11	2.58	2.10	1.65	1.32	1.08	0.89	0.74	0.62	0.53	0.45
	22.51	L/200	43.69	23.87	15.18	10.55	7.77	5.97	4.73	3.73	2.72	2.05	1.58	1.24	0.99	0.81	0.67	0.56	0.47	0.40	0.34
		L/300	43.69	23.87	15.18	10.55	7.77	5.28	3.54	2.49	1.82	1.36	1.05	0.83	0.66	0.54	0.44	0.37	0.31	0.27	0.23

Liczba przęseł:		**3**	**podparcie 40 - 80 - 80 - 40**																		
Grubość	*Jx [cm4]*	*Przypadek*	*0.50*	*0.75*	*1.00*	*1.25*	*1.50*	*1.75*	*2.00*	*2.25*	*2.50*	*2.75*	*3.00*	*3.25*	*3.50*	*3.75*	*4.00*	*4.25*	*4.50*	*4.75*	*5.00*
0.50	min/max	SGN	15.81	9.13	5.92	4.17	3.10	2.40	1.91	1.56	1.30	1.10	0.94	0.80	0.69	0.60	0.53	0.47	0.42	0.38	0.34
	9.20	L/150	15.81	9.13	5.92	4.17	3.10	2.40	1.91	1.56	1.30	1.00	0.78	0.62	0.50	0.41	0.34	0.28	0.24	0.20	0.17
	11.24	L/200	15.81	9.13	5.92	4.17	3.10	2.40	1.91	1.38	1.01	0.77	0.60	0.47	0.38	0.31	0.26	0.21	0.18	0.15	0.13
		L/300	15.81	9.13	5.92	4.17	3.05	1.96	1.33	0.94	0.69	0.53	0.41	0.32	0.26	0.21	0.17	0.15	0.12	0.10	0.09
0.60		SGN	22.19	12.38	8.00	5.62	4.17	3.23	2.57	2.10	1.75	1.48	1.25	1.07	0.92	0.81	0.71	0.63	0.56	0.51	0.46
	12.33	L/150	22.19	12.38	8.00	5.62	4.17	3.23	2.57	2.10	1.65	1.25	0.97	0.77	0.62	0.50	0.42	0.35	0.29	0.25	0.21
	13.51	L/200	22.19	12.38	8.00	5.62	4.17	3.23	2.41	1.72	1.26	0.95	0.74	0.58	0.47	0.38	0.31	0.26	0.22	0.19	0.16
		L/300	22.19	12.38	8.00	5.62	3.82	2.44	1.65	1.17	0.86	0.64	0.50	0.39	0.31	0.25	0.21	0.17	0.15	0.13	0.11
0.63		SGN	24.08	13.43	8.66	6.08	4.52	3.49	2.78	2.27	1.89	1.60	1.35	1.15	1.00	0.87	0.77	0.68	0.61	0.55	0.49
	13.23	L/150	24.08	13.43	8.66	6.08	4.52	3.49	2.78	2.27	1.75	1.33	1.03	0.81	0.65	0.53	0.44	0.37	0.31	0.26	0.23
	14.18	L/200	24.08	13.43	8.66	6.08	4.52	3.49	2.56	1.82	1.34	1.01	0.78	0.61	0.49	0.40	0.33	0.28	0.23	0.20	0.17
		L/300	24.08	13.43	8.66	6.08	4.05	2.59	1.75	1.23	0.90	0.68	0.52	0.41	0.33	0.27	0.22	0.18	0.15	0.13	0.11
0.70		SGN	28.74	15.98	10.29	7.22	5.35	4.14	3.29	2.69	2.24	1.88	1.58	1.35	1.17	1.02	0.90	0.80	0.71	0.64	0.58
	15.12	L/150	28.74	15.98	10.29	7.22	5.35	4.14	3.29	2.69	1.99	1.50	1.16	0.91	0.73	0.59	0.49	0.41	0.34	0.29	0.25
	15.76	L/200	28.74	15.98	10.29	7.22	5.35	4.14	2.91	2.06	1.50	1.13	0.87	0.68	0.55	0.44	0.37	0.31	0.26	0.22	0.19
		L/300	28.74	15.98	10.29	7.22	4.59	2.91	1.95	1.37	1.00	0.75	0.58	0.46	0.36	0.30	0.24	0.20	0.17	0.15	0.13
0.75		SGN	32.25	17.90	11.52	8.07	5.98	4.62	3.68	3.00	2.49	2.09	1.76	1.50	1.30	1.13	1.00	0.89	0.79	0.71	0.64
	16.43	L/150	32.25	17.90	11.52	8.07	5.98	4.62	3.68	2.92	2.14	1.61	1.24	0.98	0.78	0.64	0.52	0.44	0.37	0.31	0.27
	16.88	L/200	32.25	17.90	11.52	8.07	5.98	4.62	3.13	2.20	1.61	1.21	0.93	0.73	0.59	0.48	0.39	0.33	0.28	0.23	0.20
		L/300	32.25	17.90	11.52	8.07	4.94	3.12	2.09	1.47	1.07	0.80	0.62	0.49	0.39	0.32	0.26	0.22	0.18	0.16	0.13
0.80		SGN	35.91	19.91	12.79	8.95	6.63	5.12	4.07	3.32	2.76	2.30	1.94	1.66	1.43	1.25	1.10	0.98	0.87	0.79	0.71
	17.72	L/150	35.91	19.91	12.79	8.95	6.63	5.12	4.07	3.13	2.28	1.72	1.32	1.04	0.83	0.68	0.56	0.47	0.39	0.33	0.29
	18.01	L/200	35.91	19.91	12.79	8.95	6.63	4.99	3.34	2.35	1.71	1.29	0.99	0.78	0.62	0.51	0.42	0.35	0.29	0.25	0.21
		L/300	35.91	19.91	12.79	8.95	5.27	3.32	2.23	1.57	1.14	0.86	0.66	0.52	0.42	0.34	0.28	0.23	0.20	0.17	0.14
0.88		SGN	42.05	23.26	14.92	10.43	7.72	5.95	4.74	3.86	3.21	2.66	2.24	1.92	1.66	1.45	1.27	1.13	1.01	0.91	0.82
	19.73	L/150	42.05	23.26	14.92	10.43	7.72	5.95	4.74	3.45	2.51	1.89	1.45	1.14	0.92	0.75	0.61	0.51	0.43	0.37	0.31
	19.81	L/200	42.05	23.26	14.92	10.43	7.72	5.48	3.68	2.58	1.88	1.42	1.09	0.86	0.69	0.56	0.46	0.38	0.32	0.28	0.24
		L/300	42.05	23.26	14.92	10.00	5.80	3.66	2.45	1.72	1.26	0.94	0.73	0.57	0.46	0.37	0.31	0.26	0.22	0.18	0.16
1.00		SGN	51.88	28.60	18.30	12.77	9.44	7.27	5.78	4.71	3.89	3.22	2.72	2.32	2.01	1.75	1.54	1.37	1.22	1.10	0.99
	22.42	L/150	51.88	28.60	18.30	12.77	9.44	7.27	5.57	3.91	2.85	2.15	1.65	1.30	1.04	0.85	0.70	0.58	0.49	0.42	0.36
	22.51	L/200	51.88	28.60	18.30	12.77	9.44	6.23	4.18	2.94	2.14	1.61	1.24	0.98	0.78	0.64	0.52	0.44	0.37	0.31	0.27
		L/300	51.88	28.60	18.30	11.37	6.59	4.15	2.79	1.96	1.43	1.07	0.83	0.65	0.52	0.42	0.35	0.29	0.25	0.21	0.18

S280 GD

T-35		Negatyw																			
Liczba przęseł:		**1**	**podparcie 40 - 40**																		
Grubość	*Jx [cm4]*	*Przypadek*	*0.50*	*0.75*	*1.00*	*1.25*	*1.50*	*1.75*	*2.00*	*2.25*	*2.50*	*2.75*	*3.00*	*3.25*	*3.50*	*3.75*	*4.00*	*4.25*	*4.50*	*4.75*	*5.00*
0.50	min/max	SGN	12.65	8.43	6.32	4.37	3.03	2.23	1.71	1.35	1.09	0.90	0.76	0.65	0.56	0.49	0.43	0.38	0.34	0.30	0.27
	9.07	L/150	12.65	8.43	6.32	4.37	2.82	1.83	1.25	0.89	0.65	0.50	0.38	0.30	0.25	0.20	0.17	0.14	0.12	0.10	0.09
	10.59	L/200	12.65	8.43	6.32	3.74	2.21	1.42	0.96	0.68	0.50	0.38	0.30	0.23	0.19	0.15	0.13	0.11	0.09	0.08	0.07
		L/300	12.65	8.43	4.93	2.60	1.53	0.98	0.66	0.47	0.35	0.26	0.20	0.16	0.13	0.11	0.09	0.07	0.06	0.05	0.04
0.60		SGN	17.92	11.95	8.96	5.89	4.09	3.01	2.30	1.82	1.47	1.22	1.02	0.87	0.75	0.66	0.58	0.51	0.46	0.41	0.37
	11.66	L/150	17.92	11.95	8.96	5.89	3.64	2.33	1.59	1.13	0.83	0.63	0.49	0.39	0.31	0.25	0.21	0.18	0.15	0.13	0.11
	13.35	L/200	17.92	11.95	8.96	4.77	2.82	1.80	1.22	0.87	0.64	0.48	0.37	0.30	0.24	0.19	0.16	0.13	0.11	0.10	0.08
		L/300	17.92	11.95	6.31	3.31	1.95	1.24	0.84	0.60	0.44	0.33	0.26	0.20	0.16	0.13	0.11	0.09	0.08	0.07	0.06
0.63		SGN	19.67	13.11	9.83	6.35	4.41	3.24	2.48	1.96	1.59	1.31	1.10	0.94	0.81	0.71	0.62	0.55	0.49	0.44	0.40
	12.43	L/150	19.67	13.11	9.83	6.35	3.89	2.49	1.69	1.20	0.88	0.67	0.52	0.41	0.33	0.27	0.22	0.19	0.16	0.14	0.12
	14.18	L/200	19.67	13.11	9.61	5.08	3.00	1.92	1.30	0.92	0.68	0.51	0.40	0.32	0.25	0.21	0.17	0.14	0.12	0.10	0.09
		L/300	19.67	13.11	6.72	3.53	2.08	1.32	0.90	0.63	0.47	0.35	0.27	0.22	0.17	0.14	0.12	0.10	0.08	0.07	0.06
0.70		SGN	24.03	16.02	11.64	7.46	5.18	3.81	2.92	2.31	1.87	1.54	1.30	1.11	0.95	0.83	0.73	0.65	0.58	0.52	0.47
	14.28	L/150	24.03	16.02	11.64	7.46	4.46	2.86	1.94	1.38	1.01	0.77	0.60	0.47	0.38	0.31	0.26	0.21	0.18	0.15	0.13
	15.76	L/200	24.03	16.02	11.05	5.84	3.44	2.20	1.49	1.06	0.78	0.59	0.46	0.36	0.29	0.24	0.19	0.16	0.14	0.12	0.10
		L/300	24.03	16.02	7.71	4.04	2.37	1.51	1.02	0.72	0.53	0.40	0.31	0.24	0.19	0.16	0.13	0.11	0.09	0.08	0.07
0.75		SGN	27.39	18.26	12.94	8.29	5.76	4.23	3.24	2.56	2.08	1.72	1.44	1.23	1.06	0.92	0.81	0.72	0.64	0.58	0.52
	15.31	L/150	27.39	18.26	12.94	8.23	4.88	3.13	2.12	1.51	1.11	0.84	0.65	0.51	0.41	0.34	0.28	0.23	0.19	0.17	0.14
	16.88	L/200	27.39	18.26	12.10	6.39	3.76	2.40	1.63	1.15	0.85	0.64	0.49	0.39	0.31	0.25	0.21	0.17	0.15	0.12	0.11
		L/300	27.39	18.26	8.43	4.41	2.59	1.65	1.11	0.78	0.57	0.43	0.33	0.26	0.21	0.17	0.14	0.12	0.10	0.08	0.07
0.80		SGN	30.95	20.63	14.28	9.15	6.36	4.67	3.58	2.83	2.29	1.89	1.59	1.36	1.17	1.02	0.89	0.79	0.71	0.63	0.57
	16.66	L/150	30.95	20.63	14.28	8.95	5.31	3.40	2.30	1.63	1.20	0.91	0.70	0.55	0.44	0.36	0.30	0.25	0.21	0.18	0.15
	18.01	L/200	30.95	20.63	13.16	6.94	4.09	2.61	1.77	1.24	0.91	0.68	0.52	0.41	0.33	0.27	0.22	0.18	0.16	0.13	0.11
		L/300	30.95	20.48	9.15	4.78	2.79	1.76	1.18	0.83	0.60	0.45	0.35	0.28	0.22	0.18	0.15	0.12	0.10	0.09	0.08
0.88		SGN	37.07	24.71	16.49	10.57	7.34	5.40	4.13	3.27	2.65	2.19	1.84	1.57	1.35	1.18	1.03	0.92	0.82	0.73	0.66
	18.85	L/150	37.07	24.71	16.49	10.13	6.00	3.83	2.59	1.82	1.33	1.00	0.77	0.61	0.48	0.39	0.32	0.27	0.23	0.19	0.17
	19.81	L/200	37.07	24.71	14.95	7.83	4.60	2.90	1.94	1.37	1.00	0.75	0.58	0.45	0.36	0.30	0.24	0.20	0.17	0.15	0.12
		L/300	37.07	23.35	10.30	5.29	3.07	1.93	1.30	0.91	0.66	0.50	0.38	0.30	0.24	0.20	0.16	0.14	0.11	0.10	0.08
1.00		SGN	47.20	31.47	19.96	12.79	8.88	6.53	5.00	3.95	3.20	2.65	2.22	1.89	1.63	1.42	1.25	1.11	0.99	0.89	0.80
	22.18	L/150	47.20	31.47	19.96	11.92	6.97	4.40	2.95	2.07	1.51	1.13	0.87	0.69	0.55	0.45	0.37	0.31	0.26	0.22	0.19
	22.51	L/200	47.20	31.47	17.56	9.02	5.23	3.30	2.21	1.55	1.13	0.85	0.66	0.52	0.41	0.34	0.28	0.23	0.19	0.17	0.14
		L/300	47.20	27.56	11.71	6.01	3.49	2.20	1.47	1.04	0.75	0.57	0.44	0.34	0.28	0.22	0.18	0.15	0.13	0.11	0.09
Liczba przęseł:		**2**	**podparcie 40 - 80 - 40**																		
Grubość	*Jx [cm4]*	*Przypadek*	*0.50*	*0.75*	*1.00*	*1.25*	*1.50*	*1.75*	*2.00*	*2.25*	*2.50*	*2.75*	*3.00*	*3.25*	*3.50*	*3.75*	*4.00*	*4.25*	*4.50*	*4.75*	*5.00*
0.50	min/max	SGN	15.30	8.73	5.68	4.01	2.99	2.32	1.86	1.52	1.27	1.08	0.92	0.80	0.70	0.61	0.53	0.47	0.42	0.38	0.34
	9.07	L/150	15.30	8.73	5.68	4.01	2.99	2.32	1.86	1.52	1.27	1.08	0.92	0.74	0.60	0.49	0.41	0.34	0.29	0.25	0.21
	10.59	L/200	15.30	8.73	5.68	4.01	2.99	2.32	1.86	1.52	1.22	0.93	0.73	0.58	0.46	0.38	0.32	0.26	0.22	0.19	0.16
		L/300	15.30	8.73	5.68	4.01	2.99	2.32	1.61	1.15	0.85	0.65	0.50	0.40	0.32	0.26	0.22	0.18	0.15	0.13	0.11
0.60		SGN	20.80	11.62	7.51	5.28	3.92	3.04	2.42	1.98	1.65	1.40	1.20	1.02	0.88	0.77	0.68	0.60	0.54	0.48	0.44
	11.66	L/150	20.80	11.62	7.51	5.28	3.92	3.04	2.42	1.98	1.65	1.40	1.18	0.94	0.76	0.62	0.52	0.43	0.37	0.31	0.27
	13.35	L/200	20.80	11.62	7.51	5.28	3.92	3.04	2.42	1.98	1.54	1.18	0.92	0.73	0.58	0.48	0.40	0.33	0.28	0.24	0.20
		L/300	20.80	11.62	7.51	5.28	3.92	2.97	2.04	1.45	1.07	0.81	0.63	0.50	0.40	0.32	0.27	0.22	0.19	0.16	0.14
0.63		SGN	22.47	12.53	8.08	5.68	4.22	3.26	2.60	2.12	1.77	1.50	1.28	1.09	0.94	0.82	0.72	0.64	0.57	0.52	0.47
	12.43	L/150	22.47	12.53	8.08	5.68	4.22	3.26	2.60	2.12	1.77	1.50	1.26	1.00	0.81	0.66	0.55	0.46	0.39	0.33	0.29
	14.18	L/200	22.47	12.53	8.08	5.68	4.22	3.26	2.60	2.12	1.64	1.25	0.97	0.77	0.62	0.51	0.42	0.35	0.29	0.25	0.21
		L/300	22.47	12.53	8.08	5.68	4.22	3.17	2.17	1.54	1.14	0.86	0.66	0.52	0.42	0.34	0.28	0.23	0.20	0.17	0.14
0.70		SGN	26.57	14.71	9.45	6.62	4.91	3.79	3.02	2.46	2.05	1.73	1.46	1.25	1.08	0.94	0.83	0.73	0.66	0.59	0.53
	14.28	L/150	26.57	14.71	9.45	6.62	4.91	3.79	3.02	2.46	2.05	1.73	1.44	1.14	0.92	0.75	0.62	0.52	0.44	0.37	0.32
	15.76	L/200	26.57	14.71	9.45	6.62	4.91	3.79	3.02	2.46	1.87	1.43	1.10	0.87	0.69	0.57	0.47	0.39	0.33	0.28	0.24
		L/300	26.57	14.71	9.45	6.62	4.91	3.62	2.47	1.74	1.27	0.95	0.74	0.58	0.46	0.38	0.31	0.26	0.22	0.19	0.16
0.75		SGN	29.52	16.29	10.44	7.29	5.40	4.16	3.31	2.70	2.24	1.89	1.59	1.36	1.17	1.02	0.90	0.80	0.71	0.64	0.58
	15.31	L/150	29.52	16.29	10.44	7.29	5.40	4.16	3.31	2.70	2.24	1.89	1.57	1.24	0.99	0.81	0.67	0.56	0.47	0.40	0.34
	16.88	L/200	29.52	16.29	10.44	7.29	5.40	4.16	3.31	2.70	2.04	1.53	1.18	0.93	0.74	0.61	0.50	0.42	0.35	0.30	0.26
		L/300	29.52	16.29	10.44	7.29	5.40	3.94	2.65	1.86	1.36	1.02	0.79	0.62	0.50	0.40	0.33	0.28	0.23	0.20	0.17
0.80		SGN	32.57	17.91	11.45	7.99	5.90	4.55	3.61	2.94	2.44	2.04	1.72	1.47	1.27	1.11	0.97	0.86	0.77	0.69	0.63
	16.66	L/150	32.57	17.91	11.45	7.99	5.90	4.55	3.61	2.94	2.44	2.04	1.68	1.32	1.06	0.86	0.71	0.59	0.50	0.42	0.36
	18.01	L/200	32.57	17.91	11.45	7.99	5.90	4.55	3.61	2.94	2.18	1.64	1.26	0.99	0.79	0.65	0.53	0.44	0.37	0.32	0.27
		L/300	32.57	17.91	11.45	7.99	5.90	4.22	2.83	1.99	1.45	1.09	0.84	0.66	0.53	0.43	0.35	0.30	0.25	0.21	0.18
0.88		SGN	37.61	20.58	13.11	9.12	6.73	5.18	4.11	3.34	2.76	2.29	1.93	1.64	1.42	1.24	1.09	0.97	0.86	0.78	0.70
	18.85	L/150	37.61	20.58	13.11	9.12	6.73	5.18	4.11	3.34	2.76	2.29	1.85	1.45	1.16	0.95	0.78	0.65	0.55	0.47	0.40
	19.81	L/200	37.61	20.58	13.11	9.12	6.73	5.18	4.11	3.28	2.39	1.80	1.39	1.09	0.87	0.71	0.59	0.49	0.41	0.35	0.30
		L/300	37.61	20.58	13.11	9.12	6.73	4.64	3.11	2.19	1.60	1.20	0.92	0.73	0.58	0.47	0.39	0.33	0.27	0.23	0.20
1.00		SGN	45.57	24.75	15.71	10.88	8.00	6.14	4.86	3.95	3.21	2.66	2.24	1.91	1.65	1.44	1.27	1.12	1.00	0.90	0.81
	22.18	L/150	45.57	24.75	15.71	10.88	8.00	6.14	4.86	3.95	3.21	2.66	2.10	1.65	1.32	1.08	0.89	0.74	0.62	0.53	0.45
	22.51	L/200	45.57	24.75	15.71	10.88	8.00	6.14	4.86	3.73	2.72	2.04	1.58	1.24	0.99	0.81	0.67	0.56	0.47	0.40	0.34
		L/300	45.57	24.75	15.71	10.88	8.00	5.27	3.54	2.49	1.81	1.36	1.05	0.83	0.66	0.54	0.44	0.37	0.31	0.27	0.23
Liczba przęseł:		**3**	**podparcie 40 - 80 - 80 - 40**																		
Grubość	*Jx [cm4]*	*Przypadek*	*0.50*	*0.75*	*1.00*	*1.25*	*1.50*	*1.75*	*2.00*	*2.25*	*2.50*	*2.75*	*3.00*	*3.25*	*3.50*	*3.75*	*4.00*	*4.25*	*4.50*	*4.75*	*5.00*
0.50	min/max	SGN	15.81	10.37	6.79	4.82	3.61	2.81	2.26	1.85	1.55	1.31	1.13	0.98	0.86	0.76	0.67	0.59	0.53	0.48	0.43
	9.07	L/150	15.81	10.37	6.79	4.82	3.61	2.81	2.26	1.67	1.24	0.94	0.73	0.58	0.47	0.39	0.32	0.27	0.23	0.19	0.17
	10.59	L/200	15.81	10.37	6.79	4.82	3.61	2.64	1.81	1.29	0.96	0.73	0.57	0.45	0.36	0.30	0.24	0.21	0.17	0.15	0.13
		L/300	15.81	10.37	6.79	4.77	2.86	1.84	1.26	0.90	0.66	0.50	0.39	0.31	0.25	0.20	0.17	0.14	0.12	0.10	0.09
0.60		SGN	22.40	13.83	9.00	6.35	4.74	3.68	2.95	2.41	2.01	1.71	1.46	1.27	1.10	0.96	0.85	0.75	0.67	0.60	0.55
	11.66	L/150	22.40	13.83	9.00	6.35	4.74	3.68	2.95	2.12	1.57	1.19	0.93	0.74	0.59	0.49	0.40	0.34	0.29	0.24	0.21
	13.35	L/200	22.40	13.83	9.00	6.35	4.74	3.36	2.30	1.64	1.21	0.92	0.71	0.57	0.46	0.37	0.31	0.26	0.22	0.19	0.16
		L/300	22.40	13.83	9.00	6.06	3.63	2.33	1.59	1.13	0.83	0.63	0.49	0.39	0.31	0.25	0.21	0.17	0.15	0.13	0.11
0.63		SGN	24.58	14.91	9.69	6.84	5.10	3.96	3.16	2.59	2.16	1.83	1.57	1.36	1.18	1.03	0.90	0.80	0.72	0.64	0.58
	12.43	L/150	24.58	14.91	9.69	6.84	5.10	3.96	3.15	2.26	1.67	1.27	0.99	0.78	0.63	0.52	0.43	0.36	0.30	0.26	0.22
	14.18	L/200	24.58	14.91	9.69	6.84	5.10	3.58	2.45	1.74	1.29	0.98	0.76	0.60	0.48	0.40	0.33	0.27	0.23	0.20	0.17
		L/300	24.58	14.91	9.69	6.46	3.87	2.49	1.69	1.20	0.89	0.67	0.52	0.41	0.33	0.27	0.22	0.18	0.15	0.13	0.11
0.70		SGN	30.03	17.54	11.34	7.98	5.94	4.60	3.67	3.00	2.50	2.12	1.81	1.56	1.35	1.17	1.03	0.92	0.82	0.74	0.67
	14.28	L/150	30.03	17.54	11.34	7.98	5.94	4.60	3.61	2.59	1.91	1.45	1.13	0.89	0.72	0.59	0.49	0.41	0.34	0.29	0.25
	15.76	L/200	30.03	17.54	11.34	7.98	5.94	4.11	2.80	1.99	1.47	1.12	0.87	0.68	0.55	0.44	0.37	0.31	0.26	0.22	0.19
		L/300	30.03	17.54	11.34	7.41	4.42	2.84	1.93	1.37	1.00	0.75	0.58	0.45	0.36	0.30	0.24	0.20	0.17	0.15	0.13
0.75		SGN	34.23	19.44	12.54	8.80	6.54	5.06	4.03	3.29	2.74	2.32	1.98	1.69	1.46	1.28	1.12	1.00	0.89	0.80	0.72
	15.31	L/150	34.23	19.44	12.54	8.80	6.54	5.06	3.95	2.83	2.09	1.58	1.23	0.97	0.78	0.63	0.52	0.44	0.37	0.31	0.27
	16.88	L/200	34.23	19.44	12.54	8.80	6.54	4.48	3.06	2.17	1.60	1.21	0.93	0.73	0.59	0.48	0.39	0.33	0.28	0.23	0.20
		L/300	34.23	19.44	12.54	8.09	4.83	3.10	2.09	1.47	1.07	0.80	0.62	0.49	0.39	0.32	0.26	0.22	0.18	0.16	0.13
0.80		SGN	38.55	21.39	13.76	9.65	7.16	5.53	4.41	3.59	2.99	2.53	2.15	1.83	1.58	1.38	1.22	1.08	0.96	0.86	0.78
	16.66	L/150	38.55	21.39	13.76	9.65	7.16	5.53	4.29	3.07	2.26	1.72	1.32	1.04	0.83	0.68	0.56	0.47	0.39	0.33	0.29
	18.01	L/200	38.55	21.39	13.76	9.65	7.16	4.86	3.31	2.35	1.71	1.29	0.99	0.78	0.62	0.51	0.42	0.35	0.29	0.25	0.21
		L/300	38.55	21.39	13.76	8.81	5.23	3.32	2.23	1.56	1.14	0.86	0.66	0.52	0.42	0.34	0.28	0.23	0.20	0.17	0.14
0.88		SGN	44.57	24.61	15.78	11.03	8.17	6.30	5.01	4.09	3.40	2.86	2.41	2.06	1.77	1.55	1.36	1.21	1.08	0.97	0.88
	18.85	L/150	44.57	24.61	15.78	11.03	8.17	6.30	4.83	3.44	2.51	1.89	1.45	1.14	0.92	0.74	0.61	0.51	0.43	0.37	0.31
	19.81	L/200	44.57	24.61	15.78	11.03	8.17	5.48	3.67	2.58	1.88	1.42	1.09	0.86	0.69	0.56	0.46	0.38	0.32	0.28	0.24
		L/300	44.57	24.61	15.78	9.94	5.79	3.65	2.45	1.72	1.26	0.94	0.73	0.57	0.46	0.37	0.31	0.26	0.22	0.18	0.16
1.00		SGN	54.09	29.64	18.93	13.18	9.73	7.48	5.94	4.83	4.01	3.32	2.80	2.39	2.06	1.80	1.58	1.40	1.25	1.13	1.02
	22.18	L/150	54.09	29.64	18.93	13.18	9.73	7.48	5.57	3.91	2.85	2.14	1.65	1.30	1.04	0.85	0.70	0.58	0.49	0.42	0.36
	22.51	L/200	54.09	29.64	18.93	13.18	9.73	6.22	4.17	2.93	2.14	1.61	1.24	0.97	0.78	0.63	0.52	0.44	0.37	0.31	0.27
		L/300	54.09	29.64	18.93	11.33	6.58	4.15	2.78	1.96	1.43	1.07	0.83	0.65	0.52	0.42	0.35	0.29	0.25	0.21	0.18

S280 GD

T-35		Pozytyw																			
Liczba przęseł:		**1**	**podparcie 40 - 40**																		
Grubość	*Jx [cm4]*	*Przypadek*	*0.50*	*0.75*	*1.00*	*1.25*	*1.50*	*1.75*	*2.00*	*2.25*	*2.50*	*2.75*	*3.00*	*3.25*	*3.50*	*3.75*	*4.00*	*4.25*	*4.50*	*4.75*	*5.00*
0.50	min/max	SGN	12.65	8.43	6.32	5.06	3.84	2.82	2.16	1.71	1.38	1.14	0.96	0.82	0.71	0.62	0.54	0.48	0.43	0.38	0.35
	9.20	L/150	12.65	8.43	6.32	4.94	3.12	2.04	1.38	0.98	0.72	0.54	0.42	0.33	0.27	0.22	0.18	0.15	0.13	0.11	0.09
	11.24	L/200	12.65	8.43	6.32	4.11	2.45	1.56	1.05	0.75	0.55	0.41	0.32	0.25	0.20	0.17	0.14	0.11	0.10	0.08	0.07
		L/300	12.65	8.43	5.28	2.85	1.68	1.07	0.72	0.51	0.37	0.28	0.22	0.17	0.14	0.11	0.09	0.08	0.06	0.06	0.05
0.60		SGN	17.92	11.95	8.96	7.02	4.88	3.59	2.75	2.17	1.76	1.45	1.22	1.04	0.90	0.78	0.69	0.61	0.54	0.49	0.44
	12.33	L/150	17.92	11.95	8.96	6.63	3.98	2.53	1.72	1.21	0.89	0.67	0.52	0.41	0.33	0.27	0.22	0.18	0.16	0.13	0.11
	13.51	L/200	17.92	11.95	8.96	5.18	3.04	1.94	1.31	0.92	0.68	0.51	0.39	0.31	0.25	0.20	0.17	0.14	0.12	0.10	0.09
		L/300	17.92	11.95	6.75	3.55	2.08	1.32	0.88	0.62	0.45	0.34	0.26	0.21	0.17	0.13	0.11	0.09	0.08	0.07	0.06
0.63		SGN	19.67	13.11	9.83	7.48	5.20	3.82	2.92	2.31	1.87	1.55	1.30	1.11	0.95	0.83	0.73	0.65	0.58	0.52	0.47
	13.23	L/150	19.67	13.11	9.83	7.11	4.22	2.69	1.82	1.29	0.94	0.71	0.55	0.43	0.35	0.28	0.23	0.19	0.16	0.14	0.12
	14.18	L/200	19.67	13.11	9.83	5.50	3.23	2.05	1.38	0.98	0.71	0.54	0.41	0.33	0.26	0.21	0.17	0.15	0.12	0.10	0.09
		L/300	19.67	13.11	7.17	3.76	2.20	1.39	0.93	0.65	0.48	0.36	0.28	0.22	0.17	0.14	0.12	0.10	0.08	0.07	0.06
0.70		SGN	24.03	16.02	12.01	8.56	5.94	4.37	3.35	2.64	2.14	1.77	1.49	1.27	1.09	0.95	0.84	0.74	0.66	0.59	0.54
	15.12	L/150	24.03	16.02	12.01	8.13	4.78	3.04	2.06	1.45	1.06	0.79	0.61	0.48	0.39	0.31	0.26	0.22	0.18	0.15	0.13
	15.76	L/200	24.03	16.02	11.84	6.23	3.65	2.31	1.55	1.09	0.79	0.60	0.46	0.36	0.29	0.24	0.19	0.16	0.14	0.12	0.10
		L/300	24.03	16.02	8.16	4.22	2.44	1.54	1.03	0.73	0.53	0.40	0.31	0.24	0.19	0.16	0.13	0.11	0.09	0.08	0.07
0.75		SGN	27.39	18.26	13.69	9.28	6.45	4.74	3.63	2.87	2.32	1.92	1.61	1.38	1.19	1.03	0.91	0.80	0.72	0.64	0.58
	16.43	L/150	27.39	18.26	13.69	8.83	5.19	3.30	2.21	1.55	1.13	0.85	0.66	0.52	0.41	0.34	0.28	0.23	0.19	0.17	0.14
	16.88	L/200	27.39	18.26	12.94	6.75	3.93	2.47	1.66	1.17	0.85	0.64	0.49	0.39	0.31	0.25	0.21	0.17	0.15	0.12	0.11
		L/300	27.39	18.26	8.80	4.52	2.62	1.65	1.11	0.78	0.57	0.43	0.33	0.26	0.21	0.17	0.14	0.12	0.10	0.08	0.07
0.80		SGN	30.95	20.63	15.47	10.05	6.98	5.13	3.93	3.10	2.51	2.08	1.75	1.49	1.28	1.12	0.98	0.87	0.78	0.70	0.63
	17.72	L/150	30.95	20.63	15.47	9.52	5.58	3.52	2.36	1.66	1.21	0.91	0.70	0.55	0.44	0.36	0.30	0.25	0.21	0.18	0.15
	18.01	L/200	30.95	20.63	14.00	7.23	4.19	2.64	1.77	1.24	0.91	0.68	0.52	0.41	0.33	0.27	0.22	0.18	0.16	0.13	0.11
		L/300	30.95	20.63	9.39	4.82	2.79	1.76	1.18	0.83	0.60	0.45	0.35	0.28	0.22	0.18	0.15	0.12	0.10	0.09	0.08
0.88		SGN	37.07	24.71	17.61	11.25	7.82	5.75	4.41	3.48	2.82	2.33	1.96	1.67	1.44	1.26	1.10	0.98	0.87	0.78	0.71
	19.73	L/150	37.07	24.71	17.61	10.60	6.14	3.87	2.59	1.82	1.33	1.00	0.77	0.61	0.48	0.39	0.32	0.27	0.23	0.19	0.17
	19.81	L/200	37.07	24.71	15.50	7.95	4.61	2.90	1.95	1.37	1.00	0.75	0.58	0.45	0.36	0.30	0.24	0.20	0.17	0.15	0.12
		L/300	37.07	24.36	10.33	5.30	3.07	1.94	1.30	0.91	0.66	0.50	0.38	0.30	0.24	0.20	0.16	0.14	0.11	0.10	0.08
1.00		SGN	47.20	31.47	20.41	13.03	9.06	6.66	5.10	4.03	3.27	2.70	2.27	1.94	1.67	1.45	1.28	1.13	1.01	0.91	0.82
	22.42	L/150	47.20	31.47	20.41	12.05	6.98	4.40	2.95	2.07	1.51	1.14	0.87	0.69	0.55	0.45	0.37	0.31	0.26	0.22	0.19
	22.51	L/200	47.20	31.47	17.61	9.04	5.24	3.30	2.21	1.55	1.13	0.85	0.66	0.52	0.41	0.34	0.28	0.23	0.19	0.17	0.14
		L/300	47.20	27.69	11.74	6.02	3.49	2.20	1.47	1.04	0.76	0.57	0.44	0.34	0.28	0.22	0.18	0.15	0.13	0.11	0.09

Liczba przęseł:		**2**	**podparcie 40 - 120 - 40**																		
Grubość	*Jx [cm4]*	*Przypadek*	*0.50*	*0.75*	*1.00*	*1.25*	*1.50*	*1.75*	*2.00*	*2.25*	*2.50*	*2.75*	*3.00*	*3.25*	*3.50*	*3.75*	*4.00*	*4.25*	*4.50*	*4.75*	*5.00*
0.50	min/max	SGN	14.98	8.21	5.23	3.64	2.68	2.06	1.63	1.32	1.07	0.89	0.75	0.64	0.55	0.48	0.42	0.38	0.34	0.30	0.27
	9.20	L/150	14.98	8.21	5.23	3.64	2.68	2.06	1.63	1.32	1.07	0.89	0.75	0.64	0.55	0.48	0.42	0.36	0.30	0.26	0.22
	11.24	L/200	14.98	8.21	5.23	3.64	2.68	2.06	1.63	1.32	1.07	0.89	0.75	0.60	0.48	0.40	0.33	0.27	0.23	0.20	0.17
		L/300	14.98	8.21	5.23	3.64	2.68	2.06	1.63	1.21	0.89	0.67	0.52	0.41	0.33	0.27	0.22	0.19	0.16	0.13	0.11
0.60		SGN	20.31	11.08	7.04	4.89	3.60	2.76	2.19	1.76	1.43	1.19	1.00	0.86	0.74	0.65	0.57	0.50	0.45	0.41	0.37
	12.33	L/150	20.31	11.08	7.04	4.89	3.60	2.76	2.19	1.76	1.43	1.19	1.00	0.86	0.74	0.64	0.53	0.44	0.37	0.32	0.27
	13.51	L/200	20.31	11.08	7.04	4.89	3.60	2.76	2.19	1.76	1.43	1.19	0.94	0.74	0.60	0.48	0.40	0.33	0.28	0.24	0.20
		L/300	20.31	11.08	7.04	4.89	3.60	2.76	2.11	1.49	1.09	0.82	0.63	0.50	0.40	0.32	0.27	0.22	0.19	0.16	0.14
0.63		SGN	22.03	12.00	7.62	5.29	3.89	2.98	2.36	1.90	1.54	1.28	1.08	0.92	0.80	0.70	0.61	0.54	0.49	0.44	0.39
	13.23	L/150	22.03	12.00	7.62	5.29	3.89	2.98	2.36	1.90	1.54	1.28	1.08	0.92	0.80	0.68	0.56	0.47	0.39	0.33	0.29
	14.18	L/200	22.03	12.00	7.62	5.29	3.89	2.98	2.36	1.90	1.54	1.28	0.99	0.78	0.63	0.51	0.42	0.35	0.29	0.25	0.21
		L/300	22.03	12.00	7.62	5.29	3.89	2.98	2.23	1.57	1.14	0.86	0.66	0.52	0.42	0.34	0.28	0.23	0.20	0.17	0.14
0.70		SGN	26.22	14.25	9.03	6.26	4.60	3.53	2.79	2.23	1.82	1.51	1.27	1.08	0.94	0.82	0.72	0.64	0.57	0.51	0.46
	15.12	L/150	26.22	14.25	9.03	6.26	4.60	3.53	2.79	2.23	1.82	1.51	1.27	1.08	0.93	0.75	0.62	0.52	0.44	0.37	0.32
	15.76	L/200	26.22	14.25	9.03	6.26	4.60	3.53	2.79	2.23	1.82	1.43	1.10	0.87	0.70	0.57	0.47	0.39	0.33	0.28	0.24
		L/300	26.22	14.25	9.03	6.26	4.60	3.53	2.48	1.74	1.27	0.95	0.74	0.58	0.46	0.38	0.31	0.26	0.22	0.19	0.16
0.75		SGN	29.37	15.94	10.09	6.99	5.14	3.94	3.12	2.48	2.02	1.67	1.41	1.21	1.04	0.91	0.80	0.71	0.63	0.57	0.52
	16.43	L/150	29.37	15.94	10.09	6.99	5.14	3.94	3.12	2.48	2.02	1.67	1.41	1.21	0.99	0.81	0.67	0.56	0.47	0.40	0.34
	16.88	L/200	29.37	15.94	10.09	6.99	5.14	3.94	3.12	2.48	2.02	1.53	1.18	0.93	0.74	0.61	0.50	0.42	0.35	0.30	0.26
		L/300	29.37	15.94	10.09	6.99	5.14	3.94	2.66	1.87	1.36	1.02	0.79	0.62	0.50	0.40	0.33	0.28	0.23	0.20	0.17
0.80		SGN	32.66	17.70	11.19	7.75	5.69	4.36	3.45	2.74	2.23	1.85	1.56	1.33	1.15	1.00	0.88	0.78	0.70	0.63	0.57
	17.72	L/150	32.66	17.70	11.19	7.75	5.69	4.36	3.45	2.74	2.23	1.85	1.56	1.32	1.06	0.86	0.71	0.59	0.50	0.42	0.36
	18.01	L/200	32.66	17.70	11.19	7.75	5.69	4.36	3.45	2.74	2.18	1.64	1.26	0.99	0.79	0.65	0.53	0.44	0.37	0.32	0.27
		L/300	32.66	17.70	11.19	7.75	5.69	4.23	2.83	1.99	1.45	1.09	0.84	0.66	0.53	0.43	0.35	0.30	0.25	0.21	0.18
0.88		SGN	38.16	20.64	13.03	9.01	6.61	5.06	3.98	3.16	2.57	2.13	1.80	1.54	1.33	1.16	1.02	0.91	0.81	0.73	0.66
	19.73	L/150	38.16	20.64	13.03	9.01	6.61	5.06	3.98	3.16	2.57	2.13	1.80	1.46	1.17	0.95	0.78	0.65	0.55	0.47	0.40
	19.81	L/200	38.16	20.64	13.03	9.01	6.61	5.06	3.98	3.16	2.40	1.80	1.39	1.09	0.87	0.71	0.59	0.49	0.41	0.35	0.30
		L/300	38.16	20.64	13.03	9.01	6.61	4.65	3.12	2.19	1.60	1.20	0.92	0.73	0.58	0.47	0.39	0.33	0.27	0.23	0.20
1.00		SGN	46.92	25.30	15.94	11.00	8.06	6.17	4.82	3.83	3.11	2.58	2.18	1.86	1.61	1.40	1.24	1.10	0.98	0.88	0.80
	22.42	L/150	46.92	25.30	15.94	11.00	8.06	6.17	4.82	3.83	3.11	2.58	2.10	1.65	1.32	1.08	0.89	0.74	0.62	0.53	0.45
	22.51	L/200	46.92	25.30	15.94	11.00	8.06	6.17	4.82	3.73	2.72	2.05	1.58	1.24	0.99	0.81	0.67	0.56	0.47	0.40	0.34
		L/300	46.92	25.30	15.94	11.00	8.06	5.28	3.54	2.49	1.82	1.36	1.05	0.83	0.66	0.54	0.44	0.37	0.31	0.27	0.23

Liczba przęseł:		**3**	**podparcie 40 - 120 - 120 - 40**																		
Grubość	*Jx [cm4]*	*Przypadek*	*0.50*	*0.75*	*1.00*	*1.25*	*1.50*	*1.75*	*2.00*	*2.25*	*2.50*	*2.75*	*3.00*	*3.25*	*3.50*	*3.75*	*4.00*	*4.25*	*4.50*	*4.75*	*5.00*
0.50	min/max	SGN	15.81	9.83	6.30	4.40	3.26	2.51	1.99	1.62	1.34	1.11	0.94	0.80	0.69	0.60	0.53	0.47	0.42	0.38	0.34
	9.20	L/150	15.81	9.83	6.30	4.40	3.26	2.51	1.99	1.62	1.32	1.00	0.78	0.62	0.50	0.41	0.34	0.28	0.24	0.20	0.17
	11.24	L/200	15.81	9.83	6.30	4.40	3.26	2.51	1.94	1.38	1.02	0.77	0.60	0.47	0.38	0.31	0.26	0.21	0.18	0.15	0.13
		L/300	15.81	9.83	6.30	4.40	3.06	1.96	1.33	0.95	0.70	0.53	0.41	0.32	0.26	0.21	0.17	0.15	0.12	0.10	0.09
0.60		SGN	22.40	13.28	8.49	5.92	4.37	3.37	2.67	2.18	1.79	1.48	1.25	1.07	0.92	0.81	0.71	0.63	0.56	0.51	0.46
	12.33	L/150	22.40	13.28	8.49	5.92	4.37	3.37	2.67	2.18	1.65	1.25	0.97	0.77	0.62	0.50	0.42	0.35	0.29	0.25	0.21
	13.51	L/200	22.40	13.28	8.49	5.92	4.37	3.37	2.42	1.72	1.26	0.95	0.74	0.58	0.47	0.38	0.31	0.26	0.22	0.19	0.16
		L/300	22.40	13.28	8.49	5.92	3.83	2.45	1.66	1.17	0.86	0.64	0.50	0.39	0.31	0.25	0.21	0.17	0.15	0.13	0.11
0.63		SGN	24.58	14.39	9.19	6.41	4.73	3.64	2.89	2.35	1.93	1.60	1.35	1.15	1.00	0.87	0.77	0.68	0.61	0.55	0.49
	13.23	L/150	24.58	14.39	9.19	6.41	4.73	3.64	2.89	2.35	1.75	1.33	1.03	0.81	0.65	0.53	0.44	0.37	0.31	0.26	0.23
	14.18	L/200	24.58	14.39	9.19	6.41	4.73	3.64	2.57	1.82	1.34	1.01	0.78	0.61	0.49	0.40	0.33	0.28	0.23	0.20	0.17
		L/300	24.58	14.39	9.19	6.41	4.06	2.59	1.75	1.23	0.90	0.68	0.52	0.41	0.33	0.27	0.22	0.18	0.15	0.13	0.11
0.70		SGN	30.03	17.10	10.90	7.59	5.60	4.31	3.42	2.78	2.27	1.88	1.58	1.35	1.17	1.02	0.90	0.80	0.71	0.64	0.58
	15.12	L/150	30.03	17.10	10.90	7.59	5.60	4.31	3.42	2.70	1.99	1.50	1.16	0.91	0.73	0.59	0.49	0.41	0.34	0.29	0.25
	15.76	L/200	30.03	17.10	10.90	7.59	5.60	4.29	2.91	2.06	1.50	1.13	0.87	0.68	0.55	0.44	0.37	0.31	0.26	0.22	0.19
		L/300	30.03	17.10	10.90	7.59	4.61	2.91	1.95	1.37	1.00	0.75	0.58	0.46	0.36	0.30	0.24	0.20	0.17	0.15	0.13
0.75		SGN	34.23	19.13	12.19	8.48	6.25	4.80	3.81	3.09	2.52	2.09	1.76	1.50	1.30	1.13	1.00	0.89	0.79	0.71	0.64
	16.43	L/150	34.23	19.13	12.19	8.48	6.25	4.80	3.81	2.93	2.14	1.61	1.24	0.98	0.78	0.64	0.52	0.44	0.37	0.31	0.27
	16.88	L/200	34.23	19.13	12.19	8.48	6.25	4.65	3.13	2.20	1.61	1.21	0.93	0.73	0.59	0.48	0.39	0.33	0.28	0.23	0.20
		L/300	34.23	19.13	12.19	8.47	4.94	3.12	2.09	1.47	1.07	0.80	0.62	0.49	0.39	0.32	0.26	0.22	0.18	0.16	0.13
0.80		SGN	38.69	21.25	13.52	9.40	6.92	5.32	4.22	3.42	2.78	2.30	1.94	1.66	1.43	1.25	1.10	0.98	0.87	0.79	0.71
	17.72	L/150	38.69	21.25	13.52	9.40	6.92	5.32	4.22	3.13	2.28	1.72	1.32	1.04	0.83	0.68	0.56	0.47	0.39	0.33	0.29
	18.01	L/200	38.69	21.25	13.52	9.40	6.92	4.99	3.34	2.35	1.71	1.29	0.99	0.78	0.62	0.51	0.42	0.35	0.29	0.25	0.21
		L/300	38.69	21.25	13.52	9.09	5.27	3.32	2.23	1.57	1.14	0.86	0.66	0.52	0.42	0.34	0.28	0.23	0.20	0.17	0.14
0.88		SGN	45.43	24.78	15.75	10.93	8.05	6.18	4.90	3.95	3.21	2.66	2.24	1.92	1.66	1.45	1.27	1.13	1.01	0.91	0.82
	19.73	L/150	45.43	24.78	15.75	10.93	8.05	6.18	4.90	3.45	2.51	1.89	1.45	1.14	0.92	0.75	0.61	0.51	0.43	0.37	0.31
	19.81	L/200	45.43	24.78	15.75	10.93	8.05	5.48	3.68	2.58	1.88	1.42	1.09	0.86	0.69	0.56	0.46	0.38	0.32	0.28	0.24
		L/300	45.43	24.78	15.75	10.00	5.80	3.66	2.45	1.72	1.26	0.94	0.73	0.57	0.46	0.37	0.31	0.26	0.22	0.18	0.16
1.00		SGN	55.90	30.41	19.28	13.36	9.83	7.54	5.97	4.78	3.89	3.22	2.72	2.32	2.01	1.75	1.54	1.37	1.22	1.10	0.99
	22.42	L/150	55.90	30.41	19.28	13.36	9.83	7.54	5.57	3.91	2.85	2.15	1.65	1.30	1.04	0.85	0.70	0.58	0.49	0.42	0.36
	22.51	L/200	55.90	30.41	19.28	13.36	9.83	6.23	4.18	2.94	2.14	1.61	1.24	0.98	0.78	0.64	0.52	0.44	0.37	0.31	0.27
		L/300	55.90	30.41	19.28	11.37	6.59	4.15	2.79	1.96	1.43	1.07	0.83	0.65	0.52	0.42	0.35	0.29	0.25	0.21	0.18

S280 GD

T-35		Negatyw																				
Liczba przęseł:		**1**	**podparcie 40 - 40**																			
Grubość	*Jx [cm4]*	*Przypadek*	*0.50*	*0.75*	*1.00*	*1.25*	*1.50*	*1.75*	*2.00*	*2.25*	*2.50*	*2.75*	*3.00*	*3.25*	*3.50*	*3.75*	*4.00*	*4.25*	*4.50*	*4.75*	*5.00*
0.50	min/max	SGN	12.65	8.43	6.32	4.37	3.03	2.23	1.71	1.35	1.09	0.90	0.76	0.65	0.56	0.49	0.43	0.38	0.34	0.30	0.27
	9.07	L/150	12.65	8.43	6.32	4.37	2.82	1.83	1.25	0.89	0.65	0.50	0.38	0.30	0.25	0.20	0.17	0.14	0.12	0.10	0.09
	10.59	L/200	12.65	8.43	6.32	3.74	2.21	1.42	0.96	0.68	0.50	0.38	0.30	0.23	0.19	0.15	0.13	0.11	0.09	0.08	0.07
		L/300	12.65	8.43	4.93	2.60	1.53	0.98	0.66	0.47	0.35	0.26	0.20	0.16	0.13	0.11	0.09	0.07	0.06	0.05	0.04
0.60		SGN	17.92	11.95	8.96	5.89	4.09	3.01	2.30	1.82	1.47	1.22	1.02	0.87	0.75	0.66	0.58	0.51	0.46	0.41	0.37
	11.66	L/150	17.92	11.95	8.96	5.89	3.64	2.33	1.59	1.13	0.83	0.63	0.49	0.39	0.31	0.25	0.21	0.18	0.15	0.13	0.11
	13.35	L/200	17.92	11.95	8.96	4.77	2.82	1.80	1.22	0.87	0.64	0.48	0.37	0.30	0.24	0.19	0.16	0.13	0.11	0.10	0.08
		L/300	17.92	11.95	6.31	3.31	1.95	1.24	0.84	0.60	0.44	0.33	0.26	0.20	0.16	0.13	0.11	0.09	0.08	0.07	0.06
0.63		SGN	19.67	13.11	9.83	6.35	4.41	3.24	2.48	1.96	1.59	1.31	1.10	0.94	0.81	0.71	0.62	0.55	0.49	0.44	0.40
	12.43	L/150	19.67	13.11	9.83	6.35	3.89	2.49	1.69	1.20	0.88	0.67	0.52	0.41	0.33	0.27	0.22	0.19	0.16	0.14	0.12
	14.18	L/200	19.67	13.11	9.61	5.08	3.00	1.92	1.30	0.92	0.68	0.51	0.40	0.32	0.25	0.21	0.17	0.14	0.12	0.10	0.09
		L/300	19.67	13.11	6.72	3.53	2.08	1.32	0.90	0.63	0.47	0.35	0.27	0.22	0.17	0.14	0.12	0.10	0.08	0.07	0.06
0.70		SGN	24.03	16.02	11.64	7.46	5.18	3.81	2.92	2.31	1.87	1.54	1.30	1.11	0.95	0.83	0.73	0.65	0.58	0.52	0.47
	14.28	L/150	24.03	16.02	11.64	7.46	4.46	2.86	1.94	1.38	1.01	0.77	0.60	0.47	0.38	0.31	0.26	0.21	0.18	0.15	0.13
	15.76	L/200	24.03	16.02	11.05	5.84	3.44	2.20	1.49	1.06	0.78	0.59	0.46	0.36	0.29	0.24	0.19	0.16	0.14	0.12	0.10
		L/300	24.03	16.02	7.71	4.04	2.37	1.51	1.02	0.72	0.53	0.40	0.31	0.24	0.19	0.16	0.13	0.11	0.09	0.08	0.07
0.75		SGN	27.39	18.26	12.94	8.29	5.76	4.23	3.24	2.56	2.08	1.72	1.44	1.23	1.06	0.92	0.81	0.72	0.64	0.58	0.52
	15.31	L/150	27.39	18.26	12.94	8.23	4.88	3.13	2.12	1.51	1.11	0.84	0.65	0.51	0.41	0.34	0.28	0.23	0.19	0.17	0.14
	16.88	L/200	27.39	18.26	12.10	6.39	3.76	2.40	1.63	1.15	0.85	0.64	0.49	0.39	0.31	0.25	0.21	0.17	0.15	0.12	0.11
		L/300	27.39	18.26	8.43	4.41	2.59	1.65	1.11	0.78	0.57	0.43	0.33	0.26	0.21	0.17	0.14	0.12	0.10	0.08	0.07
0.80		SGN	30.95	20.63	14.28	9.15	6.36	4.67	3.58	2.83	2.29	1.89	1.59	1.36	1.17	1.02	0.89	0.79	0.71	0.63	0.57
	16.66	L/150	30.95	20.63	14.28	8.95	5.31	3.40	2.30	1.63	1.20	0.91	0.70	0.55	0.44	0.36	0.30	0.25	0.21	0.18	0.15
	18.01	L/200	30.95	20.63	13.16	6.94	4.09	2.61	1.77	1.24	0.91	0.68	0.52	0.41	0.33	0.27	0.22	0.18	0.16	0.13	0.11
		L/300	30.95	20.48	9.15	4.78	2.79	1.76	1.18	0.83	0.60	0.45	0.35	0.28	0.22	0.18	0.15	0.12	0.10	0.09	0.08
0.88		SGN	37.07	24.71	16.49	10.57	7.34	5.40	4.13	3.27	2.65	2.19	1.84	1.57	1.35	1.18	1.03	0.92	0.82	0.73	0.66
	18.85	L/150	37.07	24.71	16.49	10.13	6.00	3.83	2.59	1.82	1.33	1.00	0.77	0.61	0.48	0.39	0.32	0.27	0.23	0.19	0.17
	19.81	L/200	37.07	24.71	14.95	7.83	4.60	2.90	1.94	1.37	1.00	0.75	0.58	0.45	0.36	0.30	0.24	0.20	0.17	0.15	0.12
		L/300	37.07	23.35	10.30	5.29	3.07	1.93	1.30	0.91	0.66	0.50	0.38	0.30	0.24	0.20	0.16	0.14	0.11	0.10	0.08
1.00		SGN	47.20	31.47	19.96	12.79	8.88	6.53	5.00	3.95	3.20	2.65	2.22	1.89	1.63	1.42	1.25	1.11	0.99	0.89	0.80
	22.18	L/150	47.20	31.47	19.96	11.92	6.97	4.40	2.95	2.07	1.51	1.13	0.87	0.69	0.55	0.45	0.37	0.31	0.26	0.22	0.19
	22.51	L/200	47.20	31.47	17.56	9.02	5.23	3.30	2.21	1.55	1.13	0.85	0.66	0.52	0.41	0.34	0.28	0.23	0.19	0.17	0.14
		L/300	47.20	27.56	11.71	6.01	3.49	2.20	1.47	1.04	0.75	0.57	0.44	0.34	0.28	0.22	0.18	0.15	0.13	0.11	0.09
Liczba przęseł:		**2**	**podparcie 40 - 120 - 40**																			
Grubość	*Jx [cm4]*	*Przypadek*	*0.50*	*0.75*	*1.00*	*1.25*	*1.50*	*1.75*	*2.00*	*2.25*	*2.50*	*2.75*	*3.00*	*3.25*	*3.50*	*3.75*	*4.00*	*4.25*	*4.50*	*4.75*	*5.00*
0.50	min/max	SGN	16.81	9.46	6.08	4.26	3.16	2.44	1.94	1.59	1.32	1.11	0.94	0.81	0.70	0.61	0.53	0.47	0.42	0.38	0.34
	9.07	L/150	16.81	9.46	6.08	4.26	3.16	2.44	1.94	1.59	1.32	1.11	0.94	0.74	0.60	0.49	0.41	0.34	0.29	0.25	0.21
	10.59	L/200	16.81	9.46	6.08	4.26	3.16	2.44	1.94	1.59	1.22	0.93	0.73	0.58	0.46	0.38	0.32	0.26	0.22	0.19	0.16
		L/300	16.81	9.46	6.08	4.26	3.16	2.36	1.62	1.16	0.85	0.65	0.50	0.40	0.32	0.26	0.22	0.18	0.15	0.13	0.11
0.60		SGN	22.76	12.52	8.01	5.58	4.12	3.18	2.53	2.06	1.71	1.42	1.20	1.02	0.88	0.77	0.68	0.60	0.54	0.48	0.44
	11.66	L/150	22.76	12.52	8.01	5.58	4.12	3.18	2.53	2.06	1.71	1.42	1.18	0.94	0.76	0.62	0.52	0.43	0.37	0.31	0.27
	13.35	L/200	22.76	12.52	8.01	5.58	4.12	3.18	2.53	2.06	1.55	1.18	0.92	0.73	0.58	0.48	0.40	0.33	0.28	0.24	0.20
		L/300	22.76	12.52	8.01	5.58	4.12	2.99	2.05	1.46	1.07	0.81	0.63	0.50	0.40	0.32	0.27	0.22	0.19	0.16	0.14
0.63		SGN	24.55	13.48	8.61	6.00	4.43	3.41	2.71	2.20	1.83	1.52	1.28	1.09	0.94	0.82	0.72	0.64	0.57	0.52	0.47
	12.43	L/150	24.55	13.48	8.61	6.00	4.43	3.41	2.71	2.20	1.83	1.52	1.26	1.00	0.81	0.66	0.55	0.46	0.39	0.33	0.29
	14.18	L/200	24.55	13.48	8.61	6.00	4.43	3.41	2.71	2.20	1.65	1.25	0.97	0.77	0.62	0.51	0.42	0.35	0.29	0.25	0.21
		L/300	24.55	13.48	8.61	6.00	4.43	3.18	2.18	1.55	1.14	0.86	0.66	0.52	0.42	0.34	0.28	0.23	0.20	0.17	0.14
0.70		SGN	28.94	15.79	10.04	6.97	5.14	3.95	3.13	2.55	2.09	1.74	1.46	1.25	1.08	0.94	0.83	0.73	0.66	0.59	0.53
	14.28	L/150	28.94	15.79	10.04	6.97	5.14	3.95	3.13	2.55	2.09	1.74	1.44	1.14	0.92	0.75	0.62	0.52	0.44	0.37	0.32
	15.76	L/200	28.94	15.79	10.04	6.97	5.14	3.95	3.13	2.55	1.88	1.43	1.10	0.87	0.69	0.57	0.47	0.39	0.33	0.28	0.24
		L/300	28.94	15.79	10.04	6.97	5.14	3.63	2.48	1.74	1.27	0.95	0.74	0.58	0.46	0.38	0.31	0.26	0.22	0.19	0.16
0.75		SGN	32.09	17.45	11.06	7.67	5.65	4.34	3.44	2.79	2.28	1.89	1.59	1.36	1.17	1.02	0.90	0.80	0.71	0.64	0.58
	15.31	L/150	32.09	17.45	11.06	7.67	5.65	4.34	3.44	2.79	2.28	1.89	1.57	1.24	0.99	0.81	0.67	0.56	0.47	0.40	0.34
	16.88	L/200	32.09	17.45	11.06	7.67	5.65	4.34	3.44	2.78	2.04	1.53	1.18	0.93	0.74	0.61	0.50	0.42	0.35	0.30	0.26
		L/300	32.09	17.45	11.06	7.67	5.65	3.96	2.65	1.86	1.36	1.02	0.79	0.62	0.50	0.40	0.33	0.28	0.23	0.20	0.17
0.80		SGN	35.33	19.14	12.11	8.39	6.17	4.73	3.74	3.03	2.46	2.04	1.72	1.47	1.27	1.11	0.97	0.86	0.77	0.69	0.63
	16.66	L/150	35.33	19.14	12.11	8.39	6.17	4.73	3.74	3.03	2.46	2.04	1.68	1.32	1.06	0.86	0.71	0.59	0.50	0.42	0.36
	18.01	L/200	35.33	19.14	12.11	8.39	6.17	4.73	3.74	2.98	2.18	1.64	1.26	0.99	0.79	0.65	0.53	0.44	0.37	0.32	0.27
		L/300	35.33	19.14	12.11	8.39	6.17	4.22	2.83	1.99	1.45	1.09	0.84	0.66	0.53	0.43	0.35	0.30	0.25	0.21	0.18
0.88		SGN	40.69	21.94	13.84	9.56	7.01	5.37	4.25	3.40	2.76	2.29	1.93	1.64	1.42	1.24	1.09	0.97	0.86	0.78	0.70
	18.85	L/150	40.69	21.94	13.84	9.56	7.01	5.37	4.25	3.40	2.76	2.29	1.85	1.45	1.16	0.95	0.78	0.65	0.55	0.47	0.40
	19.81	L/200	40.69	21.94	13.84	9.56	7.01	5.37	4.25	3.28	2.39	1.80	1.39	1.09	0.87	0.71	0.59	0.49	0.41	0.35	0.30
		L/300	40.69	21.94	13.84	9.56	7.01	4.64	3.11	2.19	1.60	1.20	0.92	0.73	0.58	0.47	0.39	0.33	0.27	0.23	0.20
1.00		SGN	49.10	26.29	16.53	11.37	8.32	6.35	4.99	3.96	3.21	2.66	2.24	1.91	1.65	1.44	1.27	1.12	1.00	0.90	0.81
	22.18	L/150	49.10	26.29	16.53	11.37	8.32	6.35	4.99	3.96	3.21	2.66	2.10	1.65	1.32	1.08	0.89	0.74	0.62	0.53	0.45
	22.51	L/200	49.10	26.29	16.53	11.37	8.32	6.35	4.99	3.73	2.72	2.04	1.58	1.24	0.99	0.81	0.67	0.56	0.47	0.40	0.34
		L/300	49.10	26.29	16.53	11.37	8.32	5.27	3.54	2.49	1.81	1.36	1.05	0.83	0.66	0.54	0.44	0.37	0.31	0.27	0.23
Liczba przęseł:		**3**	**podparcie 40 - 120 - 120 - 40**																			
Grubość	*Jx [cm4]*	*Przypadek*	*0.50*	*0.75*	*1.00*	*1.25*	*1.50*	*1.75*	*2.00*	*2.25*	*2.50*	*2.75*	*3.00*	*3.25*	*3.50*	*3.75*	*4.00*	*4.25*	*4.50*	*4.75*	*5.00*
0.50	min/max	SGN	15.81	10.54	7.29	5.14	3.82	2.96	2.37	1.93	1.61	1.36	1.17	1.01	0.87	0.76	0.67	0.59	0.53	0.48	0.43
	9.07	L/150	15.81	10.54	7.29	5.14	3.82	2.96	2.34	1.68	1.24	0.95	0.74	0.58	0.47	0.39	0.32	0.27	0.23	0.19	0.17
	10.59	L/200	15.81	10.54	7.29	5.14	3.82	2.66	1.82	1.30	0.96	0.73	0.57	0.45	0.36	0.30	0.24	0.21	0.17	0.15	0.13
		L/300	15.81	10.54	7.29	4.80	2.88	1.85	1.26	0.90	0.66	0.50	0.39	0.31	0.25	0.20	0.17	0.14	0.12	0.10	0.09
0.60		SGN	22.40	14.93	9.63	6.74	5.00	3.86	3.08	2.51	2.09	1.77	1.50	1.28	1.10	0.96	0.85	0.75	0.67	0.60	0.55
	11.66	L/150	22.40	14.93	9.63	6.74	5.00	3.86	2.97	2.13	1.58	1.20	0.93	0.74	0.59	0.49	0.40	0.34	0.29	0.24	0.21
	13.35	L/200	22.40	14.93	9.63	6.74	5.00	3.38	2.31	1.64	1.21	0.92	0.71	0.57	0.46	0.37	0.31	0.26	0.22	0.19	0.16
		L/300	22.40	14.93	9.63	6.13	3.65	2.34	1.60	1.13	0.83	0.63	0.49	0.39	0.31	0.25	0.21	0.17	0.15	0.13	0.11
0.63		SGN	24.58	16.11	10.35	7.25	5.37	4.15	3.30	2.69	2.24	1.89	1.60	1.36	1.18	1.03	0.90	0.80	0.72	0.64	0.58
	12.43	L/150	24.58	16.11	10.35	7.25	5.37	4.15	3.17	2.27	1.68	1.27	0.99	0.78	0.63	0.52	0.43	0.36	0.30	0.26	0.22
	14.18	L/200	24.58	16.11	10.35	7.25	5.37	3.60	2.46	1.75	1.29	0.98	0.76	0.60	0.48	0.40	0.33	0.27	0.23	0.20	0.17
		L/300	24.58	16.11	10.35	6.53	3.88	2.50	1.70	1.21	0.89	0.67	0.52	0.41	0.33	0.27	0.22	0.18	0.15	0.13	0.11
0.70		SGN	30.03	18.89	12.09	8.44	6.24	4.81	3.82	3.11	2.59	2.17	1.82	1.56	1.35	1.17	1.03	0.92	0.82	0.74	0.67
	14.28	L/150	30.03	18.89	12.09	8.44	6.24	4.81	3.63	2.60	1.92	1.45	1.13	0.89	0.72	0.59	0.49	0.41	0.34	0.29	0.25
	15.76	L/200	30.03	18.89	12.09	8.44	6.24	4.12	2.81	2.00	1.47	1.12	0.87	0.68	0.55	0.44	0.37	0.31	0.26	0.22	0.19
		L/300	30.03	18.89	12.09	7.48	4.44	2.85	1.94	1.37	1.00	0.75	0.58	0.45	0.36	0.30	0.24	0.20	0.17	0.15	0.13
0.75		SGN	34.23	20.89	13.34	9.29	6.86	5.28	4.20	3.42	2.84	2.36	1.98	1.69	1.46	1.28	1.12	1.00	0.89	0.80	0.72
	15.31	L/150	34.23	20.89	13.34	9.29	6.86	5.28	3.96	2.84	2.09	1.58	1.23	0.97	0.78	0.63	0.52	0.44	0.37	0.31	0.27
	16.88	L/200	34.23	20.89	13.34	9.29	6.86	4.50	3.07	2.18	1.60	1.21	0.93	0.73	0.59	0.48	0.39	0.33	0.28	0.23	0.20
		L/300	34.23	20.89	13.34	8.17	4.85	3.10	2.09	1.47	1.07	0.80	0.62	0.49	0.39	0.32	0.26	0.22	0.18	0.16	0.13
0.80		SGN	38.69	22.95	14.61	10.17	7.50	5.77	4.58	3.72	3.08	2.55	2.15	1.83	1.58	1.38	1.22	1.08	0.96	0.86	0.78
	16.66	L/150	38.69	22.95	14.61	10.17	7.50	5.77	4.30	3.08	2.26	1.72	1.32	1.04	0.83	0.68	0.56	0.47	0.39	0.33	0.29
	18.01	L/200	38.69	22.95	14.61	10.17	7.50	4.88	3.32	2.35	1.71	1.29	0.99	0.78	0.62	0.51	0.42	0.35	0.29	0.25	0.21
		L/300	38.69	22.95	14.61	8.87	5.25	3.32	2.23	1.56	1.14	0.86	0.66	0.52	0.42	0.34	0.28	0.23	0.20	0.17	0.14
0.88		SGN	46.33	26.33	16.71	11.60	8.54	6.56	5.20	4.22	3.45	2.86	2.41	2.06	1.77	1.55	1.36	1.21	1.08	0.97	0.88
	18.85	L/150	46.33	26.33	16.71	11.60	8.54	6.56	4.85	3.44	2.51	1.89	1.45	1.14	0.92	0.74	0.61	0.51	0.43	0.37	0.31
	19.81	L/200	46.33	26.33	16.71	11.60	8.53	5.48	3.67	2.58	1.88	1.42	1.09	0.86	0.69	0.56	0.46	0.38	0.32	0.28	0.24
		L/300	46.33	26.33	16.71	9.97	5.79	3.65	2.45	1.72	1.26	0.94	0.73	0.57	0.46	0.37	0.31	0.26	0.22	0.18	0.16
1.00		SGN	58.49	31.59	19.98	13.81	10.14	7.76	6.14	4.94	4.01	3.32	2.80	2.39	2.06	1.80	1.58	1.40	1.25	1.13	1.02
	22.18	L/150	58.49	31.59	19.98	13.81	10.14	7.76	5.57	3.91	2.85	2.14	1.65	1.30	1.04	0.85	0.70	0.58	0.49	0.42	0.36
	22.51	L/200	58.49	31.59	19.98	13.81	9.87	6.22	4.17	2.93	2.14	1.61	1.24	0.97	0.78	0.63	0.52	0.44	0.37	0.31	0.27
		L/300	58.49	31.59	19.98	11.33	6.58	4.15	2.78	1.96	1.43	1.07	0.83	0.65	0.52	0.42	0.35	0.29	0.25	0.21	0.18

S280 GD

T-35		Pozytyw																				
Liczba przęseł:		**1**	**podparcie 40 - 40**																			
Grubość	*Jx [cm4]*	*Przypadek*	*0.50*	*0.75*	*1.00*	*1.25*	*1.50*	*1.75*	*2.00*	*2.25*	*2.50*	*2.75*	*3.00*	*3.25*	*3.50*	*3.75*	*4.00*	*4.25*	*4.50*	*4.75*	*5.00*
0.50	min/max	SGN	12.65	8.43	6.32	5.06	3.84	2.82	2.16	1.71	1.38	1.14	0.96	0.82	0.71	0.62	0.54	0.48	0.43	0.38	0.35
	9.20	L/150	12.65	8.43	6.32	4.94	3.12	2.04	1.38	0.98	0.72	0.54	0.42	0.33	0.27	0.22	0.18	0.15	0.13	0.11	0.09
	11.24	L/200	12.65	8.43	6.32	4.11	2.45	1.56	1.05	0.75	0.55	0.41	0.32	0.25	0.20	0.17	0.14	0.11	0.10	0.08	0.07
		L/300	12.65	8.43	5.28	2.85	1.68	1.07	0.72	0.51	0.37	0.28	0.22	0.17	0.14	0.11	0.09	0.08	0.06	0.06	0.05
0.60		SGN	17.92	11.95	8.96	7.02	4.88	3.59	2.75	2.17	1.76	1.45	1.22	1.04	0.90	0.78	0.69	0.61	0.54	0.49	0.44
	12.33	L/150	17.92	11.95	8.96	6.63	3.98	2.53	1.72	1.21	0.89	0.67	0.52	0.41	0.33	0.27	0.22	0.18	0.16	0.13	0.11
	13.51	L/200	17.92	11.95	8.96	5.18	3.04	1.94	1.31	0.92	0.68	0.51	0.39	0.31	0.25	0.20	0.17	0.14	0.12	0.10	0.09
		L/300	17.92	11.95	6.75	3.55	2.08	1.32	0.88	0.62	0.45	0.34	0.26	0.21	0.17	0.13	0.11	0.09	0.08	0.07	0.06
0.63		SGN	19.67	13.11	9.83	7.48	5.20	3.82	2.92	2.31	1.87	1.55	1.30	1.11	0.95	0.83	0.73	0.65	0.58	0.52	0.47
	13.23	L/150	19.67	13.11	9.83	7.11	4.22	2.69	1.82	1.29	0.94	0.71	0.55	0.43	0.35	0.28	0.23	0.19	0.16	0.14	0.12
	14.18	L/200	19.67	13.11	9.83	5.50	3.23	2.05	1.38	0.98	0.71	0.54	0.41	0.33	0.26	0.21	0.17	0.15	0.12	0.10	0.09
		L/300	19.67	13.11	7.17	3.76	2.20	1.39	0.93	0.65	0.48	0.36	0.28	0.22	0.17	0.14	0.12	0.10	0.08	0.07	0.06
0.70		SGN	24.03	16.02	12.01	8.56	5.94	4.37	3.35	2.64	2.14	1.77	1.49	1.27	1.09	0.95	0.84	0.74	0.66	0.59	0.54
	15.12	L/150	24.03	16.02	12.01	8.13	4.78	3.04	2.06	1.45	1.06	0.79	0.61	0.48	0.39	0.31	0.26	0.22	0.18	0.15	0.13
	15.76	L/200	24.03	16.02	11.84	6.23	3.65	2.31	1.55	1.09	0.79	0.60	0.46	0.36	0.29	0.24	0.19	0.16	0.14	0.12	0.10
		L/300	24.03	16.02	8.16	4.22	2.44	1.54	1.03	0.73	0.53	0.40	0.31	0.24	0.19	0.16	0.13	0.11	0.09	0.08	0.07
0.75		SGN	27.39	18.26	13.69	9.28	6.45	4.74	3.63	2.87	2.32	1.92	1.61	1.38	1.19	1.03	0.91	0.80	0.72	0.64	0.58
	16.43	L/150	27.39	18.26	13.69	8.83	5.19	3.30	2.21	1.55	1.13	0.85	0.66	0.52	0.41	0.34	0.28	0.23	0.19	0.17	0.14
	16.88	L/200	27.39	18.26	12.94	6.75	3.93	2.47	1.66	1.17	0.85	0.64	0.49	0.39	0.31	0.25	0.21	0.17	0.15	0.12	0.11
		L/300	27.39	18.26	8.80	4.52	2.62	1.65	1.11	0.78	0.57	0.43	0.33	0.26	0.21	0.17	0.14	0.12	0.10	0.08	0.07
0.80		SGN	30.95	20.63	15.47	10.05	6.98	5.13	3.93	3.10	2.51	2.08	1.75	1.49	1.28	1.12	0.98	0.87	0.78	0.70	0.63
	17.72	L/150	30.95	20.63	15.47	9.52	5.58	3.52	2.36	1.66	1.21	0.91	0.70	0.55	0.44	0.36	0.30	0.25	0.21	0.18	0.15
	18.01	L/200	30.95	20.63	14.00	7.23	4.19	2.64	1.77	1.24	0.91	0.68	0.52	0.41	0.33	0.27	0.22	0.18	0.16	0.13	0.11
		L/300	30.95	20.63	9.39	4.82	2.79	1.76	1.18	0.83	0.60	0.45	0.35	0.28	0.22	0.18	0.15	0.12	0.10	0.09	0.08
0.88		SGN	37.07	24.71	17.61	11.25	7.82	5.75	4.41	3.48	2.82	2.33	1.96	1.67	1.44	1.26	1.10	0.98	0.87	0.78	0.71
	19.73	L/150	37.07	24.71	17.61	10.60	6.14	3.87	2.59	1.82	1.33	1.00	0.77	0.61	0.48	0.39	0.32	0.27	0.23	0.19	0.17
	19.81	L/200	37.07	24.71	15.50	7.95	4.61	2.90	1.95	1.37	1.00	0.75	0.58	0.45	0.36	0.30	0.24	0.20	0.17	0.15	0.12
		L/300	37.07	24.36	10.33	5.30	3.07	1.94	1.30	0.91	0.66	0.50	0.38	0.30	0.24	0.20	0.16	0.14	0.11	0.10	0.08
1.00		SGN	47.20	31.47	20.41	13.03	9.06	6.66	5.10	4.03	3.27	2.70	2.27	1.94	1.67	1.45	1.28	1.13	1.01	0.91	0.82
	22.42	L/150	47.20	31.47	20.41	12.05	6.98	4.40	2.95	2.07	1.51	1.14	0.87	0.69	0.55	0.45	0.37	0.31	0.26	0.22	0.19
	22.51	L/200	47.20	31.47	17.61	9.04	5.24	3.30	2.21	1.55	1.13	0.85	0.66	0.52	0.41	0.34	0.28	0.23	0.19	0.17	0.14
		L/300	47.20	27.69	11.74	6.02	3.49	2.20	1.47	1.04	0.76	0.57	0.44	0.34	0.28	0.22	0.18	0.15	0.13	0.11	0.09
Liczba przęseł:		2	**podparcie 40 - 160 - 40**																		
Grubość	*Jx [cm4]*	*Przypadek*	*0.50*	*0.75*	*1.00*	*1.25*	*1.50*	*1.75*	*2.00*	*2.25*	*2.50*	*2.75*	*3.00*	*3.25*	*3.50*	*3.75*	*4.00*	*4.25*	*4.50*	*4.75*	*5.00*
0.50	min/max	SGN	15.86	8.60	5.44	3.76	2.76	2.11	1.66	1.32	1.07	0.89	0.75	0.64	0.55	0.48	0.42	0.38	0.34	0.30	0.27
	9.20	L/150	15.86	8.60	5.44	3.76	2.76	2.11	1.66	1.32	1.07	0.89	0.75	0.64	0.55	0.48	0.42	0.36	0.30	0.26	0.22
	11.24	L/200	15.86	8.60	5.44	3.76	2.76	2.11	1.66	1.32	1.07	0.89	0.75	0.60	0.48	0.40	0.33	0.27	0.23	0.20	0.17
		L/300	15.86	8.60	5.44	3.76	2.76	2.11	1.66	1.21	0.89	0.67	0.52	0.41	0.33	0.27	0.22	0.19	0.16	0.13	0.11
0.60		SGN	21.47	11.59	7.31	5.05	3.70	2.83	2.22	1.76	1.43	1.19	1.00	0.86	0.74	0.65	0.57	0.50	0.45	0.41	0.37
	12.33	L/150	21.47	11.59	7.31	5.05	3.70	2.83	2.22	1.76	1.43	1.19	1.00	0.86	0.74	0.64	0.53	0.44	0.37	0.32	0.27
	13.51	L/200	21.47	11.59	7.31	5.05	3.70	2.83	2.22	1.76	1.43	1.19	0.94	0.74	0.60	0.48	0.40	0.33	0.28	0.24	0.20
		L/300	21.47	11.59	7.31	5.05	3.70	2.83	2.11	1.49	1.09	0.82	0.63	0.50	0.40	0.32	0.27	0.22	0.19	0.16	0.14
0.63		SGN	23.26	12.55	7.91	5.46	4.00	3.06	2.39	1.90	1.54	1.28	1.08	0.92	0.80	0.70	0.61	0.54	0.49	0.44	0.39
	13.23	L/150	23.26	12.55	7.91	5.46	4.00	3.06	2.39	1.90	1.54	1.28	1.08	0.92	0.80	0.68	0.56	0.47	0.39	0.33	0.29
	14.18	L/200	23.26	12.55	7.91	5.46	4.00	3.06	2.39	1.90	1.54	1.28	0.99	0.78	0.63	0.51	0.42	0.35	0.29	0.25	0.21
		L/300	23.26	12.55	7.91	5.46	4.00	3.06	2.23	1.57	1.14	0.86	0.66	0.52	0.42	0.34	0.28	0.23	0.20	0.17	0.14
0.70		SGN	27.66	14.88	9.37	6.46	4.73	3.62	2.81	2.23	1.82	1.51	1.27	1.08	0.94	0.82	0.72	0.64	0.57	0.51	0.46
	15.12	L/150	27.66	14.88	9.37	6.46	4.73	3.62	2.81	2.23	1.82	1.51	1.27	1.08	0.93	0.75	0.62	0.52	0.44	0.37	0.32
	15.76	L/200	27.66	14.88	9.37	6.46	4.73	3.62	2.81	2.23	1.82	1.43	1.10	0.87	0.70	0.57	0.47	0.39	0.33	0.28	0.24
		L/300	27.66	14.88	9.37	6.46	4.73	3.62	2.48	1.74	1.27	0.95	0.74	0.58	0.46	0.38	0.31	0.26	0.22	0.19	0.16
0.75		SGN	30.96	16.64	10.46	7.21	5.28	4.03	3.12	2.48	2.02	1.67	1.41	1.21	1.04	0.91	0.80	0.71	0.63	0.57	0.52
	16.43	L/150	30.96	16.64	10.46	7.21	5.28	4.03	3.12	2.48	2.02	1.67	1.41	1.21	0.99	0.81	0.67	0.56	0.47	0.40	0.34
	16.88	L/200	30.96	16.64	10.46	7.21	5.28	4.03	3.12	2.48	2.02	1.53	1.18	0.93	0.74	0.61	0.50	0.42	0.35	0.30	0.26
		L/300	30.96	16.64	10.46	7.21	5.28	3.96	2.66	1.87	1.36	1.02	0.79	0.62	0.50	0.40	0.33	0.28	0.23	0.20	0.17
0.80		SGN	34.40	18.46	11.60	7.99	5.84	4.46	3.45	2.74	2.23	1.85	1.56	1.33	1.15	1.00	0.88	0.78	0.70	0.63	0.57
	17.72	L/150	34.40	18.46	11.60	7.99	5.84	4.46	3.45	2.74	2.23	1.85	1.56	1.32	1.06	0.86	0.71	0.59	0.50	0.42	0.36
	18.01	L/200	34.40	18.46	11.60	7.99	5.84	4.46	3.45	2.74	2.18	1.64	1.26	0.99	0.79	0.65	0.53	0.44	0.37	0.32	0.27
		L/300	34.40	18.46	11.60	7.99	5.84	4.23	2.83	1.99	1.45	1.09	0.84	0.66	0.53	0.43	0.35	0.30	0.25	0.21	0.18
0.88		SGN	40.15	21.50	13.49	9.28	6.78	5.17	3.98	3.16	2.57	2.13	1.80	1.54	1.33	1.16	1.02	0.91	0.81	0.73	0.66
	19.73	L/150	40.15	21.50	13.49	9.28	6.78	5.17	3.98	3.16	2.57	2.13	1.80	1.46	1.17	0.95	0.78	0.65	0.55	0.47	0.40
	19.81	L/200	40.15	21.50	13.49	9.28	6.78	5.17	3.98	3.16	2.40	1.80	1.39	1.09	0.87	0.71	0.59	0.49	0.41	0.35	0.30
		L/300	40.15	21.50	13.49	9.28	6.78	4.65	3.12	2.19	1.60	1.20	0.92	0.73	0.58	0.47	0.39	0.33	0.27	0.23	0.20
1.00		SGN	49.29	26.32	16.48	11.32	8.27	6.26	4.82	3.83	3.11	2.58	2.18	1.86	1.61	1.40	1.24	1.10	0.98	0.88	0.80
	22.42	L/150	49.29	26.32	16.48	11.32	8.27	6.26	4.82	3.83	3.11	2.58	2.10	1.65	1.32	1.08	0.89	0.74	0.62	0.53	0.45
	22.51	L/200	49.29	26.32	16.48	11.32	8.27	6.26	4.82	3.73	2.72	2.05	1.58	1.24	0.99	0.81	0.67	0.56	0.47	0.40	0.34
		L/300	49.29	26.32	16.48	11.32	8.27	5.28	3.54	2.49	1.82	1.36	1.05	0.83	0.66	0.54	0.44	0.37	0.31	0.27	0.23
Liczba przęseł:		3	**podparcie 40 - 160 - 160 - 40**																		
Grubość	*Jx [cm4]*	*Przypadek*	*0.50*	*0.75*	*1.00*	*1.25*	*1.50*	*1.75*	*2.00*	*2.25*	*2.50*	*2.75*	*3.00*	*3.25*	*3.50*	*3.75*	*4.00*	*4.25*	*4.50*	*4.75*	*5.00*
0.50	min/max	SGN	15.81	10.32	6.57	4.57	3.36	2.58	2.04	1.65	1.34	1.11	0.94	0.80	0.69	0.60	0.53	0.47	0.42	0.38	0.34
	9.20	L/150	15.81	10.32	6.57	4.57	3.36	2.58	2.04	1.65	1.32	1.00	0.78	0.62	0.50	0.41	0.34	0.28	0.24	0.20	0.17
	11.24	L/200	15.81	10.32	6.57	4.57	3.36	2.58	1.94	1.38	1.02	0.77	0.60	0.47	0.38	0.31	0.26	0.21	0.18	0.15	0.13
		L/300	15.81	10.32	6.57	4.57	3.08	1.97	1.34	0.95	0.70	0.53	0.41	0.32	0.26	0.21	0.17	0.15	0.12	0.10	0.09
0.60		SGN	22.40	13.93	8.84	6.13	4.51	3.46	2.74	2.20	1.79	1.48	1.25	1.07	0.92	0.81	0.71	0.63	0.56	0.51	0.46
	12.33	L/150	22.40	13.93	8.84	6.13	4.51	3.46	2.74	2.20	1.65	1.25	0.97	0.77	0.62	0.50	0.42	0.35	0.29	0.25	0.21
	13.51	L/200	22.40	13.93	8.84	6.13	4.51	3.46	2.43	1.72	1.26	0.95	0.74	0.58	0.47	0.38	0.31	0.26	0.22	0.19	0.16
		L/300	22.40	13.93	8.84	6.13	3.84	2.45	1.66	1.17	0.86	0.64	0.50	0.39	0.31	0.25	0.21	0.17	0.15	0.13	0.11
0.63		SGN	24.58	15.08	9.56	6.63	4.88	3.74	2.96	2.37	1.93	1.60	1.35	1.15	1.00	0.87	0.77	0.68	0.61	0.55	0.49
	13.23	L/150	24.58	15.08	9.56	6.63	4.88	3.74	2.96	2.37	1.75	1.33	1.03	0.81	0.65	0.53	0.44	0.37	0.31	0.26	0.23
	14.18	L/200	24.58	15.08	9.56	6.63	4.88	3.74	2.57	1.82	1.34	1.01	0.78	0.61	0.49	0.40	0.33	0.28	0.23	0.20	0.17
		L/300	24.58	15.08	9.56	6.63	4.07	2.60	1.75	1.23	0.90	0.68	0.52	0.41	0.33	0.27	0.22	0.18	0.15	0.13	0.11
0.70		SGN	30.03	17.90	11.33	7.85	5.77	4.42	3.50	2.78	2.27	1.88	1.58	1.35	1.17	1.02	0.90	0.80	0.71	0.64	0.58
	15.12	L/150	30.03	17.90	11.33	7.85	5.77	4.42	3.50	2.70	1.99	1.50	1.16	0.91	0.73	0.59	0.49	0.41	0.34	0.29	0.25
	15.76	L/200	30.03	17.90	11.33	7.85	5.77	4.29	2.92	2.06	1.50	1.13	0.87	0.68	0.55	0.44	0.37	0.31	0.26	0.22	0.19
		L/300	30.03	17.90	11.33	7.81	4.61	2.91	1.95	1.37	1.00	0.75	0.58	0.46	0.36	0.30	0.24	0.20	0.17	0.15	0.13
0.75		SGN	34.23	20.02	12.66	8.76	6.44	4.93	3.90	3.09	2.52	2.09	1.76	1.50	1.30	1.13	1.00	0.89	0.79	0.71	0.64
	16.43	L/150	34.23	20.02	12.66	8.76	6.44	4.93	3.90	2.93	2.14	1.61	1.24	0.98	0.78	0.64	0.52	0.44	0.37	0.31	0.27
	16.88	L/200	34.23	20.02	12.66	8.76	6.44	4.66	3.13	2.20	1.61	1.21	0.93	0.73	0.59	0.48	0.39	0.33	0.28	0.23	0.20
		L/300	34.23	20.02	12.66	8.48	4.94	3.12	2.09	1.47	1.07	0.80	0.62	0.49	0.39	0.32	0.26	0.22	0.18	0.16	0.13
0.80		SGN	38.69	22.21	14.04	9.71	7.13	5.46	4.30	3.42	2.78	2.30	1.94	1.66	1.43	1.25	1.10	0.98	0.87	0.79	0.71
	17.72	L/150	38.69	22.21	14.04	9.71	7.13	5.46	4.30	3.13	2.28	1.72	1.32	1.04	0.83	0.68	0.56	0.47	0.39	0.33	0.29
	18.01	L/200	38.69	22.21	14.04	9.71	7.13	4.99	3.34	2.35	1.71	1.29	0.99	0.78	0.62	0.51	0.42	0.35	0.29	0.25	0.21
		L/300	38.69	22.21	14.04	9.09	5.27	3.32	2.23	1.57	1.14	0.86	0.66	0.52	0.42	0.34	0.28	0.23	0.20	0.17	0.14
0.88		SGN	46.33	25.89	16.34	11.29	8.28	6.34	4.97	3.95	3.21	2.66	2.24	1.92	1.66	1.45	1.27	1.13	1.01	0.91	0.82
	19.73	L/150	46.33	25.89	16.34	11.29	8.28	6.34	4.90	3.45	2.51	1.89	1.45	1.14	0.92	0.75	0.61	0.51	0.43	0.37	0.31
	19.81	L/200	46.33	25.89	16.34	11.29	8.28	5.48	3.68	2.58	1.88	1.42	1.09	0.86	0.69	0.56	0.46	0.38	0.32	0.28	0.24
		L/300	46.33	25.89	16.34	10.00	5.80	3.66	2.45	1.72	1.26	0.94	0.73	0.57	0.46	0.37	0.31	0.26	0.22	0.18	0.16
1.00		SGN	58.87	31.71	19.97	13.78	10.10	7.72	6.01	4.78	3.89	3.22	2.72	2.32	2.01	1.75	1.54	1.37	1.22	1.10	0.99
	22.42	L/150	58.87	31.71	19.97	13.78	10.10	7.72	5.57	3.91	2.85	2.15	1.65	1.30	1.04	0.85	0.70	0.58	0.49	0.42	0.36
	22.51	L/200	58.87	31.71	19.97	13.78	9.89	6.23	4.18	2.94	2.14	1.61	1.24	0.98	0.78	0.64	0.52	0.44	0.37	0.31	0.27
		L/300	58.87	31.71	19.97	11.37	6.59	4.15	2.79	1.96	1.43	1.07	0.83	0.65	0.52	0.42	0.35	0.29	0.25	0.21	0.18

S280 GD

T-35		Negatyw																				
Liczba przęseł:		**1**	**podparcie 40 - 40**																			
Grubość	*Jx [cm4]*	*Przypadek*	*0.50*	*0.75*	*1.00*	*1.25*	*1.50*	*1.75*	*2.00*	*2.25*	*2.50*	*2.75*	*3.00*	*3.25*	*3.50*	*3.75*	*4.00*	*4.25*	*4.50*	*4.75*	*5.00*
0.50	min/max	SGN	12.65	8.43	6.32	4.37	3.03	2.23	1.71	1.35	1.09	0.90	0.76	0.65	0.56	0.49	0.43	0.38	0.34	0.30	0.27
	9.07	L/150	12.65	8.43	6.32	4.37	2.82	1.83	1.25	0.89	0.65	0.50	0.38	0.30	0.25	0.20	0.17	0.14	0.12	0.10	0.09
	10.59	L/200	12.65	8.43	6.32	3.74	2.21	1.42	0.96	0.68	0.50	0.38	0.30	0.23	0.19	0.15	0.13	0.11	0.09	0.08	0.07
		L/300	12.65	8.43	4.93	2.60	1.53	0.98	0.66	0.47	0.35	0.26	0.20	0.16	0.13	0.11	0.09	0.07	0.06	0.05	0.04
0.60		SGN	17.92	11.95	8.96	5.89	4.09	3.01	2.30	1.82	1.47	1.22	1.02	0.87	0.75	0.66	0.58	0.51	0.46	0.41	0.37
	11.66	L/150	17.92	11.95	8.96	5.89	3.64	2.33	1.59	1.13	0.83	0.63	0.49	0.39	0.31	0.25	0.21	0.18	0.15	0.13	0.11
	13.35	L/200	17.92	11.95	8.96	4.77	2.82	1.80	1.22	0.87	0.64	0.48	0.37	0.30	0.24	0.19	0.16	0.13	0.11	0.10	0.08
		L/300	17.92	11.95	6.31	3.31	1.95	1.24	0.84	0.60	0.44	0.33	0.26	0.20	0.16	0.13	0.11	0.09	0.08	0.07	0.06
0.63		SGN	19.67	13.11	9.83	6.35	4.41	3.24	2.48	1.96	1.59	1.31	1.10	0.94	0.81	0.71	0.62	0.55	0.49	0.44	0.40
	12.43	L/150	19.67	13.11	9.83	6.35	3.89	2.49	1.69	1.20	0.88	0.67	0.52	0.41	0.33	0.27	0.22	0.19	0.16	0.14	0.12
	14.18	L/200	19.67	13.11	9.61	5.08	3.00	1.92	1.30	0.92	0.68	0.51	0.40	0.32	0.25	0.21	0.17	0.14	0.12	0.10	0.09
		L/300	19.67	13.11	6.72	3.53	2.08	1.32	0.90	0.63	0.47	0.35	0.27	0.22	0.17	0.14	0.12	0.10	0.08	0.07	0.06
0.70		SGN	24.03	16.02	11.64	7.46	5.18	3.81	2.92	2.31	1.87	1.54	1.30	1.11	0.95	0.83	0.73	0.65	0.58	0.52	0.47
	14.28	L/150	24.03	16.02	11.64	7.46	4.46	2.86	1.94	1.38	1.01	0.77	0.60	0.47	0.38	0.31	0.26	0.21	0.18	0.15	0.13
	15.76	L/200	24.03	16.02	11.05	5.84	3.44	2.20	1.49	1.06	0.78	0.59	0.46	0.36	0.29	0.24	0.19	0.16	0.14	0.12	0.10
		L/300	24.03	16.02	7.71	4.04	2.37	1.51	1.02	0.72	0.53	0.40	0.31	0.24	0.19	0.16	0.13	0.11	0.09	0.08	0.07
0.75		SGN	27.39	18.26	12.94	8.29	5.76	4.23	3.24	2.56	2.08	1.72	1.44	1.23	1.06	0.92	0.81	0.72	0.64	0.58	0.52
	15.31	L/150	27.39	18.26	12.94	8.23	4.88	3.13	2.12	1.51	1.11	0.84	0.65	0.51	0.41	0.34	0.28	0.23	0.19	0.17	0.14
	16.88	L/200	27.39	18.26	12.10	6.39	3.76	2.40	1.63	1.15	0.85	0.64	0.49	0.39	0.31	0.25	0.21	0.17	0.15	0.12	0.11
		L/300	27.39	18.26	8.43	4.41	2.59	1.65	1.11	0.78	0.57	0.43	0.33	0.26	0.21	0.17	0.14	0.12	0.10	0.08	0.07
0.80		SGN	30.95	20.63	14.28	9.15	6.36	4.67	3.58	2.83	2.29	1.89	1.59	1.36	1.17	1.02	0.89	0.79	0.71	0.63	0.57
	16.66	L/150	30.95	20.63	14.28	8.95	5.31	3.40	2.30	1.63	1.20	0.91	0.70	0.55	0.44	0.36	0.30	0.25	0.21	0.18	0.15
	18.01	L/200	30.95	20.63	13.16	6.94	4.09	2.61	1.77	1.24	0.91	0.68	0.52	0.41	0.33	0.27	0.22	0.18	0.16	0.13	0.11
		L/300	30.95	20.48	9.15	4.78	2.79	1.76	1.18	0.83	0.60	0.45	0.35	0.28	0.22	0.18	0.15	0.12	0.10	0.09	0.08
0.88		SGN	37.07	24.71	16.49	10.57	7.34	5.40	4.13	3.27	2.65	2.19	1.84	1.57	1.35	1.18	1.03	0.92	0.82	0.73	0.66
	18.85	L/150	37.07	24.71	16.49	10.13	6.00	3.83	2.59	1.82	1.33	1.00	0.77	0.61	0.48	0.39	0.32	0.27	0.23	0.19	0.17
	19.81	L/200	37.07	24.71	14.95	7.83	4.60	2.90	1.94	1.37	1.00	0.75	0.58	0.45	0.36	0.30	0.24	0.20	0.17	0.15	0.12
		L/300	37.07	23.35	10.30	5.29	3.07	1.93	1.30	0.91	0.66	0.50	0.38	0.30	0.24	0.20	0.16	0.14	0.11	0.10	0.08
1.00		SGN	47.20	31.47	19.96	12.79	8.88	6.53	5.00	3.95	3.20	2.65	2.22	1.89	1.63	1.42	1.25	1.11	0.99	0.89	0.80
	22.18	L/150	47.20	31.47	19.96	11.92	6.97	4.40	2.95	2.07	1.51	1.13	0.87	0.69	0.55	0.45	0.37	0.31	0.26	0.22	0.19
	22.51	L/200	47.20	31.47	17.56	9.02	5.23	3.30	2.21	1.55	1.13	0.85	0.66	0.52	0.41	0.34	0.28	0.23	0.19	0.17	0.14
		L/300	47.20	27.56	11.71	6.01	3.49	2.20	1.47	1.04	0.75	0.57	0.44	0.34	0.28	0.22	0.18	0.15	0.13	0.11	0.09
Liczba przęseł:		2	**podparcie 40 - 160 - 40**																		
Grubość	*Jx [cm4]*	*Przypadek*	*0.50*	*0.75*	*1.00*	*1.25*	*1.50*	*1.75*	*2.00*	*2.25*	*2.50*	*2.75*	*3.00*	*3.25*	*3.50*	*3.75*	*4.00*	*4.25*	*4.50*	*4.75*	*5.00*
0.50	min/max	SGN	16.86	9.98	6.37	4.44	3.28	2.52	2.00	1.63	1.35	1.12	0.94	0.81	0.70	0.61	0.53	0.47	0.42	0.38	0.34
	9.07	L/150	16.86	9.98	6.37	4.44	3.28	2.52	2.00	1.63	1.35	1.12	0.94	0.74	0.60	0.49	0.41	0.34	0.29	0.25	0.21
	10.59	L/200	16.86	9.98	6.37	4.44	3.28	2.52	2.00	1.63	1.23	0.93	0.73	0.58	0.46	0.38	0.32	0.26	0.22	0.19	0.16
		L/300	16.86	9.98	6.37	4.44	3.28	2.37	1.62	1.16	0.85	0.65	0.50	0.40	0.32	0.26	0.22	0.18	0.15	0.13	0.11
0.60		SGN	23.89	13.18	8.36	5.79	4.26	3.27	2.59	2.11	1.72	1.42	1.20	1.02	0.88	0.77	0.68	0.60	0.54	0.48	0.44
	11.66	L/150	23.89	13.18	8.36	5.79	4.26	3.27	2.59	2.11	1.72	1.42	1.18	0.94	0.76	0.62	0.52	0.43	0.37	0.31	0.27
	13.35	L/200	23.89	13.18	8.36	5.79	4.26	3.27	2.59	2.10	1.55	1.18	0.92	0.73	0.58	0.48	0.40	0.33	0.28	0.24	0.20
		L/300	23.89	13.18	8.36	5.79	4.26	3.00	2.05	1.46	1.07	0.81	0.63	0.50	0.40	0.32	0.27	0.22	0.19	0.16	0.14
0.63		SGN	26.10	14.17	8.98	6.22	4.58	3.51	2.78	2.26	1.83	1.52	1.28	1.09	0.94	0.82	0.72	0.64	0.57	0.52	0.47
	12.43	L/150	26.10	14.17	8.98	6.22	4.58	3.51	2.78	2.26	1.83	1.52	1.26	1.00	0.81	0.66	0.55	0.46	0.39	0.33	0.29
	14.18	L/200	26.10	14.17	8.98	6.22	4.58	3.51	2.78	2.23	1.65	1.25	0.97	0.77	0.62	0.51	0.42	0.35	0.29	0.25	0.21
		L/300	26.10	14.17	8.98	6.22	4.58	3.20	2.18	1.55	1.14	0.86	0.66	0.52	0.42	0.34	0.28	0.23	0.20	0.17	0.14
0.70		SGN	30.71	16.57	10.45	7.22	5.30	4.06	3.21	2.58	2.09	1.74	1.46	1.25	1.08	0.94	0.83	0.73	0.66	0.59	0.53
	14.28	L/150	30.71	16.57	10.45	7.22	5.30	4.06	3.21	2.58	2.09	1.74	1.44	1.14	0.92	0.75	0.62	0.52	0.44	0.37	0.32
	15.76	L/200	30.71	16.57	10.45	7.22	5.30	4.06	3.21	2.55	1.88	1.43	1.10	0.87	0.69	0.57	0.47	0.39	0.33	0.28	0.24
		L/300	30.71	16.57	10.45	7.22	5.30	3.65	2.48	1.74	1.27	0.95	0.74	0.58	0.46	0.38	0.31	0.26	0.22	0.19	0.16
0.75		SGN	34.00	18.28	11.51	7.94	5.82	4.45	3.52	2.80	2.28	1.89	1.59	1.36	1.17	1.02	0.90	0.80	0.71	0.64	0.58
	15.31	L/150	34.00	18.28	11.51	7.94	5.82	4.45	3.52	2.80	2.28	1.89	1.57	1.24	0.99	0.81	0.67	0.56	0.47	0.40	0.34
	16.88	L/200	34.00	18.28	11.51	7.94	5.82	4.45	3.52	2.78	2.04	1.53	1.18	0.93	0.74	0.61	0.50	0.42	0.35	0.30	0.26
		L/300	34.00	18.28	11.51	7.94	5.82	3.96	2.65	1.86	1.36	1.02	0.79	0.62	0.50	0.40	0.33	0.28	0.23	0.20	0.17
0.80		SGN	37.38	20.04	12.59	8.67	6.35	4.85	3.83	3.03	2.46	2.04	1.72	1.47	1.27	1.11	0.97	0.86	0.77	0.69	0.63
	16.66	L/150	37.38	20.04	12.59	8.67	6.35	4.85	3.83	3.03	2.46	2.04	1.68	1.32	1.06	0.86	0.71	0.59	0.50	0.42	0.36
	18.01	L/200	37.38	20.04	12.59	8.67	6.35	4.85	3.83	2.98	2.18	1.64	1.26	0.99	0.79	0.65	0.53	0.44	0.37	0.32	0.27
		L/300	37.38	20.04	12.59	8.67	6.35	4.22	2.83	1.99	1.45	1.09	0.84	0.66	0.53	0.43	0.35	0.30	0.25	0.21	0.18
0.88		SGN	42.96	22.92	14.36	9.87	7.21	5.51	4.29	3.40	2.76	2.29	1.93	1.64	1.42	1.24	1.09	0.97	0.86	0.78	0.70
	18.85	L/150	42.96	22.92	14.36	9.87	7.21	5.51	4.29	3.40	2.76	2.29	1.85	1.45	1.16	0.95	0.78	0.65	0.55	0.47	0.40
	19.81	L/200	42.96	22.92	14.36	9.87	7.21	5.51	4.29	3.28	2.39	1.80	1.39	1.09	0.87	0.71	0.59	0.49	0.41	0.35	0.30
		L/300	42.96	22.92	14.36	9.87	7.21	4.64	3.11	2.19	1.60	1.20	0.92	0.73	0.58	0.47	0.39	0.33	0.27	0.23	0.20
1.00		SGN	51.70	27.39	17.11	11.71	8.54	6.50	4.99	3.96	3.21	2.66	2.24	1.91	1.65	1.44	1.27	1.12	1.00	0.90	0.81
	22.18	L/150	51.70	27.39	17.11	11.71	8.54	6.50	4.99	3.96	3.21	2.66	2.10	1.65	1.32	1.08	0.89	0.74	0.62	0.53	0.45
	22.51	L/200	51.70	27.39	17.11	11.71	8.54	6.50	4.99	3.73	2.72	2.04	1.58	1.24	0.99	0.81	0.67	0.56	0.47	0.40	0.34
		L/300	51.70	27.39	17.11	11.71	8.36	5.27	3.54	2.49	1.81	1.36	1.05	0.83	0.66	0.54	0.44	0.37	0.31	0.27	0.23
Liczba przęseł:		3	**podparcie 40 - 160 - 160 - 40**																		
Grubość	*Jx [cm4]*	*Przypadek*	*0.50*	*0.75*	*1.00*	*1.25*	*1.50*	*1.75*	*2.00*	*2.25*	*2.50*	*2.75*	*3.00*	*3.25*	*3.50*	*3.75*	*4.00*	*4.25*	*4.50*	*4.75*	*5.00*
0.50	min/max	SGN	15.81	10.54	7.66	5.36	3.97	3.07	2.44	1.99	1.66	1.40	1.18	1.01	0.87	0.76	0.67	0.59	0.53	0.48	0.43
	9.07	L/150	15.81	10.54	7.66	5.36	3.97	3.07	2.35	1.69	1.25	0.95	0.74	0.58	0.47	0.39	0.32	0.27	0.23	0.19	0.17
	10.59	L/200	15.81	10.54	7.66	5.36	3.97	2.67	1.83	1.30	0.96	0.73	0.57	0.45	0.36	0.30	0.24	0.21	0.17	0.15	0.13
		L/300	15.81	10.54	7.66	4.85	2.89	1.86	1.27	0.90	0.66	0.50	0.39	0.31	0.25	0.20	0.17	0.14	0.12	0.10	0.09
0.60		SGN	22.40	14.93	10.08	7.02	5.18	3.99	3.17	2.58	2.14	1.78	1.50	1.28	1.10	0.96	0.85	0.75	0.67	0.60	0.55
	11.66	L/150	22.40	14.93	10.08	7.02	5.18	3.99	2.98	2.14	1.58	1.20	0.93	0.74	0.59	0.49	0.40	0.34	0.29	0.24	0.21
	13.35	L/200	22.40	14.93	10.08	7.02	5.18	3.39	2.31	1.65	1.22	0.92	0.71	0.57	0.46	0.37	0.31	0.26	0.22	0.19	0.16
		L/300	22.40	14.93	10.08	6.16	3.66	2.35	1.60	1.14	0.84	0.63	0.49	0.39	0.31	0.25	0.21	0.17	0.15	0.13	0.11
0.63		SGN	24.58	16.39	10.83	7.54	5.56	4.28	3.40	2.76	2.29	1.90	1.60	1.36	1.18	1.03	0.90	0.80	0.72	0.64	0.58
	12.43	L/150	24.58	16.39	10.83	7.54	5.56	4.28	3.18	2.28	1.68	1.27	0.99	0.78	0.63	0.52	0.43	0.36	0.30	0.26	0.22
	14.18	L/200	24.58	16.39	10.83	7.54	5.56	3.61	2.46	1.75	1.29	0.98	0.76	0.60	0.48	0.40	0.33	0.27	0.23	0.20	0.17
		L/300	24.58	16.39	10.83	6.56	3.90	2.50	1.70	1.21	0.89	0.67	0.52	0.41	0.33	0.27	0.22	0.18	0.15	0.13	0.11
0.70		SGN	30.03	19.88	12.62	8.76	6.45	4.96	3.93	3.19	2.61	2.17	1.82	1.56	1.35	1.17	1.03	0.92	0.82	0.74	0.67
	14.28	L/150	30.03	19.88	12.62	8.76	6.45	4.96	3.64	2.60	1.92	1.45	1.13	0.89	0.72	0.59	0.49	0.41	0.34	0.29	0.25
	15.76	L/200	30.03	19.88	12.62	8.76	6.40	4.14	2.82	2.00	1.47	1.12	0.87	0.68	0.55	0.44	0.37	0.31	0.26	0.22	0.19
		L/300	30.03	19.88	12.62	7.51	4.46	2.86	1.94	1.37	1.00	0.75	0.58	0.45	0.36	0.30	0.24	0.20	0.17	0.15	0.13
0.75		SGN	34.23	21.95	13.91	9.64	7.09	5.44	4.31	3.50	2.84	2.36	1.98	1.69	1.46	1.28	1.12	1.00	0.89	0.80	0.72
	15.31	L/150	34.23	21.95	13.91	9.64	7.09	5.44	3.97	2.84	2.09	1.58	1.23	0.97	0.78	0.63	0.52	0.44	0.37	0.31	0.27
	16.88	L/200	34.23	21.95	13.91	9.64	6.99	4.51	3.07	2.18	1.60	1.21	0.93	0.73	0.59	0.48	0.39	0.33	0.28	0.23	0.20
		L/300	34.23	21.95	13.91	8.20	4.86	3.11	2.09	1.47	1.07	0.80	0.62	0.49	0.39	0.32	0.26	0.22	0.18	0.16	0.13
0.80		SGN	38.69	24.08	15.22	10.53	7.74	5.93	4.69	3.79	3.08	2.55	2.15	1.83	1.58	1.38	1.22	1.08	0.96	0.86	0.78
	16.66	L/150	38.69	24.08	15.22	10.53	7.74	5.93	4.31	3.08	2.26	1.72	1.32	1.04	0.83	0.68	0.56	0.47	0.39	0.33	0.29
	18.01	L/200	38.69	24.08	15.22	10.53	7.59	4.89	3.33	2.35	1.71	1.29	0.99	0.78	0.62	0.51	0.42	0.35	0.29	0.25	0.21
		L/300	38.69	24.08	15.22	8.89	5.26	3.32	2.23	1.56	1.14	0.86	0.66	0.52	0.42	0.34	0.28	0.23	0.20	0.17	0.14
0.88		SGN	46.33	27.57	17.37	11.99	8.80	6.73	5.32	4.25	3.45	2.86	2.41	2.06	1.77	1.55	1.36	1.21	1.08	0.97	0.88
	18.85	L/150	46.33	27.57	17.37	11.99	8.80	6.73	4.86	3.44	2.51	1.89	1.45	1.14	0.92	0.74	0.61	0.51	0.43	0.37	0.31
	19.81	L/200	46.33	27.57	17.37	11.99	8.56	5.48	3.67	2.58	1.88	1.42	1.09	0.86	0.69	0.56	0.46	0.38	0.32	0.28	0.24
		L/300	46.33	27.57	17.37	9.97	5.79	3.65	2.45	1.72	1.26	0.94	0.73	0.57	0.46	0.37	0.31	0.26	0.22	0.18	0.16
1.00		SGN	59.00	33.00	20.73	14.26	10.42	7.96	6.23	4.94	4.01	3.32	2.80	2.39	2.06	1.80	1.58	1.40	1.25	1.13	1.02
	22.18	L/150	59.00	33.00	20.73	14.26	10.42	7.96	5.57	3.91	2.85	2.14	1.65	1.30	1.04	0.85	0.70	0.58	0.49	0.42	0.36
	22.51	L/200	59.00	33.00	20.73	14.26	9.87	6.22	4.17	2.93	2.14	1.61	1.24	0.97	0.78	0.63	0.52	0.44	0.37	0.31	0.27
		L/300	59.00	33.00	20.73	11.33	6.58	4.15	2.78	1.96	1.43	1.07	0.83	0.65	0.52	0.42	0.35	0.29	0.25	0.21	0.18

S280 GD

T-35		Pozytyw																				
Liczba przęseł:		**1**	**podparcie 40 - 40**																			
Grubość	*Jx [cm4]*	*Przypadek*	*0.50*	*0.75*	*1.00*	*1.25*	*1.50*	*1.75*	*2.00*	*2.25*	*2.50*	*2.75*	*3.00*	*3.25*	*3.50*	*3.75*	*4.00*	*4.25*	*4.50*	*4.75*	*5.00*
0.50	min/max	SGN	12.65	8.43	6.32	5.06	3.84	2.82	2.16	1.71	1.38	1.14	0.96	0.82	0.71	0.62	0.54	0.48	0.43	0.38	0.35
	9.20	L/150	12.65	8.43	6.32	4.94	3.12	2.04	1.38	0.98	0.72	0.54	0.42	0.33	0.27	0.22	0.18	0.15	0.13	0.11	0.09
	11.24	L/200	12.65	8.43	6.32	4.11	2.45	1.56	1.05	0.75	0.55	0.41	0.32	0.25	0.20	0.17	0.14	0.11	0.10	0.08	0.07
		L/300	12.65	8.43	5.28	2.85	1.68	1.07	0.72	0.51	0.37	0.28	0.22	0.17	0.14	0.11	0.09	0.08	0.06	0.06	0.05
0.60		SGN	17.92	11.95	8.96	7.02	4.88	3.59	2.75	2.17	1.76	1.45	1.22	1.04	0.90	0.78	0.69	0.61	0.54	0.49	0.44
	12.33	L/150	17.92	11.95	8.96	6.63	3.98	2.53	1.72	1.21	0.89	0.67	0.52	0.41	0.33	0.27	0.22	0.18	0.16	0.13	0.11
	13.51	L/200	17.92	11.95	8.96	5.18	3.04	1.94	1.31	0.92	0.68	0.51	0.39	0.31	0.25	0.20	0.17	0.14	0.12	0.10	0.09
		L/300	17.92	11.95	6.75	3.55	2.08	1.32	0.88	0.62	0.45	0.34	0.26	0.21	0.17	0.13	0.11	0.09	0.08	0.07	0.06
0.63		SGN	19.67	13.11	9.83	7.48	5.20	3.82	2.92	2.31	1.87	1.55	1.30	1.11	0.95	0.83	0.73	0.65	0.58	0.52	0.47
	13.23	L/150	19.67	13.11	9.83	7.11	4.22	2.69	1.82	1.29	0.94	0.71	0.55	0.43	0.35	0.28	0.23	0.19	0.16	0.14	0.12
	14.18	L/200	19.67	13.11	9.83	5.50	3.23	2.05	1.38	0.98	0.71	0.54	0.41	0.33	0.26	0.21	0.17	0.15	0.12	0.10	0.09
		L/300	19.67	13.11	7.17	3.76	2.20	1.39	0.93	0.65	0.48	0.36	0.28	0.22	0.17	0.14	0.12	0.10	0.08	0.07	0.06
0.70		SGN	24.03	16.02	12.01	8.56	5.94	4.37	3.35	2.64	2.14	1.77	1.49	1.27	1.09	0.95	0.84	0.74	0.66	0.59	0.54
	15.12	L/150	24.03	16.02	12.01	8.13	4.78	3.04	2.06	1.45	1.06	0.79	0.61	0.48	0.39	0.31	0.26	0.22	0.18	0.15	0.13
	15.76	L/200	24.03	16.02	11.84	6.23	3.65	2.31	1.55	1.09	0.79	0.60	0.46	0.36	0.29	0.24	0.19	0.16	0.14	0.12	0.10
		L/300	24.03	16.02	8.16	4.22	2.44	1.54	1.03	0.73	0.53	0.40	0.31	0.24	0.19	0.16	0.13	0.11	0.09	0.08	0.07
0.75		SGN	27.39	18.26	13.69	9.28	6.45	4.74	3.63	2.87	2.32	1.92	1.61	1.38	1.19	1.03	0.91	0.80	0.72	0.64	0.58
	16.43	L/150	27.39	18.26	13.69	8.83	5.19	3.30	2.21	1.55	1.13	0.85	0.66	0.52	0.41	0.34	0.28	0.23	0.19	0.17	0.14
	16.88	L/200	27.39	18.26	12.94	6.75	3.93	2.47	1.66	1.17	0.85	0.64	0.49	0.39	0.31	0.25	0.21	0.17	0.15	0.12	0.11
		L/300	27.39	18.26	8.80	4.52	2.62	1.65	1.11	0.78	0.57	0.43	0.33	0.26	0.21	0.17	0.14	0.12	0.10	0.08	0.07
0.80		SGN	30.95	20.63	15.47	10.05	6.98	5.13	3.93	3.10	2.51	2.08	1.75	1.49	1.28	1.12	0.98	0.87	0.78	0.70	0.63
	17.72	L/150	30.95	20.63	15.47	9.52	5.58	3.52	2.36	1.66	1.21	0.91	0.70	0.55	0.44	0.36	0.30	0.25	0.21	0.18	0.15
	18.01	L/200	30.95	20.63	14.00	7.23	4.19	2.64	1.77	1.24	0.91	0.68	0.52	0.41	0.33	0.27	0.22	0.18	0.16	0.13	0.11
		L/300	30.95	20.63	9.39	4.82	2.79	1.76	1.18	0.83	0.60	0.45	0.35	0.28	0.22	0.18	0.15	0.12	0.10	0.09	0.08
0.88		SGN	37.07	24.71	17.61	11.25	7.82	5.75	4.41	3.48	2.82	2.33	1.96	1.67	1.44	1.26	1.10	0.98	0.87	0.78	0.71
	19.73	L/150	37.07	24.71	17.61	10.60	6.14	3.87	2.59	1.82	1.33	1.00	0.77	0.61	0.48	0.39	0.32	0.27	0.23	0.19	0.17
	19.81	L/200	37.07	24.71	15.50	7.95	4.61	2.90	1.95	1.37	1.00	0.75	0.58	0.45	0.36	0.30	0.24	0.20	0.17	0.15	0.12
		L/300	37.07	24.36	10.33	5.30	3.07	1.94	1.30	0.91	0.66	0.50	0.38	0.30	0.24	0.20	0.16	0.14	0.11	0.10	0.08
1.00		SGN	47.20	31.47	20.41	13.03	9.06	6.66	5.10	4.03	3.27	2.70	2.27	1.94	1.67	1.45	1.28	1.13	1.01	0.91	0.82
	22.42	L/150	47.20	31.47	20.41	12.05	6.98	4.40	2.95	2.07	1.51	1.14	0.87	0.69	0.55	0.45	0.37	0.31	0.26	0.22	0.19
	22.51	L/200	47.20	31.47	17.61	9.04	5.24	3.30	2.21	1.55	1.13	0.85	0.66	0.52	0.41	0.34	0.28	0.23	0.19	0.17	0.14
		L/300	47.20	27.69	11.74	6.02	3.49	2.20	1.47	1.04	0.76	0.57	0.44	0.34	0.28	0.22	0.18	0.15	0.13	0.11	0.09

Liczba przęseł:		2	**podparcie 40 - 300 - 40**																		
Grubość	*Jx [cm4]*	*Przypadek*	*0.50*	*0.75*	*1.00*	*1.25*	*1.50*	*1.75*	*2.00*	*2.25*	*2.50*	*2.75*	*3.00*	*3.25*	*3.50*	*3.75*	*4.00*	*4.25*	*4.50*	*4.75*	*5.00*
0.50	min/max	SGN	16.86	9.45	5.89	4.03	2.93	2.16	1.66	1.32	1.07	0.89	0.75	0.64	0.55	0.48	0.42	0.38	0.34	0.30	0.27
	9.20	L/150	16.86	9.45	5.89	4.03	2.93	2.16	1.66	1.32	1.07	0.89	0.75	0.64	0.55	0.48	0.42	0.36	0.30	0.26	0.22
	11.24	L/200	16.86	9.45	5.89	4.03	2.93	2.16	1.66	1.32	1.07	0.89	0.75	0.60	0.48	0.40	0.33	0.27	0.23	0.20	0.17
		L/300	16.86	9.45	5.89	4.03	2.93	2.16	1.66	1.21	0.89	0.67	0.52	0.41	0.33	0.27	0.22	0.19	0.16	0.13	0.11
0.60		SGN	23.89	12.69	7.89	5.39	3.89	2.88	2.22	1.76	1.43	1.19	1.00	0.86	0.74	0.65	0.57	0.50	0.45	0.41	0.37
	12.33	L/150	23.89	12.69	7.89	5.39	3.89	2.88	2.22	1.76	1.43	1.19	1.00	0.86	0.74	0.64	0.53	0.44	0.37	0.32	0.27
	13.51	L/200	23.89	12.69	7.89	5.39	3.89	2.88	2.22	1.76	1.43	1.19	0.94	0.74	0.60	0.48	0.40	0.33	0.28	0.24	0.20
		L/300	23.89	12.69	7.89	5.39	3.89	2.88	2.11	1.49	1.09	0.82	0.63	0.50	0.40	0.32	0.27	0.22	0.19	0.16	0.14
0.63		SGN	26.02	13.72	8.52	5.82	4.19	3.10	2.39	1.90	1.54	1.28	1.08	0.92	0.80	0.70	0.61	0.54	0.49	0.44	0.39
	13.23	L/150	26.02	13.72	8.52	5.82	4.19	3.10	2.39	1.90	1.54	1.28	1.08	0.92	0.80	0.68	0.56	0.47	0.39	0.33	0.29
	14.18	L/200	26.02	13.72	8.52	5.82	4.19	3.10	2.39	1.90	1.54	1.28	0.99	0.78	0.63	0.51	0.42	0.35	0.29	0.25	0.21
		L/300	26.02	13.72	8.52	5.82	4.19	3.10	2.23	1.57	1.14	0.86	0.66	0.52	0.42	0.34	0.28	0.23	0.20	0.17	0.14
0.70		SGN	30.87	16.25	10.08	6.88	4.93	3.65	2.81	2.23	1.82	1.51	1.27	1.08	0.94	0.82	0.72	0.64	0.57	0.51	0.46
	15.12	L/150	30.87	16.25	10.08	6.88	4.93	3.65	2.81	2.23	1.82	1.51	1.27	1.08	0.93	0.75	0.62	0.52	0.44	0.37	0.32
	15.76	L/200	30.87	16.25	10.08	6.88	4.93	3.65	2.81	2.23	1.82	1.43	1.10	0.87	0.70	0.57	0.47	0.39	0.33	0.28	0.24
		L/300	30.87	16.25	10.08	6.88	4.93	3.65	2.48	1.74	1.27	0.95	0.74	0.58	0.46	0.38	0.31	0.26	0.22	0.19	0.16
0.75		SGN	34.51	18.14	11.24	7.67	5.48	4.06	3.12	2.48	2.02	1.67	1.41	1.21	1.04	0.91	0.80	0.71	0.63	0.57	0.52
	16.43	L/150	34.51	18.14	11.24	7.67	5.48	4.06	3.12	2.48	2.02	1.67	1.41	1.21	0.99	0.81	0.67	0.56	0.47	0.40	0.34
	16.88	L/200	34.51	18.14	11.24	7.67	5.48	4.06	3.12	2.48	2.02	1.53	1.18	0.93	0.74	0.61	0.50	0.42	0.35	0.30	0.26
		L/300	34.51	18.14	11.24	7.67	5.48	3.96	2.66	1.87	1.36	1.02	0.79	0.62	0.50	0.40	0.33	0.28	0.23	0.20	0.17
0.80		SGN	38.28	20.10	12.45	8.49	6.04	4.48	3.45	2.74	2.23	1.85	1.56	1.33	1.15	1.00	0.88	0.78	0.70	0.63	0.57
	17.72	L/150	38.28	20.10	12.45	8.49	6.04	4.48	3.45	2.74	2.23	1.85	1.56	1.32	1.06	0.86	0.71	0.59	0.50	0.42	0.36
	18.01	L/200	38.28	20.10	12.45	8.49	6.04	4.48	3.45	2.74	2.18	1.64	1.26	0.99	0.79	0.65	0.53	0.44	0.37	0.32	0.27
		L/300	38.28	20.10	12.45	8.49	6.04	4.23	2.83	1.99	1.45	1.09	0.84	0.66	0.53	0.43	0.35	0.30	0.25	0.21	0.18
0.88		SGN	44.59	23.37	14.46	9.85	6.98	5.17	3.98	3.16	2.57	2.13	1.80	1.54	1.33	1.16	1.02	0.91	0.81	0.73	0.66
	19.73	L/150	44.59	23.37	14.46	9.85	6.98	5.17	3.98	3.16	2.57	2.13	1.80	1.46	1.17	0.95	0.78	0.65	0.55	0.47	0.40
	19.81	L/200	44.59	23.37	14.46	9.85	6.98	5.17	3.98	3.16	2.40	1.80	1.39	1.09	0.87	0.71	0.59	0.49	0.41	0.35	0.30
		L/300	44.59	23.37	14.46	9.85	6.98	4.65	3.12	2.19	1.60	1.20	0.92	0.73	0.58	0.47	0.39	0.33	0.27	0.23	0.20
1.00		SGN	54.58	28.54	17.62	11.99	8.46	6.26	4.82	3.83	3.11	2.58	2.18	1.86	1.61	1.40	1.24	1.10	0.98	0.88	0.80
	22.42	L/150	54.58	28.54	17.62	11.99	8.46	6.26	4.82	3.83	3.11	2.58	2.10	1.65	1.32	1.08	0.89	0.74	0.62	0.53	0.45
	22.51	L/200	54.58	28.54	17.62	11.99	8.46	6.26	4.82	3.73	2.72	2.05	1.58	1.24	0.99	0.81	0.67	0.56	0.47	0.40	0.34
		L/300	54.58	28.54	17.62	11.99	8.38	5.28	3.54	2.49	1.82	1.36	1.05	0.83	0.66	0.54	0.44	0.37	0.31	0.27	0.23

Liczba przęseł:		3	**podparcie 40 - 300 - 300 - 40**																		
Grubość	*Jx [cm4]*	*Przypadek*	*0.50*	*0.75*	*1.00*	*1.25*	*1.50*	*1.75*	*2.00*	*2.25*	*2.50*	*2.75*	*3.00*	*3.25*	*3.50*	*3.75*	*4.00*	*4.25*	*4.50*	*4.75*	*5.00*
0.50	min/max	SGN	15.81	10.54	7.15	4.91	3.59	2.70	2.08	1.65	1.34	1.11	0.94	0.80	0.69	0.60	0.53	0.47	0.42	0.38	0.34
	9.20	L/150	15.81	10.54	7.15	4.91	3.59	2.70	2.08	1.65	1.32	1.00	0.78	0.62	0.50	0.41	0.34	0.28	0.24	0.20	0.17
	11.24	L/200	15.81	10.54	7.15	4.91	3.59	2.70	1.94	1.38	1.02	0.77	0.60	0.47	0.38	0.31	0.26	0.21	0.18	0.15	0.13
		L/300	15.81	10.54	7.15	4.91	3.09	1.97	1.34	0.95	0.70	0.53	0.41	0.32	0.26	0.21	0.17	0.15	0.12	0.10	0.09
0.60		SGN	22.40	14.93	9.58	6.57	4.80	3.59	2.77	2.20	1.79	1.48	1.25	1.07	0.92	0.81	0.71	0.63	0.56	0.51	0.46
	12.33	L/150	22.40	14.93	9.58	6.57	4.80	3.59	2.77	2.20	1.65	1.25	0.97	0.77	0.62	0.50	0.42	0.35	0.29	0.25	0.21
	13.51	L/200	22.40	14.93	9.58	6.57	4.80	3.58	2.43	1.72	1.26	0.95	0.74	0.58	0.47	0.38	0.31	0.26	0.22	0.19	0.16
		L/300	22.40	14.93	9.58	6.52	3.85	2.46	1.66	1.17	0.86	0.64	0.50	0.39	0.31	0.25	0.21	0.17	0.15	0.13	0.11
0.63		SGN	24.58	16.39	10.36	7.10	5.18	3.87	2.98	2.37	1.93	1.60	1.35	1.15	1.00	0.87	0.77	0.68	0.61	0.55	0.49
	13.23	L/150	24.58	16.39	10.36	7.10	5.18	3.87	2.98	2.37	1.75	1.33	1.03	0.81	0.65	0.53	0.44	0.37	0.31	0.26	0.23
	14.18	L/200	24.58	16.39	10.36	7.10	5.18	3.79	2.57	1.82	1.34	1.01	0.78	0.61	0.49	0.40	0.33	0.28	0.23	0.20	0.17
		L/300	24.58	16.39	10.36	6.92	4.09	2.60	1.75	1.23	0.90	0.68	0.52	0.41	0.33	0.27	0.22	0.18	0.15	0.13	0.11
0.70		SGN	30.03	19.64	12.25	8.39	6.12	4.55	3.51	2.78	2.27	1.88	1.58	1.35	1.17	1.02	0.90	0.80	0.71	0.64	0.58
	15.12	L/150	30.03	19.64	12.25	8.39	6.12	4.55	3.51	2.70	1.99	1.50	1.16	0.91	0.73	0.59	0.49	0.41	0.34	0.29	0.25
	15.76	L/200	30.03	19.64	12.25	8.39	6.12	4.30	2.92	2.06	1.50	1.13	0.87	0.68	0.55	0.44	0.37	0.31	0.26	0.22	0.19
		L/300	30.03	19.64	12.25	7.85	4.61	2.91	1.95	1.37	1.00	0.75	0.58	0.46	0.36	0.30	0.24	0.20	0.17	0.15	0.13
0.75		SGN	34.23	21.94	13.67	9.36	6.82	5.06	3.90	3.09	2.52	2.09	1.76	1.50	1.30	1.13	1.00	0.89	0.79	0.71	0.64
	16.43	L/150	34.23	21.94	13.67	9.36	6.82	5.06	3.90	2.93	2.14	1.61	1.24	0.98	0.78	0.64	0.52	0.44	0.37	0.31	0.27
	16.88	L/200	34.23	21.94	13.67	9.36	6.82	4.67	3.13	2.20	1.61	1.21	0.93	0.73	0.59	0.48	0.39	0.33	0.28	0.23	0.20
		L/300	34.23	21.94	13.67	8.52	4.94	3.12	2.09	1.47	1.07	0.80	0.62	0.49	0.39	0.32	0.26	0.22	0.18	0.16	0.13
0.80		SGN	38.69	24.32	15.14	10.36	7.53	5.58	4.30	3.42	2.78	2.30	1.94	1.66	1.43	1.25	1.10	0.98	0.87	0.79	0.71
	17.72	L/150	38.69	24.32	15.14	10.36	7.53	5.58	4.30	3.13	2.28	1.72	1.32	1.04	0.83	0.68	0.56	0.47	0.39	0.33	0.29
	18.01	L/200	38.69	24.32	15.14	10.36	7.53	4.99	3.34	2.35	1.71	1.29	0.99	0.78	0.62	0.51	0.42	0.35	0.29	0.25	0.21
		L/300	38.69	24.32	15.14	9.09	5.27	3.32	2.23	1.57	1.14	0.86	0.66	0.52	0.42	0.34	0.28	0.23	0.20	0.17	0.14
0.88		SGN	46.33	28.28	17.59	12.03	8.71	6.45	4.97	3.95	3.21	2.66	2.24	1.92	1.66	1.45	1.27	1.13	1.01	0.91	0.82
	19.73	L/150	46.33	28.28	17.59	12.03	8.71	6.45	4.90	3.45	2.51	1.89	1.45	1.14	0.92	0.75	0.61	0.51	0.43	0.37	0.31
	19.81	L/200	46.33	28.28	17.59	12.03	8.71	5.48	3.68	2.58	1.88	1.42	1.09	0.86	0.69	0.56	0.46	0.38	0.32	0.28	0.24
		L/300	46.33	28.28	17.59	10.00	5.80	3.66	2.45	1.72	1.26	0.94	0.73	0.57	0.46	0.37	0.31	0.26	0.22	0.18	0.16
1.00		SGN	59.00	34.55	21.46	14.65	10.54	7.81	6.01	4.78	3.89	3.22	2.72	2.32	2.01	1.75	1.54	1.37	1.22	1.10	0.99
	22.42	L/150	59.00	34.55	21.46	14.65	10.54	7.81	5.57	3.91	2.85	2.15	1.65	1.30	1.04	0.85	0.70	0.58	0.49	0.42	0.36
	22.51	L/200	59.00	34.55	21.46	14.65	9.89	6.23	4.18	2.94	2.14	1.61	1.24	0.98	0.78	0.64	0.52	0.44	0.37	0.31	0.27
		L/300	59.00	34.55	21.46	11.37	6.59	4.15	2.79	1.96	1.43	1.07	0.83	0.65	0.52	0.42	0.35	0.29	0.25	0.21	0.18

S280 GD

T-35		Negatyw																			
Liczba przęseł:		**1**	**podparcie 40 - 40**																		
Grubość	*Jx [cm4]*	*Przypadek*	*0.50*	*0.75*	*1.00*	*1.25*	*1.50*	*1.75*	*2.00*	*2.25*	*2.50*	*2.75*	*3.00*	*3.25*	*3.50*	*3.75*	*4.00*	*4.25*	*4.50*	*4.75*	*5.00*
0.50	min/max	SGN	12.65	8.43	6.32	4.37	3.03	2.23	1.71	1.35	1.09	0.90	0.76	0.65	0.56	0.49	0.43	0.38	0.34	0.30	0.27
	9.07	L/150	12.65	8.43	6.32	4.37	2.82	1.83	1.25	0.89	0.65	0.50	0.38	0.30	0.25	0.20	0.17	0.14	0.12	0.10	0.09
	10.59	L/200	12.65	8.43	6.32	3.74	2.21	1.42	0.96	0.68	0.50	0.38	0.30	0.23	0.19	0.15	0.13	0.11	0.09	0.08	0.07
		L/300	12.65	8.43	4.93	2.60	1.53	0.98	0.66	0.47	0.35	0.26	0.20	0.16	0.13	0.11	0.09	0.07	0.06	0.05	0.04
0.60		SGN	17.92	11.95	8.96	5.89	4.09	3.01	2.30	1.82	1.47	1.22	1.02	0.87	0.75	0.66	0.58	0.51	0.46	0.41	0.37
	11.66	L/150	17.92	11.95	8.96	5.89	3.64	2.33	1.59	1.13	0.83	0.63	0.49	0.39	0.31	0.25	0.21	0.18	0.15	0.13	0.11
	13.35	L/200	17.92	11.95	8.96	4.77	2.82	1.80	1.22	0.87	0.64	0.48	0.37	0.30	0.24	0.19	0.16	0.13	0.11	0.10	0.08
		L/300	17.92	11.95	6.31	3.31	1.95	1.24	0.84	0.60	0.44	0.33	0.26	0.20	0.16	0.13	0.11	0.09	0.08	0.07	0.06
0.63		SGN	19.67	13.11	9.83	6.35	4.41	3.24	2.48	1.96	1.59	1.31	1.10	0.94	0.81	0.71	0.62	0.55	0.49	0.44	0.40
	12.43	L/150	19.67	13.11	9.83	6.35	3.89	2.49	1.69	1.20	0.88	0.67	0.52	0.41	0.33	0.27	0.22	0.19	0.16	0.14	0.12
	14.18	L/200	19.67	13.11	9.61	5.08	3.00	1.92	1.30	0.92	0.68	0.51	0.40	0.32	0.25	0.21	0.17	0.14	0.12	0.10	0.09
		L/300	19.67	13.11	6.72	3.53	2.08	1.32	0.90	0.63	0.47	0.35	0.27	0.22	0.17	0.14	0.12	0.10	0.08	0.07	0.06
0.70		SGN	24.03	16.02	11.64	7.46	5.18	3.81	2.92	2.31	1.87	1.54	1.30	1.11	0.95	0.83	0.73	0.65	0.58	0.52	0.47
	14.28	L/150	24.03	16.02	11.64	7.46	4.46	2.86	1.94	1.38	1.01	0.77	0.60	0.47	0.38	0.31	0.26	0.21	0.18	0.15	0.13
	15.76	L/200	24.03	16.02	11.05	5.84	3.44	2.20	1.49	1.06	0.78	0.59	0.46	0.36	0.29	0.24	0.19	0.16	0.14	0.12	0.10
		L/300	24.03	16.02	7.71	4.04	2.37	1.51	1.02	0.72	0.53	0.40	0.31	0.24	0.19	0.16	0.13	0.11	0.09	0.08	0.07
0.75		SGN	27.39	18.26	12.94	8.29	5.76	4.23	3.24	2.56	2.08	1.72	1.44	1.23	1.06	0.92	0.81	0.72	0.64	0.58	0.52
	15.31	L/150	27.39	18.26	12.94	8.23	4.88	3.13	2.12	1.51	1.11	0.84	0.65	0.51	0.41	0.34	0.28	0.23	0.19	0.17	0.14
	16.88	L/200	27.39	18.26	12.10	6.39	3.76	2.40	1.63	1.15	0.85	0.64	0.49	0.39	0.31	0.25	0.21	0.17	0.15	0.12	0.11
		L/300	27.39	18.26	8.43	4.41	2.59	1.65	1.11	0.78	0.57	0.43	0.33	0.26	0.21	0.17	0.14	0.12	0.10	0.08	0.07
0.80		SGN	30.95	20.63	14.28	9.15	6.36	4.67	3.58	2.83	2.29	1.89	1.59	1.36	1.17	1.02	0.89	0.79	0.71	0.63	0.57
	16.66	L/150	30.95	20.63	14.28	8.95	5.31	3.40	2.30	1.63	1.20	0.91	0.70	0.55	0.44	0.36	0.30	0.25	0.21	0.18	0.15
	18.01	L/200	30.95	20.63	13.16	6.94	4.09	2.61	1.77	1.24	0.91	0.68	0.52	0.41	0.33	0.27	0.22	0.18	0.16	0.13	0.11
		L/300	30.95	20.48	9.15	4.78	2.79	1.76	1.18	0.83	0.60	0.45	0.35	0.28	0.22	0.18	0.15	0.12	0.10	0.09	0.08
0.88		SGN	37.07	24.71	16.49	10.57	7.34	5.40	4.13	3.27	2.65	2.19	1.84	1.57	1.35	1.18	1.03	0.92	0.82	0.73	0.66
	18.85	L/150	37.07	24.71	16.49	10.13	6.00	3.83	2.59	1.82	1.33	1.00	0.77	0.61	0.48	0.39	0.32	0.27	0.23	0.19	0.17
	19.81	L/200	37.07	24.71	14.95	7.83	4.60	2.90	1.94	1.37	1.00	0.75	0.58	0.45	0.36	0.30	0.24	0.20	0.17	0.15	0.12
		L/300	37.07	23.35	10.30	5.29	3.07	1.93	1.30	0.91	0.66	0.50	0.38	0.30	0.24	0.20	0.16	0.14	0.11	0.10	0.08
1.00		SGN	47.20	31.47	19.96	12.79	8.88	6.53	5.00	3.95	3.20	2.65	2.22	1.89	1.63	1.42	1.25	1.11	0.99	0.89	0.80
	22.18	L/150	47.20	31.47	19.96	11.92	6.97	4.40	2.95	2.07	1.51	1.13	0.87	0.69	0.55	0.45	0.37	0.31	0.26	0.22	0.19
	22.51	L/200	47.20	31.47	17.56	9.02	5.23	3.30	2.21	1.55	1.13	0.85	0.66	0.52	0.41	0.34	0.28	0.23	0.19	0.17	0.14
		L/300	47.20	27.56	11.71	6.01	3.49	2.20	1.47	1.04	0.75	0.57	0.44	0.34	0.28	0.22	0.18	0.15	0.13	0.11	0.09
Liczba przęseł:		2	**podparcie 40 - 300 - 40**																		
Grubość	*Jx [cm4]*	*Przypadek*	*0.50*	*0.75*	*1.00*	*1.25*	*1.50*	*1.75*	*2.00*	*2.25*	*2.50*	*2.75*	*3.00*	*3.25*	*3.50*	*3.75*	*4.00*	*4.25*	*4.50*	*4.75*	*5.00*
0.50	min/max	SGN	16.86	11.14	6.99	4.81	3.52	2.69	2.10	1.66	1.35	1.12	0.94	0.81	0.70	0.61	0.53	0.47	0.42	0.38	0.34
	9.07	L/150	16.86	11.14	6.99	4.81	3.52	2.69	2.10	1.66	1.35	1.12	0.94	0.74	0.60	0.49	0.41	0.34	0.29	0.25	0.21
	10.59	L/200	16.86	11.14	6.99	4.81	3.52	2.69	2.10	1.66	1.23	0.93	0.73	0.58	0.46	0.38	0.32	0.26	0.22	0.19	0.16
		L/300	16.86	11.14	6.99	4.81	3.52	2.40	1.63	1.16	0.85	0.65	0.50	0.40	0.32	0.26	0.22	0.18	0.15	0.13	0.11
0.60		SGN	23.89	14.62	9.12	6.25	4.56	3.47	2.67	2.12	1.72	1.42	1.20	1.02	0.88	0.77	0.68	0.60	0.54	0.48	0.44
	11.66	L/150	23.89	14.62	9.12	6.25	4.56	3.47	2.67	2.12	1.72	1.42	1.18	0.94	0.76	0.62	0.52	0.43	0.37	0.31	0.27
	13.35	L/200	23.89	14.62	9.12	6.25	4.56	3.47	2.67	2.10	1.55	1.18	0.92	0.73	0.58	0.48	0.40	0.33	0.28	0.24	0.20
		L/300	23.89	14.62	9.12	6.25	4.56	3.02	2.05	1.46	1.07	0.81	0.63	0.50	0.40	0.32	0.27	0.22	0.19	0.16	0.14
0.63		SGN	26.22	15.70	9.78	6.70	4.88	3.70	2.85	2.26	1.83	1.52	1.28	1.09	0.94	0.82	0.72	0.64	0.57	0.52	0.47
	12.43	L/150	26.22	15.70	9.78	6.70	4.88	3.70	2.85	2.26	1.83	1.52	1.26	1.00	0.81	0.66	0.55	0.46	0.39	0.33	0.29
	14.18	L/200	26.22	15.70	9.78	6.70	4.88	3.70	2.85	2.23	1.65	1.25	0.97	0.77	0.62	0.51	0.42	0.35	0.29	0.25	0.21
		L/300	26.22	15.70	9.78	6.70	4.88	3.22	2.18	1.55	1.14	0.86	0.66	0.52	0.42	0.34	0.28	0.23	0.20	0.17	0.14
0.70		SGN	32.04	18.28	11.35	7.75	5.64	4.23	3.25	2.58	2.09	1.74	1.46	1.25	1.08	0.94	0.83	0.73	0.66	0.59	0.53
	14.28	L/150	32.04	18.28	11.35	7.75	5.64	4.23	3.25	2.58	2.09	1.74	1.44	1.14	0.92	0.75	0.62	0.52	0.44	0.37	0.32
	15.76	L/200	32.04	18.28	11.35	7.75	5.64	4.23	3.25	2.55	1.88	1.43	1.10	0.87	0.69	0.57	0.47	0.39	0.33	0.28	0.24
		L/300	32.04	18.28	11.35	7.75	5.64	3.66	2.48	1.74	1.27	0.95	0.74	0.58	0.46	0.38	0.31	0.26	0.22	0.19	0.16
0.75		SGN	36.52	20.11	12.46	8.50	6.18	4.60	3.54	2.80	2.28	1.89	1.59	1.36	1.17	1.02	0.90	0.80	0.71	0.64	0.58
	15.31	L/150	36.52	20.11	12.46	8.50	6.18	4.60	3.54	2.80	2.28	1.89	1.57	1.24	0.99	0.81	0.67	0.56	0.47	0.40	0.34
	16.88	L/200	36.52	20.11	12.46	8.50	6.18	4.60	3.54	2.78	2.04	1.53	1.18	0.93	0.74	0.61	0.50	0.42	0.35	0.30	0.26
		L/300	36.52	20.11	12.46	8.50	6.18	3.96	2.65	1.86	1.36	1.02	0.79	0.62	0.50	0.40	0.33	0.28	0.23	0.20	0.17
0.80		SGN	41.27	21.98	13.60	9.26	6.73	4.98	3.83	3.03	2.46	2.04	1.72	1.47	1.27	1.11	0.97	0.86	0.77	0.69	0.63
	16.66	L/150	41.27	21.98	13.60	9.26	6.73	4.98	3.83	3.03	2.46	2.04	1.68	1.32	1.06	0.86	0.71	0.59	0.50	0.42	0.36
	18.01	L/200	41.27	21.98	13.60	9.26	6.73	4.98	3.83	2.98	2.18	1.64	1.26	0.99	0.79	0.65	0.53	0.44	0.37	0.32	0.27
		L/300	41.27	21.98	13.60	9.26	6.69	4.22	2.83	1.99	1.45	1.09	0.84	0.66	0.53	0.43	0.35	0.30	0.25	0.21	0.18
0.88		SGN	48.08	25.06	15.46	10.51	7.56	5.58	4.29	3.40	2.76	2.29	1.93	1.64	1.42	1.24	1.09	0.97	0.86	0.78	0.70
	18.85	L/150	48.08	25.06	15.46	10.51	7.56	5.58	4.29	3.40	2.76	2.29	1.85	1.45	1.16	0.95	0.78	0.65	0.55	0.47	0.40
	19.81	L/200	48.08	25.06	15.46	10.51	7.56	5.58	4.29	3.28	2.39	1.80	1.39	1.09	0.87	0.71	0.59	0.49	0.41	0.35	0.30
		L/300	48.08	25.06	15.46	10.51	7.36	4.64	3.11	2.19	1.60	1.20	0.92	0.73	0.58	0.47	0.39	0.33	0.27	0.23	0.20
1.00		SGN	57.55	29.80	18.34	12.43	8.81	6.50	4.99	3.96	3.21	2.66	2.24	1.91	1.65	1.44	1.27	1.12	1.00	0.90	0.81
	22.18	L/150	57.55	29.80	18.34	12.43	8.81	6.50	4.99	3.96	3.21	2.66	2.10	1.65	1.32	1.08	0.89	0.74	0.62	0.53	0.45
	22.51	L/200	57.55	29.80	18.34	12.43	8.81	6.50	4.99	3.73	2.72	2.04	1.58	1.24	0.99	0.81	0.67	0.56	0.47	0.40	0.34
		L/300	57.55	29.80	18.34	12.43	8.36	5.27	3.54	2.49	1.81	1.36	1.05	0.83	0.66	0.54	0.44	0.37	0.31	0.27	0.23
Liczba przęseł:		3	**podparcie 40 - 300 - 300 - 40**																		
Grubość	*Jx [cm4]*	*Przypadek*	*0.50*	*0.75*	*1.00*	*1.25*	*1.50*	*1.75*	*2.00*	*2.25*	*2.50*	*2.75*	*3.00*	*3.25*	*3.50*	*3.75*	*4.00*	*4.25*	*4.50*	*4.75*	*5.00*
0.50	min/max	SGN	15.81	10.54	7.90	5.84	4.29	3.28	2.60	2.08	1.69	1.40	1.18	1.01	0.87	0.76	0.67	0.59	0.53	0.48	0.43
	9.07	L/150	15.81	10.54	7.90	5.84	4.29	3.28	2.37	1.69	1.25	0.95	0.74	0.58	0.47	0.39	0.32	0.27	0.23	0.19	0.17
	10.59	L/200	15.81	10.54	7.90	5.84	4.16	2.69	1.84	1.31	0.96	0.73	0.57	0.45	0.36	0.30	0.24	0.21	0.17	0.15	0.13
		L/300	15.81	10.54	7.90	4.89	2.91	1.87	1.27	0.90	0.66	0.50	0.39	0.31	0.25	0.20	0.17	0.14	0.12	0.10	0.09
0.60		SGN	22.40	14.93	11.06	7.60	5.56	4.25	3.33	2.64	2.15	1.78	1.50	1.28	1.10	0.96	0.85	0.75	0.67	0.60	0.55
	11.66	L/150	22.40	14.93	11.06	7.60	5.56	4.25	3.01	2.14	1.58	1.20	0.93	0.74	0.59	0.49	0.40	0.34	0.29	0.24	0.21
	13.35	L/200	22.40	14.93	11.06	7.60	5.28	3.41	2.32	1.65	1.22	0.92	0.71	0.57	0.46	0.37	0.31	0.26	0.22	0.19	0.16
		L/300	22.40	14.93	11.06	6.21	3.68	2.36	1.60	1.14	0.84	0.63	0.49	0.39	0.31	0.25	0.21	0.17	0.15	0.13	0.11
0.63		SGN	24.58	16.39	11.86	8.16	5.96	4.55	3.55	2.82	2.29	1.90	1.60	1.36	1.18	1.03	0.90	0.80	0.72	0.64	0.58
	12.43	L/150	24.58	16.39	11.86	8.16	5.96	4.55	3.20	2.28	1.68	1.27	0.99	0.78	0.63	0.52	0.43	0.36	0.30	0.26	0.22
	14.18	L/200	24.58	16.39	11.86	8.16	5.62	3.63	2.47	1.76	1.29	0.98	0.76	0.60	0.48	0.40	0.33	0.27	0.23	0.20	0.17
		L/300	24.58	16.39	11.86	6.61	3.92	2.51	1.70	1.21	0.89	0.67	0.52	0.41	0.33	0.27	0.22	0.18	0.15	0.13	0.11
0.70		SGN	30.03	20.02	13.77	9.45	6.89	5.26	4.06	3.22	2.61	2.17	1.82	1.56	1.35	1.17	1.03	0.92	0.82	0.74	0.67
	14.28	L/150	30.03	20.02	13.77	9.45	6.89	5.26	3.65	2.60	1.92	1.45	1.13	0.89	0.72	0.59	0.49	0.41	0.34	0.29	0.25
	15.76	L/200	30.03	20.02	13.77	9.45	6.44	4.16	2.82	2.00	1.47	1.12	0.87	0.68	0.55	0.44	0.37	0.31	0.26	0.22	0.19
		L/300	30.03	20.02	13.77	7.56	4.48	2.87	1.94	1.37	1.00	0.75	0.58	0.45	0.36	0.30	0.24	0.20	0.17	0.15	0.13
0.75		SGN	34.23	22.82	15.13	10.37	7.56	5.74	4.41	3.50	2.84	2.36	1.98	1.69	1.46	1.28	1.12	1.00	0.89	0.80	0.72
	15.31	L/150	34.23	22.82	15.13	10.37	7.56	5.74	3.98	2.84	2.09	1.58	1.23	0.97	0.78	0.63	0.52	0.44	0.37	0.31	0.27
	16.88	L/200	34.23	22.82	15.13	10.37	7.04	4.53	3.07	2.18	1.60	1.21	0.93	0.73	0.59	0.48	0.39	0.33	0.28	0.23	0.20
		L/300	34.23	22.82	15.13	8.25	4.88	3.11	2.09	1.47	1.07	0.80	0.62	0.49	0.39	0.32	0.26	0.22	0.18	0.16	0.13
0.80		SGN	38.69	25.79	16.52	11.30	8.23	6.21	4.77	3.79	3.08	2.55	2.15	1.83	1.58	1.38	1.22	1.08	0.96	0.86	0.78
	16.66	L/150	38.69	25.79	16.52	11.30	8.23	6.21	4.32	3.08	2.26	1.72	1.32	1.04	0.83	0.68	0.56	0.47	0.39	0.33	0.29
	18.01	L/200	38.69	25.79	16.52	11.30	7.64	4.91	3.33	2.35	1.71	1.29	0.99	0.78	0.62	0.51	0.42	0.35	0.29	0.25	0.21
		L/300	38.69	25.79	16.52	8.95	5.26	3.32	2.23	1.56	1.14	0.86	0.66	0.52	0.42	0.34	0.28	0.23	0.20	0.17	0.14
0.88		SGN	46.33	30.31	18.80	12.83	9.33	6.97	5.36	4.25	3.45	2.86	2.41	2.06	1.77	1.55	1.36	1.21	1.08	0.97	0.88
	18.85	L/150	46.33	30.31	18.80	12.83	9.33	6.97	4.86	3.44	2.51	1.89	1.45	1.14	0.92	0.74	0.61	0.51	0.43	0.37	0.31
	19.81	L/200	46.33	30.31	18.80	12.83	8.60	5.48	3.67	2.58	1.88	1.42	1.09	0.86	0.69	0.56	0.46	0.38	0.32	0.28	0.24
		L/300	46.33	30.31	18.80	9.97	5.79	3.65	2.45	1.72	1.26	0.94	0.73	0.57	0.46	0.37	0.31	0.26	0.22	0.18	0.16
1.00		SGN	59.00	36.08	22.33	15.19	10.99	8.11	6.23	4.94	4.01	3.32	2.80	2.39	2.06	1.80	1.58	1.40	1.25	1.13	1.02
	22.18	L/150	59.00	36.08	22.33	15.19	10.99	8.11	5.57	3.91	2.85	2.14	1.65	1.30	1.04	0.85	0.70	0.58	0.49	0.42	0.36
	22.51	L/200	59.00	36.08	22.33	15.19	9.87	6.22	4.17	2.93	2.14	1.61	1.24	0.97	0.78	0.63	0.52	0.44	0.37	0.31	0.27
		L/300	59.00	36.08	22.03	11.33	6.58	4.15	2.78	1.96	1.43	1.07	0.83	0.65	0.52	0.42	0.35	0.29	0.25	0.21	0.18

S320 GD

T-35		Pozytyw																			
Liczba przęseł:		**1**	**podparcie 40 - 40**																		
Grubość	*Jx [cm4]*	*Przypadek*	*0.50*	*0.75*	*1.00*	*1.25*	*1.50*	*1.75*	*2.00*	*2.25*	*2.50*	*2.75*	*3.00*	*3.25*	*3.50*	*3.75*	*4.00*	*4.25*	*4.50*	*4.75*	*5.00*
0.50	min/max	SGN	13.52	9.01	6.76	5.41	4.31	3.17	2.43	1.92	1.55	1.28	1.08	0.92	0.79	0.69	0.61	0.54	0.48	0.43	0.39
	9.02	L/150	13.52	9.01	6.76	4.94	3.12	2.04	1.38	0.98	0.72	0.54	0.42	0.33	0.27	0.22	0.18	0.15	0.13	0.11	0.09
	11.15	L/200	13.52	9.01	6.74	4.11	2.45	1.56	1.05	0.75	0.55	0.41	0.32	0.25	0.20	0.17	0.14	0.11	0.10	0.08	0.07
		L/300	13.52	9.01	5.28	2.85	1.68	1.07	0.72	0.51	0.37	0.28	0.22	0.17	0.14	0.11	0.09	0.08	0.06	0.06	0.05
0.60		SGN	19.16	12.77	9.58	7.66	5.48	4.03	3.09	2.44	1.98	1.63	1.37	1.17	1.01	0.88	0.77	0.68	0.61	0.55	0.49
	12.19	L/150	19.16	12.77	9.58	6.63	3.98	2.53	1.72	1.21	0.89	0.67	0.52	0.41	0.33	0.27	0.22	0.18	0.16	0.13	0.11
	13.51	L/200	19.16	12.77	9.16	5.18	3.04	1.94	1.31	0.92	0.68	0.51	0.39	0.31	0.25	0.20	0.17	0.14	0.12	0.10	0.09
		L/300	19.16	12.77	6.75	3.55	2.08	1.32	0.88	0.62	0.45	0.34	0.26	0.21	0.17	0.13	0.11	0.09	0.08	0.07	0.06
0.63		SGN	21.02	14.02	10.51	8.41	5.85	4.30	3.29	2.60	2.11	1.74	1.46	1.25	1.08	0.94	0.82	0.73	0.65	0.58	0.53
	13.17	L/150	21.02	14.02	10.51	7.11	4.22	2.69	1.82	1.29	0.94	0.71	0.55	0.43	0.35	0.28	0.23	0.19	0.16	0.14	0.12
	14.18	L/200	21.02	14.02	9.92	5.50	3.23	2.05	1.38	0.98	0.71	0.54	0.41	0.33	0.26	0.21	0.17	0.15	0.12	0.10	0.09
		L/300	21.02	14.02	7.17	3.76	2.20	1.39	0.93	0.65	0.48	0.36	0.28	0.22	0.17	0.14	0.12	0.10	0.08	0.07	0.06
0.70		SGN	25.69	17.12	12.84	9.66	6.71	4.93	3.77	2.98	2.41	1.99	1.67	1.43	1.23	1.07	0.94	0.83	0.74	0.67	0.60
	15.10	L/150	25.69	17.12	12.84	8.13	4.78	3.04	2.06	1.45	1.06	0.79	0.61	0.48	0.39	0.31	0.26	0.22	0.18	0.15	0.13
	15.76	L/200	25.69	17.12	11.84	6.23	3.65	2.31	1.55	1.09	0.79	0.60	0.46	0.36	0.29	0.24	0.19	0.16	0.14	0.12	0.10
		L/300	25.69	17.12	8.16	4.22	2.44	1.54	1.03	0.73	0.53	0.40	0.31	0.24	0.19	0.16	0.13	0.11	0.09	0.08	0.07
0.75		SGN	29.28	19.52	14.64	10.53	7.32	5.38	4.12	3.25	2.64	2.18	1.83	1.56	1.35	1.17	1.03	0.91	0.81	0.73	0.66
	16.39	L/150	29.28	19.52	14.64	8.83	5.19	3.30	2.21	1.55	1.13	0.85	0.66	0.52	0.41	0.34	0.28	0.23	0.19	0.17	0.14
	16.88	L/200	29.28	19.52	12.94	6.75	3.93	2.47	1.66	1.17	0.85	0.64	0.49	0.39	0.31	0.25	0.21	0.17	0.15	0.12	0.11
		L/300	29.28	19.52	8.80	4.52	2.62	1.65	1.11	0.78	0.57	0.43	0.33	0.26	0.21	0.17	0.14	0.12	0.10	0.08	0.07
0.80		SGN	33.09	22.06	16.54	11.42	7.94	5.83	4.47	3.53	2.86	2.36	1.99	1.69	1.46	1.27	1.12	0.99	0.88	0.79	0.72
	17.68	L/150	33.09	22.06	16.54	9.52	5.58	3.52	2.36	1.66	1.21	0.91	0.70	0.55	0.44	0.36	0.30	0.25	0.21	0.18	0.15
	18.01	L/200	33.09	22.06	14.00	7.23	4.19	2.64	1.77	1.24	0.91	0.68	0.52	0.41	0.33	0.27	0.22	0.18	0.16	0.13	0.11
		L/300	33.09	21.55	9.39	4.82	2.79	1.76	1.18	0.83	0.60	0.45	0.35	0.28	0.22	0.18	0.15	0.12	0.10	0.09	0.08
0.88		SGN	39.63	26.42	19.81	12.84	8.92	6.55	5.02	3.97	3.21	2.66	2.23	1.90	1.64	1.43	1.26	1.11	0.99	0.89	0.80
	19.73	L/150	39.63	26.42	19.81	10.60	6.14	3.87	2.59	1.82	1.33	1.00	0.77	0.61	0.48	0.39	0.32	0.27	0.23	0.19	0.17
	19.81	L/200	39.63	26.42	15.50	7.95	4.61	2.90	1.95	1.37	1.00	0.75	0.58	0.45	0.36	0.30	0.24	0.20	0.17	0.15	0.12
		L/300	39.63	24.36	10.33	5.30	3.07	1.94	1.30	0.91	0.66	0.50	0.38	0.30	0.24	0.20	0.16	0.14	0.11	0.10	0.08
1.00		SGN	50.46	33.64	23.32	14.89	10.36	7.61	5.83	4.61	3.74	3.09	2.59	2.21	1.91	1.66	1.46	1.29	1.15	1.04	0.93
	22.42	L/150	50.46	33.64	23.32	12.05	6.98	4.40	2.95	2.07	1.51	1.14	0.87	0.69	0.55	0.45	0.37	0.31	0.26	0.22	0.19
	22.51	L/200	50.46	33.64	17.61	9.04	5.24	3.30	2.21	1.55	1.13	0.85	0.66	0.52	0.41	0.34	0.28	0.23	0.19	0.17	0.14
		L/300	50.46	27.69	11.74	6.02	3.49	2.20	1.47	1.04	0.76	0.57	0.44	0.34	0.28	0.22	0.18	0.15	0.13	0.11	0.09
Liczba przęseł:		**2**	**podparcie 40 - 60 - 40**																		
Grubość	*Jx [cm4]*	*Przypadek*	*0.50*	*0.75*	*1.00*	*1.25*	*1.50*	*1.75*	*2.00*	*2.25*	*2.50*	*2.75*	*3.00*	*3.25*	*3.50*	*3.75*	*4.00*	*4.25*	*4.50*	*4.75*	*5.00*
0.50	min/max	SGN	14.11	7.95	5.15	3.62	2.69	2.09	1.66	1.36	1.13	0.96	0.82	0.70	0.60	0.53	0.46	0.41	0.37	0.33	0.30
	9.02	L/150	14.11	7.95	5.15	3.62	2.69	2.09	1.66	1.36	1.13	0.96	0.82	0.70	0.60	0.51	0.43	0.36	0.30	0.26	0.22
	11.15	L/200	14.11	7.95	5.15	3.62	2.69	2.09	1.66	1.36	1.13	0.96	0.76	0.60	0.48	0.40	0.33	0.27	0.23	0.20	0.17
		L/300	14.11	7.95	5.15	3.62	2.69	2.09	1.66	1.20	0.89	0.67	0.52	0.41	0.33	0.27	0.22	0.19	0.16	0.13	0.11
0.60		SGN	19.23	10.78	6.99	4.92	3.66	2.84	2.27	1.85	1.54	1.31	1.12	0.95	0.82	0.72	0.63	0.56	0.50	0.45	0.41
	12.19	L/150	19.23	10.78	6.99	4.92	3.66	2.84	2.27	1.85	1.54	1.31	1.12	0.95	0.78	0.64	0.53	0.44	0.37	0.32	0.27
	13.51	L/200	19.23	10.78	6.99	4.92	3.66	2.84	2.27	1.85	1.54	1.21	0.94	0.74	0.60	0.48	0.40	0.33	0.28	0.24	0.20
		L/300	19.23	10.78	6.99	4.92	3.66	2.84	2.10	1.49	1.09	0.82	0.63	0.50	0.40	0.32	0.27	0.22	0.19	0.16	0.14
0.63		SGN	20.88	11.70	7.57	5.33	3.97	3.07	2.45	2.00	1.67	1.41	1.20	1.03	0.89	0.78	0.68	0.61	0.54	0.49	0.44
	13.17	L/150	20.88	11.70	7.57	5.33	3.97	3.07	2.45	2.00	1.67	1.41	1.20	1.03	0.83	0.68	0.56	0.47	0.39	0.33	0.29
	14.18	L/200	20.88	11.70	7.57	5.33	3.97	3.07	2.45	2.00	1.67	1.28	0.99	0.78	0.63	0.51	0.42	0.35	0.29	0.25	0.21
		L/300	20.88	11.70	7.57	5.33	3.97	3.07	2.22	1.57	1.14	0.86	0.66	0.52	0.42	0.34	0.28	0.23	0.20	0.17	0.14
0.70		SGN	24.95	13.94	9.00	6.33	4.70	3.64	2.90	2.37	1.97	1.67	1.41	1.21	1.04	0.91	0.80	0.71	0.64	0.57	0.52
	15.10	L/150	24.95	13.94	9.00	6.33	4.70	3.64	2.90	2.37	1.97	1.67	1.41	1.16	0.93	0.75	0.62	0.52	0.44	0.37	0.32
	15.76	L/200	24.95	13.94	9.00	6.33	4.70	3.64	2.90	2.37	1.91	1.43	1.10	0.87	0.70	0.57	0.47	0.39	0.33	0.28	0.24
		L/300	24.95	13.94	9.00	6.33	4.70	3.64	2.48	1.74	1.27	0.95	0.74	0.58	0.46	0.38	0.31	0.26	0.22	0.19	0.16
0.75		SGN	28.02	15.63	10.08	7.08	5.26	4.07	3.24	2.65	2.20	1.86	1.57	1.34	1.16	1.01	0.89	0.79	0.71	0.64	0.57
	16.39	L/150	28.02	15.63	10.08	7.08	5.26	4.07	3.24	2.65	2.20	1.86	1.57	1.24	0.99	0.81	0.67	0.56	0.47	0.40	0.34
	16.88	L/200	28.02	15.63	10.08	7.08	5.26	4.07	3.24	2.65	2.04	1.53	1.18	0.93	0.74	0.61	0.50	0.42	0.35	0.30	0.26
		L/300	28.02	15.63	10.08	7.08	5.26	3.96	2.66	1.87	1.36	1.02	0.79	0.62	0.50	0.40	0.33	0.28	0.23	0.20	0.17
0.80		SGN	31.23	17.39	11.21	7.86	5.84	4.51	3.59	2.93	2.44	2.06	1.73	1.48	1.28	1.12	0.98	0.87	0.78	0.70	0.63
	17.68	L/150	31.23	17.39	11.21	7.86	5.84	4.51	3.59	2.93	2.44	2.06	1.68	1.32	1.06	0.86	0.71	0.59	0.50	0.42	0.36
	18.01	L/200	31.23	17.39	11.21	7.86	5.84	4.51	3.59	2.93	2.18	1.64	1.26	0.99	0.79	0.65	0.53	0.44	0.37	0.32	0.27
		L/300	31.23	17.39	11.21	7.86	5.84	4.23	2.83	1.99	1.45	1.09	0.84	0.66	0.53	0.43	0.35	0.30	0.25	0.21	0.18
0.88		SGN	36.63	20.34	13.09	9.17	6.80	5.25	4.18	3.41	2.84	2.38	2.01	1.71	1.48	1.29	1.14	1.01	0.90	0.81	0.73
	19.73	L/150	36.63	20.34	13.09	9.17	6.80	5.25	4.18	3.41	2.84	2.38	1.85	1.46	1.17	0.95	0.78	0.65	0.55	0.47	0.40
	19.81	L/200	36.63	20.34	13.09	9.17	6.80	5.25	4.18	3.29	2.40	1.80	1.39	1.09	0.87	0.71	0.59	0.49	0.41	0.35	0.30
		L/300	36.63	20.34	13.09	9.17	6.80	4.65	3.12	2.19	1.60	1.20	0.92	0.73	0.58	0.47	0.39	0.33	0.27	0.23	0.20
1.00		SGN	45.29	25.07	16.09	11.26	8.33	6.43	5.11	4.17	3.46	2.89	2.43	2.08	1.80	1.57	1.38	1.23	1.09	0.98	0.89
	22.42	L/150	45.29	25.07	16.09	11.26	8.33	6.43	5.11	4.17	3.46	2.73	2.10	1.65	1.32	1.08	0.89	0.74	0.62	0.53	0.45
	22.51	L/200	45.29	25.07	16.09	11.26	8.33	6.43	5.11	3.73	2.72	2.05	1.58	1.24	0.99	0.81	0.67	0.56	0.47	0.40	0.34
		L/300	45.29	25.07	16.09	11.26	8.33	5.28	3.54	2.49	1.82	1.36	1.05	0.83	0.66	0.54	0.44	0.37	0.31	0.27	0.23
Liczba przęseł:		**3**	**podparcie 40 - 60 - 60 - 40**																		
Grubość	*Jx [cm4]*	*Przypadek*	*0.50*	*0.75*	*1.00*	*1.25*	*1.50*	*1.75*	*2.00*	*2.25*	*2.50*	*2.75*	*3.00*	*3.25*	*3.50*	*3.75*	*4.00*	*4.25*	*4.50*	*4.75*	*5.00*
0.50	min/max	SGN	16.64	9.46	6.16	4.35	3.25	2.53	2.02	1.66	1.38	1.17	1.01	0.87	0.75	0.66	0.58	0.51	0.46	0.41	0.37
	9.02	L/150	16.64	9.46	6.16	4.35	3.25	2.53	2.02	1.66	1.29	1.00	0.78	0.62	0.50	0.41	0.34	0.28	0.24	0.20	0.17
	11.15	L/200	16.64	9.46	6.16	4.35	3.25	2.53	1.89	1.37	1.01	0.77	0.60	0.47	0.38	0.31	0.26	0.21	0.18	0.15	0.13
		L/300	16.64	9.46	6.16	4.35	3.00	1.95	1.33	0.94	0.69	0.52	0.41	0.32	0.26	0.21	0.17	0.15	0.12	0.10	0.09
0.60		SGN	22.69	12.84	8.37	5.92	4.43	3.44	2.75	2.26	1.88	1.60	1.37	1.19	1.03	0.90	0.79	0.70	0.63	0.56	0.51
	12.19	L/150	22.69	12.84	8.37	5.92	4.43	3.44	2.75	2.22	1.64	1.25	0.97	0.77	0.62	0.50	0.42	0.35	0.29	0.25	0.21
	13.51	L/200	22.69	12.84	8.37	5.92	4.43	3.44	2.40	1.71	1.26	0.95	0.74	0.58	0.47	0.38	0.31	0.26	0.22	0.19	0.16
		L/300	22.69	12.84	8.37	5.92	3.80	2.44	1.65	1.17	0.86	0.64	0.50	0.39	0.31	0.25	0.21	0.17	0.15	0.13	0.11
0.63		SGN	24.65	13.93	9.07	6.42	4.79	3.72	2.98	2.44	2.04	1.73	1.48	1.28	1.11	0.97	0.85	0.76	0.68	0.61	0.55
	13.17	L/150	24.65	13.93	9.07	6.42	4.79	3.72	2.98	2.36	1.74	1.32	1.03	0.81	0.65	0.53	0.44	0.37	0.31	0.26	0.23
	14.18	L/200	24.65	13.93	9.07	6.42	4.79	3.72	2.55	1.82	1.34	1.01	0.78	0.61	0.49	0.40	0.33	0.28	0.23	0.20	0.17
		L/300	24.65	13.93	9.07	6.42	4.03	2.58	1.75	1.23	0.90	0.68	0.52	0.41	0.33	0.27	0.22	0.18	0.15	0.13	0.11
0.70		SGN	29.47	16.61	10.80	7.63	5.69	4.42	3.53	2.89	2.41	2.04	1.75	1.51	1.30	1.14	1.00	0.89	0.79	0.71	0.65
	15.10	L/150	29.47	16.61	10.80	7.63	5.69	4.42	3.53	2.68	1.98	1.50	1.16	0.91	0.73	0.59	0.49	0.41	0.34	0.29	0.25
	15.76	L/200	29.47	16.61	10.80	7.63	5.69	4.26	2.90	2.06	1.50	1.13	0.87	0.68	0.55	0.44	0.37	0.31	0.26	0.22	0.19
		L/300	29.47	16.61	10.80	7.63	4.59	2.91	1.95	1.37	1.00	0.75	0.58	0.46	0.36	0.30	0.24	0.20	0.17	0.15	0.13
0.75		SGN	33.11	18.63	12.10	8.54	6.36	4.94	3.94	3.23	2.69	2.28	1.95	1.68	1.45	1.26	1.11	0.99	0.88	0.79	0.72
	16.39	L/150	33.11	18.63	12.10	8.54	6.36	4.94	3.94	2.92	2.14	1.61	1.24	0.98	0.78	0.64	0.52	0.44	0.37	0.31	0.27
	16.88	L/200	33.11	18.63	12.10	8.54	6.36	4.62	3.13	2.20	1.61	1.21	0.93	0.73	0.59	0.48	0.39	0.33	0.28	0.23	0.20
		L/300	33.11	18.63	12.10	8.39	4.94	3.12	2.09	1.47	1.07	0.80	0.62	0.49	0.39	0.32	0.26	0.22	0.18	0.16	0.13
0.80		SGN	36.91	20.73	13.45	9.48	7.06	5.48	4.37	3.58	2.98	2.52	2.16	1.85	1.60	1.40	1.23	1.09	0.97	0.88	0.79
	17.68	L/150	36.91	20.73	13.45	9.48	7.06	5.48	4.37	3.13	2.28	1.72	1.32	1.04	0.83	0.68	0.56	0.47	0.39	0.33	0.29
	18.01	L/200	36.91	20.73	13.45	9.48	7.06	4.98	3.34	2.35	1.71	1.29	0.99	0.78	0.62	0.51	0.42	0.35	0.29	0.25	0.21
		L/300	36.91	20.73	13.45	9.05	5.27	3.32	2.23	1.57	1.14	0.86	0.66	0.52	0.42	0.34	0.28	0.23	0.20	0.17	0.14
0.88		SGN	43.32	24.27	15.72	11.07	8.24	6.38	5.09	4.16	3.47	2.93	2.50	2.14	1.85	1.61	1.42	1.26	1.13	1.01	0.92
	19.73	L/150	43.32	24.27	15.72	11.07	8.24	6.38	4.90	3.45	2.51	1.89	1.45	1.14	0.92	0.75	0.61	0.51	0.43	0.37	0.31
	19.81	L/200	43.32	24.27	15.72	11.07	8.24	5.48	3.68	2.58	1.88	1.42	1.09	0.86	0.69	0.56	0.46	0.38	0.32	0.28	0.24
		L/300	43.32	24.27	15.72	10.00	5.80	3.66	2.45	1.72	1.26	0.94	0.73	0.57	0.46	0.37	0.31	0.26	0.22	0.18	0.16
1.00		SGN	53.60	29.94	19.34	13.59	10.10	7.82	6.23	5.09	4.24	3.58	3.04	2.59	2.24	1.96	1.72	1.53	1.37	1.23	1.11
	22.42	L/150	53.60	29.94	19.34	13.59	10.10	7.82	5.57	3.91	2.85	2.15	1.65	1.30	1.04	0.85	0.70	0.58	0.49	0.42	0.36
	22.51	L/200	53.60	29.94	19.34	13.59	9.89	6.23	4.18	2.94	2.14	1.61	1.24	0.98	0.78	0.64	0.52	0.44	0.37	0.31	0.27
		L/300	53.60	29.94	19.34	11.38	6.59	4.15	2.79	1.96	1.43	1.07	0.83	0.65	0.52	0.42	0.35	0.29	0.25	0.21	0.18

S320 GD

T-35		Negatyw																			
Liczba przęseł:		**1**	**podparcie 40 - 40**																		
Grubość	*Jx [cm4]*	*Przypadek*	*0.50*	*0.75*	*1.00*	*1.25*	*1.50*	*1.75*	*2.00*	*2.25*	*2.50*	*2.75*	*3.00*	*3.25*	*3.50*	*3.75*	*4.00*	*4.25*	*4.50*	*4.75*	*5.00*
0.50	min/max	SGN	13.52	9.01	6.76	4.77	3.32	2.44	1.87	1.47	1.19	0.99	0.83	0.71	0.61	0.53	0.47	0.41	0.37	0.33	0.30
	8.69	L/150	13.52	9.01	6.76	4.67	2.82	1.83	1.25	0.89	0.65	0.50	0.38	0.30	0.25	0.20	0.17	0.14	0.12	0.10	0.09
	10.45	L/200	13.52	9.01	6.76	3.74	2.21	1.42	0.96	0.68	0.50	0.38	0.30	0.23	0.19	0.15	0.13	0.11	0.09	0.08	0.07
		L/300	13.52	9.01	4.93	2.60	1.53	0.98	0.66	0.47	0.35	0.26	0.20	0.16	0.13	0.11	0.09	0.07	0.06	0.05	0.04
0.60		SGN	19.16	12.77	9.58	6.56	4.56	3.35	2.57	2.03	1.64	1.36	1.14	0.97	0.84	0.73	0.64	0.57	0.51	0.46	0.41
	11.34	L/150	19.16	12.77	9.58	6.09	3.64	2.33	1.59	1.13	0.83	0.63	0.49	0.39	0.31	0.25	0.21	0.18	0.15	0.13	0.11
	13.19	L/200	19.16	12.77	8.96	4.77	2.82	1.80	1.22	0.87	0.64	0.48	0.37	0.30	0.24	0.19	0.16	0.13	0.11	0.10	0.08
		L/300	19.16	12.77	6.31	3.31	1.95	1.24	0.84	0.60	0.44	0.33	0.26	0.20	0.16	0.13	0.11	0.09	0.08	0.07	0.06
0.63		SGN	21.02	14.02	10.51	7.07	4.91	3.61	2.77	2.19	1.77	1.46	1.23	1.05	0.90	0.79	0.69	0.61	0.55	0.49	0.44
	12.10	L/150	21.02	14.02	10.51	6.50	3.89	2.49	1.69	1.20	0.88	0.67	0.52	0.41	0.33	0.27	0.22	0.19	0.16	0.14	0.12
	14.02	L/200	21.02	14.02	9.61	5.08	3.00	1.92	1.30	0.92	0.68	0.51	0.40	0.32	0.25	0.21	0.17	0.14	0.12	0.10	0.09
		L/300	21.02	14.02	6.72	3.53	2.08	1.32	0.90	0.63	0.47	0.35	0.27	0.22	0.17	0.14	0.12	0.10	0.08	0.07	0.06
0.70		SGN	25.69	17.12	12.84	8.31	5.78	4.24	3.25	2.57	2.08	1.72	1.45	1.23	1.06	0.93	0.81	0.72	0.64	0.58	0.52
	13.90	L/150	25.69	17.12	12.84	7.47	4.46	2.86	1.94	1.38	1.01	0.77	0.60	0.47	0.38	0.31	0.26	0.21	0.18	0.15	0.13
	15.76	L/200	25.69	17.12	11.05	5.84	3.44	2.20	1.49	1.06	0.78	0.59	0.46	0.36	0.29	0.24	0.19	0.16	0.14	0.12	0.10
		L/300	25.69	16.93	7.71	4.04	2.37	1.51	1.02	0.72	0.53	0.40	0.31	0.24	0.19	0.16	0.13	0.11	0.09	0.08	0.07
0.75		SGN	29.28	19.52	14.42	9.24	6.42	4.72	3.61	2.85	2.31	1.91	1.61	1.37	1.18	1.03	0.90	0.80	0.71	0.64	0.58
	15.23	L/150	29.28	19.52	14.42	8.23	4.88	3.13	2.12	1.51	1.11	0.84	0.65	0.51	0.41	0.34	0.28	0.23	0.19	0.17	0.14
	16.88	L/200	29.28	19.52	12.10	6.39	3.76	2.40	1.63	1.15	0.85	0.64	0.49	0.39	0.31	0.25	0.21	0.17	0.15	0.12	0.11
		L/300	29.28	18.59	8.43	4.41	2.59	1.65	1.11	0.78	0.57	0.43	0.33	0.26	0.21	0.17	0.14	0.12	0.10	0.08	0.07
0.80		SGN	33.09	22.06	15.91	10.20	7.08	5.21	3.99	3.15	2.55	2.11	1.77	1.51	1.30	1.14	1.00	0.88	0.79	0.71	0.64
	16.57	L/150	33.09	22.06	15.91	8.95	5.31	3.40	2.30	1.63	1.20	0.91	0.70	0.55	0.44	0.36	0.30	0.25	0.21	0.18	0.15
	18.01	L/200	33.09	22.06	13.16	6.94	4.09	2.61	1.77	1.24	0.91	0.68	0.52	0.41	0.33	0.27	0.22	0.18	0.16	0.13	0.11
		L/300	33.09	20.48	9.15	4.78	2.79	1.76	1.18	0.83	0.60	0.45	0.35	0.28	0.22	0.18	0.15	0.12	0.10	0.09	0.08
0.88		SGN	39.63	26.42	18.40	11.79	8.19	6.02	4.61	3.64	2.95	2.44	2.05	1.75	1.51	1.31	1.15	1.02	0.91	0.82	0.74
	18.75	L/150	39.63	26.42	18.40	10.13	6.00	3.83	2.59	1.82	1.33	1.00	0.77	0.61	0.48	0.39	0.32	0.27	0.23	0.19	0.17
	19.81	L/200	39.63	26.42	14.95	7.83	4.60	2.90	1.94	1.37	1.00	0.75	0.58	0.45	0.36	0.30	0.24	0.20	0.17	0.15	0.12
		L/300	39.63	23.35	10.30	5.29	3.07	1.93	1.30	0.91	0.66	0.50	0.38	0.30	0.24	0.20	0.16	0.14	0.11	0.10	0.08
1.00		SGN	50.46	33.64	22.30	14.29	9.93	7.30	5.59	4.42	3.58	2.96	2.48	2.12	1.83	1.59	1.40	1.24	1.10	0.99	0.89
	22.07	L/150	50.46	33.64	22.30	11.92	6.97	4.40	2.95	2.07	1.51	1.13	0.87	0.69	0.55	0.45	0.37	0.31	0.26	0.22	0.19
	22.51	L/200	50.46	33.64	17.56	9.02	5.23	3.30	2.21	1.55	1.13	0.85	0.66	0.52	0.41	0.34	0.28	0.23	0.19	0.17	0.14
		L/300	50.46	27.56	11.71	6.01	3.49	2.20	1.47	1.04	0.75	0.57	0.44	0.34	0.28	0.22	0.18	0.15	0.13	0.11	0.09

Liczba przęseł:		**2**	**podparcie 40 - 60 - 40**																		
Grubość	*Jx [cm4]*	*Przypadek*	*0.50*	*0.75*	*1.00*	*1.25*	*1.50*	*1.75*	*2.00*	*2.25*	*2.50*	*2.75*	*3.00*	*3.25*	*3.50*	*3.75*	*4.00*	*4.25*	*4.50*	*4.75*	*5.00*
0.50	min/max	SGN	15.35	8.86	5.88	4.21	3.17	2.47	1.99	1.63	1.37	1.16	1.00	0.87	0.76	0.68	0.60	0.53	0.48	0.43	0.39
	8.69	L/150	15.35	8.86	5.88	4.21	3.17	2.47	1.99	1.63	1.37	1.16	0.93	0.74	0.60	0.49	0.41	0.34	0.29	0.25	0.21
	10.45	L/200	15.35	8.86	5.88	4.21	3.17	2.47	1.99	1.63	1.22	0.93	0.72	0.58	0.46	0.38	0.32	0.26	0.22	0.19	0.16
		L/300	15.35	8.86	5.88	4.21	3.17	2.33	1.61	1.15	0.85	0.64	0.50	0.40	0.32	0.26	0.22	0.18	0.15	0.13	0.11
0.60		SGN	21.22	12.03	7.86	5.58	4.17	3.25	2.60	2.14	1.78	1.51	1.30	1.13	0.99	0.87	0.76	0.68	0.61	0.54	0.49
	11.34	L/150	21.22	12.03	7.86	5.58	4.17	3.25	2.60	2.14	1.78	1.51	1.17	0.94	0.76	0.62	0.52	0.43	0.37	0.31	0.27
	13.19	L/200	21.22	12.03	7.86	5.58	4.17	3.25	2.60	2.07	1.54	1.18	0.91	0.73	0.58	0.48	0.40	0.33	0.28	0.24	0.20
		L/300	21.22	12.03	7.86	5.58	4.17	2.94	2.03	1.45	1.07	0.81	0.63	0.50	0.40	0.32	0.27	0.22	0.19	0.16	0.14
0.63		SGN	22.98	13.00	8.48	6.01	4.49	3.49	2.79	2.29	1.91	1.62	1.39	1.21	1.06	0.93	0.81	0.72	0.65	0.58	0.52
	12.10	L/150	22.98	13.00	8.48	6.01	4.49	3.49	2.79	2.29	1.91	1.60	1.25	1.00	0.81	0.66	0.55	0.46	0.39	0.33	0.29
	14.02	L/200	22.98	13.00	8.48	6.01	4.49	3.49	2.79	2.20	1.64	1.25	0.97	0.77	0.62	0.51	0.42	0.35	0.29	0.25	0.21
		L/300	22.98	13.00	8.48	6.01	4.49	3.16	2.16	1.54	1.14	0.86	0.66	0.52	0.42	0.34	0.28	0.23	0.20	0.17	0.14
0.70		SGN	27.24	15.33	9.96	7.04	5.25	4.08	3.26	2.67	2.23	1.89	1.62	1.40	1.22	1.06	0.94	0.83	0.74	0.67	0.60
	13.90	L/150	27.24	15.33	9.96	7.04	5.25	4.08	3.26	2.67	2.23	1.84	1.44	1.14	0.92	0.75	0.62	0.52	0.44	0.37	0.32
	15.76	L/200	27.24	15.33	9.96	7.04	5.25	4.08	3.26	2.52	1.87	1.43	1.10	0.87	0.69	0.57	0.47	0.39	0.33	0.28	0.24
		L/300	27.24	15.33	9.96	7.04	5.25	3.61	2.47	1.74	1.27	0.95	0.74	0.58	0.46	0.38	0.31	0.26	0.22	0.19	0.16
0.75		SGN	30.43	17.08	11.07	7.80	5.81	4.51	3.60	2.94	2.45	2.07	1.78	1.54	1.33	1.16	1.02	0.90	0.81	0.73	0.66
	15.23	L/150	30.43	17.08	11.07	7.80	5.81	4.51	3.60	2.94	2.45	2.00	1.57	1.24	0.99	0.81	0.67	0.56	0.47	0.40	0.34
	16.88	L/200	30.43	17.08	11.07	7.80	5.81	4.51	3.60	2.75	2.04	1.53	1.18	0.93	0.74	0.61	0.50	0.42	0.35	0.30	0.26
		L/300	30.43	17.08	11.07	7.80	5.81	3.93	2.65	1.86	1.36	1.02	0.79	0.62	0.50	0.40	0.33	0.28	0.23	0.20	0.17
0.80		SGN	33.71	18.83	12.18	8.57	6.37	4.94	3.94	3.22	2.68	2.27	1.95	1.67	1.44	1.26	1.11	0.98	0.88	0.79	0.71
	16.57	L/150	33.71	18.83	12.18	8.57	6.37	4.94	3.94	3.22	2.68	2.17	1.68	1.32	1.06	0.86	0.71	0.59	0.50	0.42	0.36
	18.01	L/200	33.71	18.83	12.18	8.57	6.37	4.94	3.94	2.98	2.18	1.64	1.26	0.99	0.79	0.65	0.53	0.44	0.37	0.32	0.27
		L/300	33.71	18.83	12.18	8.57	6.37	4.22	2.83	1.99	1.45	1.09	0.84	0.66	0.53	0.43	0.35	0.30	0.25	0.21	0.18
0.88		SGN	39.05	21.71	13.98	9.81	7.28	5.63	4.49	3.66	3.05	2.58	2.20	1.88	1.62	1.41	1.24	1.10	0.98	0.88	0.80
	18.75	L/150	39.05	21.71	13.98	9.81	7.28	5.63	4.49	3.66	3.05	2.40	1.85	1.45	1.16	0.95	0.78	0.65	0.55	0.47	0.40
	19.81	L/200	39.05	21.71	13.98	9.81	7.28	5.63	4.49	3.28	2.39	1.80	1.39	1.09	0.87	0.71	0.59	0.49	0.41	0.35	0.30
		L/300	39.05	21.71	13.98	9.81	7.28	4.64	3.11	2.19	1.60	1.20	0.92	0.73	0.58	0.47	0.39	0.33	0.27	0.23	0.20
1.00		SGN	47.51	26.23	16.81	11.75	8.69	6.70	5.34	4.35	3.61	3.04	2.56	2.18	1.89	1.65	1.45	1.28	1.15	1.03	0.93
	22.07	L/150	47.51	26.23	16.81	11.75	8.69	6.70	5.34	4.35	3.61	2.73	2.10	1.65	1.32	1.08	0.89	0.74	0.62	0.53	0.45
	22.51	L/200	47.51	26.23	16.81	11.75	8.69	6.70	5.31	3.73	2.72	2.04	1.58	1.24	0.99	0.81	0.67	0.56	0.47	0.40	0.34
		L/300	47.51	26.23	16.81	11.75	8.36	5.27	3.54	2.49	1.81	1.36	1.05	0.83	0.66	0.54	0.44	0.37	0.31	0.27	0.23

Liczba przęseł:		**3**	**podparcie 40 - 60 - 60 - 40**																		
Grubość	*Jx [cm4]*	*Przypadek*	*0.50*	*0.75*	*1.00*	*1.25*	*1.50*	*1.75*	*2.00*	*2.25*	*2.50*	*2.75*	*3.00*	*3.25*	*3.50*	*3.75*	*4.00*	*4.25*	*4.50*	*4.75*	*5.00*
0.50	min/max	SGN	16.90	10.47	7.00	5.04	3.81	2.98	2.40	1.98	1.66	1.41	1.22	1.06	0.93	0.83	0.74	0.66	0.59	0.53	0.48
	8.69	L/150	16.90	10.47	7.00	5.04	3.81	2.98	2.31	1.66	1.23	0.94	0.73	0.58	0.47	0.38	0.32	0.27	0.23	0.19	0.17
	10.45	L/200	16.90	10.47	7.00	5.04	3.81	2.63	1.80	1.29	0.95	0.72	0.56	0.45	0.36	0.30	0.24	0.21	0.17	0.15	0.13
		L/300	16.90	10.47	7.00	4.72	2.85	1.84	1.25	0.89	0.66	0.50	0.39	0.31	0.25	0.20	0.17	0.14	0.12	0.10	0.09
0.60		SGN	23.95	14.27	9.38	6.69	5.03	3.93	3.16	2.59	2.17	1.85	1.59	1.38	1.21	1.07	0.95	0.85	0.76	0.68	0.61
	11.34	L/150	23.95	14.27	9.38	6.69	5.03	3.93	2.93	2.12	1.57	1.19	0.93	0.74	0.59	0.49	0.40	0.34	0.29	0.24	0.21
	13.19	L/200	23.95	14.27	9.38	6.69	5.03	3.33	2.29	1.63	1.21	0.92	0.71	0.56	0.46	0.37	0.31	0.26	0.22	0.19	0.16
		L/300	23.95	14.27	9.38	6.03	3.62	2.33	1.59	1.13	0.83	0.63	0.49	0.39	0.31	0.25	0.21	0.17	0.15	0.13	0.11
0.63		SGN	26.28	15.42	10.13	7.21	5.41	4.22	3.39	2.78	2.33	1.98	1.70	1.48	1.30	1.15	1.02	0.90	0.81	0.72	0.65
	12.10	L/150	26.28	15.42	10.13	7.21	5.41	4.22	3.12	2.25	1.67	1.27	0.99	0.78	0.63	0.52	0.43	0.36	0.30	0.26	0.22
	14.02	L/200	26.28	15.42	10.13	7.21	5.41	3.55	2.44	1.74	1.28	0.98	0.76	0.60	0.48	0.40	0.33	0.27	0.23	0.20	0.17
		L/300	26.28	15.42	10.13	6.43	3.85	2.48	1.69	1.20	0.88	0.67	0.52	0.41	0.33	0.27	0.22	0.18	0.15	0.13	0.11
0.70		SGN	32.07	18.21	11.91	8.46	6.34	4.93	3.96	3.24	2.71	2.30	1.98	1.72	1.51	1.33	1.17	1.04	0.92	0.83	0.75
	13.90	L/150	32.07	18.21	11.91	8.46	6.34	4.93	3.58	2.58	1.91	1.45	1.13	0.89	0.72	0.59	0.49	0.41	0.34	0.29	0.25
	15.76	L/200	32.07	18.21	11.91	8.46	6.28	4.07	2.79	1.99	1.47	1.11	0.86	0.68	0.55	0.44	0.37	0.31	0.26	0.22	0.19
		L/300	32.07	18.21	11.91	7.38	4.41	2.83	1.93	1.37	1.00	0.75	0.58	0.45	0.36	0.30	0.24	0.20	0.17	0.15	0.13
0.75		SGN	35.85	20.30	13.25	9.38	7.02	5.46	4.37	3.58	2.99	2.53	2.18	1.89	1.66	1.45	1.27	1.13	1.01	0.91	0.82
	15.23	L/150	35.85	20.30	13.25	9.38	7.02	5.46	3.92	2.82	2.08	1.58	1.23	0.97	0.78	0.63	0.52	0.44	0.37	0.31	0.27
	16.88	L/200	35.85	20.30	13.25	9.38	6.87	4.46	3.05	2.17	1.60	1.21	0.93	0.73	0.59	0.48	0.39	0.33	0.28	0.23	0.20
		L/300	35.85	20.30	13.25	8.06	4.81	3.09	2.09	1.47	1.07	0.80	0.62	0.49	0.39	0.32	0.26	0.22	0.18	0.16	0.13
0.80		SGN	39.75	22.41	14.58	10.31	7.70	5.98	4.79	3.92	3.27	2.77	2.38	2.07	1.80	1.57	1.38	1.23	1.10	0.99	0.89
	16.57	L/150	39.75	22.41	14.58	10.31	7.70	5.98	4.27	3.06	2.26	1.71	1.32	1.04	0.83	0.68	0.56	0.47	0.39	0.33	0.29
	18.01	L/200	39.75	22.41	14.58	10.31	7.47	4.85	3.30	2.35	1.71	1.29	0.99	0.78	0.62	0.51	0.42	0.35	0.29	0.25	0.21
		L/300	39.75	22.41	14.58	8.76	5.22	3.32	2.23	1.56	1.14	0.86	0.66	0.52	0.42	0.34	0.28	0.23	0.20	0.17	0.14
0.88		SGN	46.11	25.86	16.77	11.82	8.81	6.83	5.46	4.47	3.72	3.15	2.70	2.34	2.02	1.76	1.55	1.38	1.23	1.10	1.00
	18.75	L/150	46.11	25.86	16.77	11.82	8.81	6.83	4.82	3.44	2.51	1.89	1.45	1.14	0.92	0.74	0.61	0.51	0.43	0.37	0.31
	19.81	L/200	46.11	25.86	16.77	11.82	8.43	5.46	3.67	2.58	1.88	1.42	1.09	0.86	0.69	0.56	0.46	0.38	0.32	0.28	0.24
		L/300	46.11	25.86	16.77	9.87	5.79	3.65	2.45	1.72	1.26	0.94	0.73	0.57	0.46	0.37	0.31	0.26	0.22	0.18	0.16
1.00		SGN	56.18	31.30	20.19	14.18	10.52	8.14	6.50	5.31	4.42	3.74	3.20	2.73	2.36	2.06	1.81	1.60	1.43	1.29	1.16
	22.07	L/150	56.18	31.30	20.19	14.18	10.52	8.14	5.57	3.91	2.85	2.14	1.65	1.30	1.04	0.85	0.70	0.58	0.49	0.42	0.36
	22.51	L/200	56.18	31.30	20.19	14.18	9.87	6.22	4.17	2.93	2.14	1.61	1.24	0.97	0.78	0.63	0.52	0.44	0.37	0.31	0.27
		L/300	56.18	31.30	20.19	11.33	6.58	4.15	2.78	1.96	1.43	1.07	0.83	0.65	0.52	0.42	0.35	0.29	0.25	0.21	0.18

S320 GD

T-35		Pozytyw																			
Liczba przęseł:		**1**	**podparcie 40 - 40**																		
Grubość	*Jx [cm4]*	*Przypadek*	*0.50*	*0.75*	*1.00*	*1.25*	*1.50*	*1.75*	*2.00*	*2.25*	*2.50*	*2.75*	*3.00*	*3.25*	*3.50*	*3.75*	*4.00*	*4.25*	*4.50*	*4.75*	*5.00*
0.50	min/max	SGN	13.52	9.01	6.76	5.41	4.31	3.17	2.43	1.92	1.55	1.28	1.08	0.92	0.79	0.69	0.61	0.54	0.48	0.43	0.39
	9.02	L/150	13.52	9.01	6.76	4.94	3.12	2.04	1.38	0.98	0.72	0.54	0.42	0.33	0.27	0.22	0.18	0.15	0.13	0.11	0.09
	11.15	L/200	13.52	9.01	6.74	4.11	2.45	1.56	1.05	0.75	0.55	0.41	0.32	0.25	0.20	0.17	0.14	0.11	0.10	0.08	0.07
		L/300	13.52	9.01	5.28	2.85	1.68	1.07	0.72	0.51	0.37	0.28	0.22	0.17	0.14	0.11	0.09	0.08	0.06	0.06	0.05
0.60		SGN	19.16	12.77	9.58	7.66	5.48	4.03	3.09	2.44	1.98	1.63	1.37	1.17	1.01	0.88	0.77	0.68	0.61	0.55	0.49
	12.19	L/150	19.16	12.77	9.58	6.63	3.98	2.53	1.72	1.21	0.89	0.67	0.52	0.41	0.33	0.27	0.22	0.18	0.16	0.13	0.11
	13.51	L/200	19.16	12.77	9.16	5.18	3.04	1.94	1.31	0.92	0.68	0.51	0.39	0.31	0.25	0.20	0.17	0.14	0.12	0.10	0.09
		L/300	19.16	12.77	6.75	3.55	2.08	1.32	0.88	0.62	0.45	0.34	0.26	0.21	0.17	0.13	0.11	0.09	0.08	0.07	0.06
0.63		SGN	21.02	14.02	10.51	8.41	5.85	4.30	3.29	2.60	2.11	1.74	1.46	1.25	1.08	0.94	0.82	0.73	0.65	0.58	0.53
	13.17	L/150	21.02	14.02	10.51	7.11	4.22	2.69	1.82	1.29	0.94	0.71	0.55	0.43	0.35	0.28	0.23	0.19	0.16	0.14	0.12
	14.18	L/200	21.02	14.02	9.92	5.50	3.23	2.05	1.38	0.98	0.71	0.54	0.41	0.33	0.26	0.21	0.17	0.15	0.12	0.10	0.09
		L/300	21.02	14.02	7.17	3.76	2.20	1.39	0.93	0.65	0.48	0.36	0.28	0.22	0.17	0.14	0.12	0.10	0.08	0.07	0.06
0.70		SGN	25.69	17.12	12.84	9.66	6.71	4.93	3.77	2.98	2.41	1.99	1.67	1.43	1.23	1.07	0.94	0.83	0.74	0.67	0.60
	15.10	L/150	25.69	17.12	12.84	8.13	4.78	3.04	2.06	1.45	1.06	0.79	0.61	0.48	0.39	0.31	0.26	0.22	0.18	0.15	0.13
	15.76	L/200	25.69	17.12	11.84	6.23	3.65	2.31	1.55	1.09	0.79	0.60	0.46	0.36	0.29	0.24	0.19	0.16	0.14	0.12	0.10
		L/300	25.69	17.12	8.16	4.22	2.44	1.54	1.03	0.73	0.53	0.40	0.31	0.24	0.19	0.16	0.13	0.11	0.09	0.08	0.07
0.75		SGN	29.28	19.52	14.64	10.53	7.32	5.38	4.12	3.25	2.64	2.18	1.83	1.56	1.35	1.17	1.03	0.91	0.81	0.73	0.66
	16.39	L/150	29.28	19.52	14.64	8.83	5.19	3.30	2.21	1.55	1.13	0.85	0.66	0.52	0.41	0.34	0.28	0.23	0.19	0.17	0.14
	16.88	L/200	29.28	19.52	12.94	6.75	3.93	2.47	1.66	1.17	0.85	0.64	0.49	0.39	0.31	0.25	0.21	0.17	0.15	0.12	0.11
		L/300	29.28	19.52	8.80	4.52	2.62	1.65	1.11	0.78	0.57	0.43	0.33	0.26	0.21	0.17	0.14	0.12	0.10	0.08	0.07
0.80		SGN	33.09	22.06	16.54	11.42	7.94	5.83	4.47	3.53	2.86	2.36	1.99	1.69	1.46	1.27	1.12	0.99	0.88	0.79	0.72
	17.68	L/150	33.09	22.06	16.54	9.52	5.58	3.52	2.36	1.66	1.21	0.91	0.70	0.55	0.44	0.36	0.30	0.25	0.21	0.18	0.15
	18.01	L/200	33.09	22.06	14.00	7.23	4.19	2.64	1.77	1.24	0.91	0.68	0.52	0.41	0.33	0.27	0.22	0.18	0.16	0.13	0.11
		L/300	33.09	21.55	9.39	4.82	2.79	1.76	1.18	0.83	0.60	0.45	0.35	0.28	0.22	0.18	0.15	0.12	0.10	0.09	0.08
0.88		SGN	39.63	26.42	19.81	12.84	8.92	6.55	5.02	3.97	3.21	2.66	2.23	1.90	1.64	1.43	1.26	1.11	0.99	0.89	0.80
	19.73	L/150	39.63	26.42	19.81	10.60	6.14	3.87	2.59	1.82	1.33	1.00	0.77	0.61	0.48	0.39	0.32	0.27	0.23	0.19	0.17
	19.81	L/200	39.63	26.42	15.50	7.95	4.61	2.90	1.95	1.37	1.00	0.75	0.58	0.45	0.36	0.30	0.24	0.20	0.17	0.15	0.12
		L/300	39.63	24.36	10.33	5.30	3.07	1.94	1.30	0.91	0.66	0.50	0.38	0.30	0.24	0.20	0.16	0.14	0.11	0.10	0.08
1.00		SGN	50.46	33.64	23.32	14.89	10.36	7.61	5.83	4.61	3.74	3.09	2.59	2.21	1.91	1.66	1.46	1.29	1.15	1.04	0.93
	22.42	L/150	50.46	33.64	23.32	12.05	6.98	4.40	2.95	2.07	1.51	1.14	0.87	0.69	0.55	0.45	0.37	0.31	0.26	0.22	0.19
	22.51	L/200	50.46	33.64	17.61	9.04	5.24	3.30	2.21	1.55	1.13	0.85	0.66	0.52	0.41	0.34	0.28	0.23	0.19	0.17	0.14
		L/300	50.46	27.69	11.74	6.02	3.49	2.20	1.47	1.04	0.76	0.57	0.44	0.34	0.28	0.22	0.18	0.15	0.13	0.11	0.09

Liczba przęseł:		**2**	**podparcie 40 - 80 - 40**																		
Grubość	*Jx [cm4]*	*Przypadek*	*0.50*	*0.75*	*1.00*	*1.25*	*1.50*	*1.75*	*2.00*	*2.25*	*2.50*	*2.75*	*3.00*	*3.25*	*3.50*	*3.75*	*4.00*	*4.25*	*4.50*	*4.75*	*5.00*
0.50	min/max	SGN	15.02	8.38	5.38	3.76	2.79	2.15	1.71	1.40	1.16	0.98	0.82	0.70	0.60	0.53	0.46	0.41	0.37	0.33	0.30
	9.02	L/150	15.02	8.38	5.38	3.76	2.79	2.15	1.71	1.40	1.16	0.98	0.82	0.70	0.60	0.51	0.43	0.36	0.30	0.26	0.22
	11.15	L/200	15.02	8.38	5.38	3.76	2.79	2.15	1.71	1.40	1.16	0.98	0.76	0.60	0.48	0.40	0.33	0.27	0.23	0.20	0.17
		L/300	15.02	8.38	5.38	3.76	2.79	2.15	1.69	1.20	0.89	0.67	0.52	0.41	0.33	0.27	0.22	0.19	0.16	0.13	0.11
0.60		SGN	20.41	11.34	7.29	5.11	3.79	2.93	2.33	1.90	1.58	1.32	1.12	0.95	0.82	0.72	0.63	0.56	0.50	0.45	0.41
	12.19	L/150	20.41	11.34	7.29	5.11	3.79	2.93	2.33	1.90	1.58	1.32	1.12	0.95	0.78	0.64	0.53	0.44	0.37	0.32	0.27
	13.51	L/200	20.41	11.34	7.29	5.11	3.79	2.93	2.33	1.90	1.58	1.21	0.94	0.74	0.60	0.48	0.40	0.33	0.28	0.24	0.20
		L/300	20.41	11.34	7.29	5.11	3.79	2.93	2.11	1.49	1.09	0.82	0.63	0.50	0.40	0.32	0.27	0.22	0.19	0.16	0.14
0.63		SGN	22.15	12.29	7.90	5.53	4.10	3.16	2.52	2.05	1.71	1.43	1.20	1.03	0.89	0.78	0.68	0.61	0.54	0.49	0.44
	13.17	L/150	22.15	12.29	7.90	5.53	4.10	3.16	2.52	2.05	1.71	1.43	1.20	1.03	0.83	0.68	0.56	0.47	0.39	0.33	0.29
	14.18	L/200	22.15	12.29	7.90	5.53	4.10	3.16	2.52	2.05	1.70	1.29	0.99	0.78	0.63	0.51	0.42	0.35	0.29	0.25	0.21
		L/300	22.15	12.29	7.90	5.53	4.10	3.16	2.23	1.57	1.14	0.86	0.66	0.52	0.42	0.34	0.28	0.23	0.20	0.17	0.14
0.70		SGN	26.43	14.62	9.38	6.56	4.86	3.75	2.98	2.43	2.02	1.68	1.41	1.21	1.04	0.91	0.80	0.71	0.64	0.57	0.52
	15.10	L/150	26.43	14.62	9.38	6.56	4.86	3.75	2.98	2.43	2.02	1.68	1.41	1.16	0.93	0.75	0.62	0.52	0.44	0.37	0.32
	15.76	L/200	26.43	14.62	9.38	6.56	4.86	3.75	2.98	2.43	1.91	1.43	1.10	0.87	0.70	0.57	0.47	0.39	0.33	0.28	0.24
		L/300	26.43	14.62	9.38	6.56	4.86	3.70	2.48	1.74	1.27	0.95	0.74	0.58	0.46	0.38	0.31	0.26	0.22	0.19	0.16
0.75		SGN	29.65	16.38	10.50	7.34	5.43	4.18	3.33	2.71	2.25	1.86	1.57	1.34	1.16	1.01	0.89	0.79	0.71	0.64	0.57
	16.39	L/150	29.65	16.38	10.50	7.34	5.43	4.18	3.33	2.71	2.25	1.86	1.57	1.24	0.99	0.81	0.67	0.56	0.47	0.40	0.34
	16.88	L/200	29.65	16.38	10.50	7.34	5.43	4.18	3.33	2.71	2.04	1.53	1.18	0.93	0.74	0.61	0.50	0.42	0.35	0.30	0.26
		L/300	29.65	16.38	10.50	7.34	5.43	3.96	2.66	1.87	1.36	1.02	0.79	0.62	0.50	0.40	0.33	0.28	0.23	0.20	0.17
0.80		SGN	33.02	18.21	11.66	8.14	6.02	4.64	3.69	3.00	2.48	2.06	1.73	1.48	1.28	1.12	0.98	0.87	0.78	0.70	0.63
	17.68	L/150	33.02	18.21	11.66	8.14	6.02	4.64	3.69	3.00	2.48	2.06	1.68	1.32	1.06	0.86	0.71	0.59	0.50	0.42	0.36
	18.01	L/200	33.02	18.21	11.66	8.14	6.02	4.64	3.69	2.99	2.18	1.64	1.26	0.99	0.79	0.65	0.53	0.44	0.37	0.32	0.27
		L/300	33.02	18.21	11.66	8.14	6.02	4.23	2.83	1.99	1.45	1.09	0.84	0.66	0.53	0.43	0.35	0.30	0.25	0.21	0.18
0.88		SGN	38.67	21.28	13.60	9.49	7.01	5.39	4.28	3.49	2.87	2.38	2.01	1.71	1.48	1.29	1.14	1.01	0.90	0.81	0.73
	19.73	L/150	38.67	21.28	13.60	9.49	7.01	5.39	4.28	3.49	2.87	2.38	1.85	1.46	1.17	0.95	0.78	0.65	0.55	0.47	0.40
	19.81	L/200	38.67	21.28	13.60	9.49	7.01	5.39	4.28	3.29	2.40	1.80	1.39	1.09	0.87	0.71	0.59	0.49	0.41	0.35	0.30
		L/300	38.67	21.28	13.60	9.49	7.01	4.65	3.12	2.19	1.60	1.20	0.92	0.73	0.58	0.47	0.39	0.33	0.27	0.23	0.20
1.00		SGN	47.73	26.18	16.70	11.63	8.58	6.60	5.24	4.26	3.48	2.89	2.43	2.08	1.80	1.57	1.38	1.23	1.09	0.98	0.89
	22.42	L/150	47.73	26.18	16.70	11.63	8.58	6.60	5.24	4.26	3.48	2.73	2.10	1.65	1.32	1.08	0.89	0.74	0.62	0.53	0.45
	22.51	L/200	47.73	26.18	16.70	11.63	8.58	6.60	5.24	3.73	2.72	2.05	1.58	1.24	0.99	0.81	0.67	0.56	0.47	0.40	0.34
		L/300	47.73	26.18	16.70	11.63	8.38	5.28	3.54	2.49	1.82	1.36	1.05	0.83	0.66	0.54	0.44	0.37	0.31	0.27	0.23

Liczba przęseł:		**3**	**podparcie 40 - 80 - 80 - 40**																		
Grubość	*Jx [cm4]*	*Przypadek*	*0.50*	*0.75*	*1.00*	*1.25*	*1.50*	*1.75*	*2.00*	*2.25*	*2.50*	*2.75*	*3.00*	*3.25*	*3.50*	*3.75*	*4.00*	*4.25*	*4.50*	*4.75*	*5.00*
0.50	min/max	SGN	16.90	9.99	6.46	4.54	3.38	2.61	2.09	1.70	1.42	1.20	1.03	0.87	0.75	0.66	0.58	0.51	0.46	0.41	0.37
	9.02	L/150	16.90	9.99	6.46	4.54	3.38	2.61	2.09	1.70	1.31	1.00	0.78	0.62	0.50	0.41	0.34	0.28	0.24	0.20	0.17
	11.15	L/200	16.90	9.99	6.46	4.54	3.38	2.61	1.91	1.38	1.01	0.77	0.60	0.47	0.38	0.31	0.26	0.21	0.18	0.15	0.13
		L/300	16.90	9.99	6.46	4.54	3.05	1.96	1.33	0.94	0.69	0.53	0.41	0.32	0.26	0.21	0.17	0.15	0.12	0.10	0.09
0.60		SGN	23.95	13.53	8.76	6.17	4.59	3.55	2.84	2.32	1.93	1.63	1.39	1.19	1.03	0.90	0.79	0.70	0.63	0.56	0.51
	12.19	L/150	23.95	13.53	8.76	6.17	4.59	3.55	2.84	2.23	1.65	1.25	0.97	0.77	0.62	0.50	0.42	0.35	0.29	0.25	0.21
	13.51	L/200	23.95	13.53	8.76	6.17	4.59	3.54	2.41	1.72	1.26	0.95	0.74	0.58	0.47	0.38	0.31	0.26	0.22	0.19	0.16
		L/300	23.95	13.53	8.76	6.17	3.82	2.44	1.65	1.17	0.86	0.64	0.50	0.39	0.31	0.25	0.21	0.17	0.15	0.13	0.11
0.63		SGN	26.21	14.67	9.49	6.68	4.97	3.84	3.07	2.51	2.09	1.77	1.50	1.28	1.11	0.97	0.85	0.76	0.68	0.61	0.55
	13.17	L/150	26.21	14.67	9.49	6.68	4.97	3.84	3.07	2.36	1.75	1.33	1.03	0.81	0.65	0.53	0.44	0.37	0.31	0.26	0.23
	14.18	L/200	26.21	14.67	9.49	6.68	4.97	3.75	2.56	1.82	1.34	1.01	0.78	0.61	0.49	0.40	0.33	0.28	0.23	0.20	0.17
		L/300	26.21	14.67	9.49	6.68	4.05	2.59	1.75	1.23	0.90	0.68	0.52	0.41	0.33	0.27	0.22	0.18	0.15	0.13	0.11
0.70		SGN	31.29	17.46	11.28	7.92	5.89	4.55	3.63	2.97	2.47	2.09	1.76	1.51	1.30	1.14	1.00	0.89	0.79	0.71	0.65
	15.10	L/150	31.29	17.46	11.28	7.92	5.89	4.55	3.63	2.69	1.99	1.50	1.16	0.91	0.73	0.59	0.49	0.41	0.34	0.29	0.25
	15.76	L/200	31.29	17.46	11.28	7.92	5.89	4.26	2.91	2.06	1.50	1.13	0.87	0.68	0.55	0.44	0.37	0.31	0.26	0.22	0.19
		L/300	31.29	17.46	11.28	7.75	4.59	2.91	1.95	1.37	1.00	0.75	0.58	0.46	0.36	0.30	0.24	0.20	0.17	0.15	0.13
0.75		SGN	35.12	19.57	12.62	8.86	6.58	5.09	4.05	3.31	2.75	2.33	1.96	1.68	1.45	1.26	1.11	0.99	0.88	0.79	0.72
	16.39	L/150	35.12	19.57	12.62	8.86	6.58	5.09	4.05	2.92	2.14	1.61	1.24	0.98	0.78	0.64	0.52	0.44	0.37	0.31	0.27
	16.88	L/200	35.12	19.57	12.62	8.86	6.58	4.63	3.13	2.20	1.61	1.21	0.93	0.73	0.59	0.48	0.39	0.33	0.28	0.23	0.20
		L/300	35.12	19.57	12.62	8.41	4.94	3.12	2.09	1.47	1.07	0.80	0.62	0.49	0.39	0.32	0.26	0.22	0.18	0.16	0.13
0.80		SGN	39.12	21.77	14.02	9.84	7.30	5.64	4.49	3.67	3.05	2.57	2.16	1.85	1.60	1.40	1.23	1.09	0.97	0.88	0.79
	17.68	L/150	39.12	21.77	14.02	9.84	7.30	5.64	4.43	3.13	2.28	1.72	1.32	1.04	0.83	0.68	0.56	0.47	0.39	0.33	0.29
	18.01	L/200	39.12	21.77	14.02	9.84	7.30	4.99	3.34	2.35	1.71	1.29	0.99	0.78	0.62	0.51	0.42	0.35	0.29	0.25	0.21
		L/300	39.12	21.77	14.02	9.07	5.27	3.32	2.23	1.57	1.14	0.86	0.66	0.52	0.42	0.34	0.28	0.23	0.20	0.17	0.14
0.88		SGN	45.84	25.45	16.37	11.47	8.50	6.57	5.23	4.26	3.54	2.97	2.50	2.14	1.85	1.61	1.42	1.26	1.13	1.01	0.92
	19.73	L/150	45.84	25.45	16.37	11.47	8.50	6.57	4.90	3.45	2.51	1.89	1.45	1.14	0.92	0.75	0.61	0.51	0.43	0.37	0.31
	19.81	L/200	45.84	25.45	16.37	11.47	8.50	5.48	3.68	2.58	1.88	1.42	1.09	0.86	0.69	0.56	0.46	0.38	0.32	0.28	0.24
		L/300	45.84	25.45	16.37	10.00	5.80	3.66	2.45	1.72	1.26	0.94	0.73	0.57	0.46	0.37	0.31	0.26	0.22	0.18	0.16
1.00		SGN	56.62	31.34	20.11	14.07	10.42	8.03	6.39	5.21	4.33	3.60	3.04	2.59	2.24	1.96	1.72	1.53	1.37	1.23	1.11
	22.42	L/150	56.62	31.34	20.11	14.07	10.42	8.03	5.57	3.91	2.85	2.15	1.65	1.30	1.04	0.85	0.70	0.58	0.49	0.42	0.36
	22.51	L/200	56.62	31.34	20.11	14.07	9.89	6.23	4.18	2.94	2.14	1.61	1.24	0.98	0.78	0.64	0.52	0.44	0.37	0.31	0.27
		L/300	56.62	31.34	20.11	11.37	6.59	4.15	2.79	1.96	1.43	1.07	0.83	0.65	0.52	0.42	0.35	0.29	0.25	0.21	0.18

S320 GD

T-35		Negatyw																			
Liczba przęseł:		**1**	**podparcie 40 - 40**																		
Grubość	*Jx [cm4]*	*Przypadek*	*0.50*	*0.75*	*1.00*	*1.25*	*1.50*	*1.75*	*2.00*	*2.25*	*2.50*	*2.75*	*3.00*	*3.25*	*3.50*	*3.75*	*4.00*	*4.25*	*4.50*	*4.75*	*5.00*
0.50	min/max	SGN	13.52	9.01	6.76	4.77	3.32	2.44	1.87	1.47	1.19	0.99	0.83	0.71	0.61	0.53	0.47	0.41	0.37	0.33	0.30
	8.69	L/150	13.52	9.01	6.76	4.67	2.82	1.83	1.25	0.89	0.65	0.50	0.38	0.30	0.25	0.20	0.17	0.14	0.12	0.10	0.09
	10.45	L/200	13.52	9.01	6.76	3.74	2.21	1.42	0.96	0.68	0.50	0.38	0.30	0.23	0.19	0.15	0.13	0.11	0.09	0.08	0.07
		L/300	13.52	9.01	4.93	2.60	1.53	0.98	0.66	0.47	0.35	0.26	0.20	0.16	0.13	0.11	0.09	0.07	0.06	0.05	0.04
0.60		SGN	19.16	12.77	9.58	6.56	4.56	3.35	2.57	2.03	1.64	1.36	1.14	0.97	0.84	0.73	0.64	0.57	0.51	0.46	0.41
	11.34	L/150	19.16	12.77	9.58	6.09	3.64	2.33	1.59	1.13	0.83	0.63	0.49	0.39	0.31	0.25	0.21	0.18	0.15	0.13	0.11
	13.19	L/200	19.16	12.77	8.96	4.77	2.82	1.80	1.22	0.87	0.64	0.48	0.37	0.30	0.24	0.19	0.16	0.13	0.11	0.10	0.08
		L/300	19.16	12.77	6.31	3.31	1.95	1.24	0.84	0.60	0.44	0.33	0.26	0.20	0.16	0.13	0.11	0.09	0.08	0.07	0.06
0.63		SGN	21.02	14.02	10.51	7.07	4.91	3.61	2.77	2.19	1.77	1.46	1.23	1.05	0.90	0.79	0.69	0.61	0.55	0.49	0.44
	12.10	L/150	21.02	14.02	10.51	6.50	3.89	2.49	1.69	1.20	0.88	0.67	0.52	0.41	0.33	0.27	0.22	0.19	0.16	0.14	0.12
	14.02	L/200	21.02	14.02	9.61	5.08	3.00	1.92	1.30	0.92	0.68	0.51	0.40	0.32	0.25	0.21	0.17	0.14	0.12	0.10	0.09
		L/300	21.02	14.02	6.72	3.53	2.08	1.32	0.90	0.63	0.47	0.35	0.27	0.22	0.17	0.14	0.12	0.10	0.08	0.07	0.06
0.70		SGN	25.69	17.12	12.84	8.31	5.78	4.24	3.25	2.57	2.08	1.72	1.45	1.23	1.06	0.93	0.81	0.72	0.64	0.58	0.52
	13.90	L/150	25.69	17.12	12.84	7.47	4.46	2.86	1.94	1.38	1.01	0.77	0.60	0.47	0.38	0.31	0.26	0.21	0.18	0.15	0.13
	15.76	L/200	25.69	17.12	11.05	5.84	3.44	2.20	1.49	1.06	0.78	0.59	0.46	0.36	0.29	0.24	0.19	0.16	0.14	0.12	0.10
		L/300	25.69	16.93	7.71	4.04	2.37	1.51	1.02	0.72	0.53	0.40	0.31	0.24	0.19	0.16	0.13	0.11	0.09	0.08	0.07
0.75		SGN	29.28	19.52	14.42	9.24	6.42	4.72	3.61	2.85	2.31	1.91	1.61	1.37	1.18	1.03	0.90	0.80	0.71	0.64	0.58
	15.23	L/150	29.28	19.52	14.42	8.23	4.88	3.13	2.12	1.51	1.11	0.84	0.65	0.51	0.41	0.34	0.28	0.23	0.19	0.17	0.14
	16.88	L/200	29.28	19.52	12.10	6.39	3.76	2.40	1.63	1.15	0.85	0.64	0.49	0.39	0.31	0.25	0.21	0.17	0.15	0.12	0.11
		L/300	29.28	18.59	8.43	4.41	2.59	1.65	1.11	0.78	0.57	0.43	0.33	0.26	0.21	0.17	0.14	0.12	0.10	0.08	0.07
0.80		SGN	33.09	22.06	15.91	10.20	7.08	5.21	3.99	3.15	2.55	2.11	1.77	1.51	1.30	1.14	1.00	0.88	0.79	0.71	0.64
	16.57	L/150	33.09	22.06	15.91	8.95	5.31	3.40	2.30	1.63	1.20	0.91	0.70	0.55	0.44	0.36	0.30	0.25	0.21	0.18	0.15
	18.01	L/200	33.09	22.06	13.16	6.94	4.09	2.61	1.77	1.24	0.91	0.68	0.52	0.41	0.33	0.27	0.22	0.18	0.16	0.13	0.11
		L/300	33.09	20.48	9.15	4.78	2.79	1.76	1.18	0.83	0.60	0.45	0.35	0.28	0.22	0.18	0.15	0.12	0.10	0.09	0.08
0.88		SGN	39.63	26.42	18.40	11.79	8.19	6.02	4.61	3.64	2.95	2.44	2.05	1.75	1.51	1.31	1.15	1.02	0.91	0.82	0.74
	18.75	L/150	39.63	26.42	18.40	10.13	6.00	3.83	2.59	1.82	1.33	1.00	0.77	0.61	0.48	0.39	0.32	0.27	0.23	0.19	0.17
	19.81	L/200	39.63	26.42	14.95	7.83	4.60	2.90	1.94	1.37	1.00	0.75	0.58	0.45	0.36	0.30	0.24	0.20	0.17	0.15	0.12
		L/300	39.63	23.35	10.30	5.29	3.07	1.93	1.30	0.91	0.66	0.50	0.38	0.30	0.24	0.20	0.16	0.14	0.11	0.10	0.08
1.00		SGN	50.46	33.64	22.30	14.29	9.93	7.30	5.59	4.42	3.58	2.96	2.48	2.12	1.83	1.59	1.40	1.24	1.10	0.99	0.89
	22.07	L/150	50.46	33.64	22.30	11.92	6.97	4.40	2.95	2.07	1.51	1.13	0.87	0.69	0.55	0.45	0.37	0.31	0.26	0.22	0.19
	22.51	L/200	50.46	33.64	17.56	9.02	5.23	3.30	2.21	1.55	1.13	0.85	0.66	0.52	0.41	0.34	0.28	0.23	0.19	0.17	0.14
		L/300	50.46	27.56	11.71	6.01	3.49	2.20	1.47	1.04	0.75	0.57	0.44	0.34	0.28	0.22	0.18	0.15	0.13	0.11	0.09

Liczba przęseł:		**2**	**podparcie 40 - 80 - 40**																		
Grubość	*Jx [cm4]*	*Przypadek*	*0.50*	*0.75*	*1.00*	*1.25*	*1.50*	*1.75*	*2.00*	*2.25*	*2.50*	*2.75*	*3.00*	*3.25*	*3.50*	*3.75*	*4.00*	*4.25*	*4.50*	*4.75*	*5.00*
0.50	min/max	SGN	16.43	9.39	6.20	4.41	3.30	2.57	2.06	1.69	1.41	1.19	1.03	0.89	0.78	0.68	0.60	0.53	0.48	0.43	0.39
	8.69	L/150	16.43	9.39	6.20	4.41	3.30	2.57	2.06	1.69	1.41	1.19	0.93	0.74	0.60	0.49	0.41	0.34	0.29	0.25	0.21
	10.45	L/200	16.43	9.39	6.20	4.41	3.30	2.57	2.06	1.64	1.22	0.93	0.73	0.58	0.46	0.38	0.32	0.26	0.22	0.19	0.16
		L/300	16.43	9.39	6.20	4.41	3.30	2.34	1.61	1.15	0.85	0.65	0.50	0.40	0.32	0.26	0.22	0.18	0.15	0.13	0.11
0.60		SGN	22.67	12.73	8.25	5.82	4.34	3.36	2.69	2.20	1.83	1.55	1.33	1.15	0.99	0.87	0.76	0.68	0.61	0.54	0.49
	11.34	L/150	22.67	12.73	8.25	5.82	4.34	3.36	2.69	2.20	1.83	1.51	1.18	0.94	0.76	0.62	0.52	0.43	0.37	0.31	0.27
	13.19	L/200	22.67	12.73	8.25	5.82	4.34	3.36	2.69	2.07	1.54	1.18	0.92	0.73	0.58	0.48	0.40	0.33	0.28	0.24	0.20
		L/300	22.67	12.73	8.25	5.82	4.34	2.97	2.04	1.45	1.07	0.81	0.63	0.50	0.40	0.32	0.27	0.22	0.19	0.16	0.14
0.63		SGN	24.52	13.73	8.89	6.26	4.66	3.61	2.88	2.36	1.96	1.66	1.43	1.23	1.06	0.93	0.81	0.72	0.65	0.58	0.52
	12.10	L/150	24.52	13.73	8.89	6.26	4.66	3.61	2.88	2.36	1.96	1.61	1.26	1.00	0.81	0.66	0.55	0.46	0.39	0.33	0.29
	14.02	L/200	24.52	13.73	8.89	6.26	4.66	3.61	2.88	2.21	1.64	1.25	0.97	0.77	0.62	0.51	0.42	0.35	0.29	0.25	0.21
		L/300	24.52	13.73	8.89	6.26	4.66	3.17	2.17	1.54	1.14	0.86	0.66	0.52	0.42	0.34	0.28	0.23	0.20	0.17	0.14
0.70		SGN	29.02	16.16	10.43	7.33	5.44	4.21	3.36	2.74	2.28	1.93	1.65	1.41	1.22	1.06	0.94	0.83	0.74	0.67	0.60
	13.90	L/150	29.02	16.16	10.43	7.33	5.44	4.21	3.36	2.74	2.28	1.84	1.44	1.14	0.92	0.75	0.62	0.52	0.44	0.37	0.32
	15.76	L/200	29.02	16.16	10.43	7.33	5.44	4.21	3.36	2.53	1.87	1.43	1.10	0.87	0.69	0.57	0.47	0.39	0.33	0.28	0.24
		L/300	29.02	16.16	10.43	7.33	5.44	3.62	2.47	1.74	1.27	0.95	0.74	0.58	0.46	0.38	0.31	0.26	0.22	0.19	0.16
0.75		SGN	32.36	17.98	11.57	8.11	6.02	4.65	3.71	3.02	2.51	2.12	1.80	1.54	1.33	1.16	1.02	0.90	0.81	0.73	0.66
	15.23	L/150	32.36	17.98	11.57	8.11	6.02	4.65	3.71	3.02	2.51	2.01	1.57	1.24	0.99	0.81	0.67	0.56	0.47	0.40	0.34
	16.88	L/200	32.36	17.98	11.57	8.11	6.02	4.65	3.71	2.76	2.04	1.53	1.18	0.93	0.74	0.61	0.50	0.42	0.35	0.30	0.26
		L/300	32.36	17.98	11.57	8.11	6.02	3.94	2.65	1.86	1.36	1.02	0.79	0.62	0.50	0.40	0.33	0.28	0.23	0.20	0.17
0.80		SGN	35.80	19.80	12.71	8.90	6.59	5.09	4.05	3.30	2.75	2.32	1.96	1.67	1.44	1.26	1.11	0.98	0.88	0.79	0.71
	16.57	L/150	35.80	19.80	12.71	8.90	6.59	5.09	4.05	3.30	2.75	2.18	1.68	1.32	1.06	0.86	0.71	0.59	0.50	0.42	0.36
	18.01	L/200	35.80	19.80	12.71	8.90	6.59	5.09	4.05	2.98	2.18	1.64	1.26	0.99	0.79	0.65	0.53	0.44	0.37	0.32	0.27
		L/300	35.80	19.80	12.71	8.90	6.59	4.22	2.83	1.99	1.45	1.09	0.84	0.66	0.53	0.43	0.35	0.30	0.25	0.21	0.18
0.88		SGN	41.39	22.78	14.57	10.17	7.52	5.80	4.61	3.75	3.12	2.61	2.20	1.88	1.62	1.41	1.24	1.10	0.98	0.88	0.80
	18.75	L/150	41.39	22.78	14.57	10.17	7.52	5.80	4.61	3.75	3.12	2.40	1.85	1.45	1.16	0.95	0.78	0.65	0.55	0.47	0.40
	19.81	L/200	41.39	22.78	14.57	10.17	7.52	5.80	4.61	3.28	2.39	1.80	1.39	1.09	0.87	0.71	0.59	0.49	0.41	0.35	0.30
		L/300	41.39	22.78	14.57	10.17	7.36	4.64	3.11	2.19	1.60	1.20	0.92	0.73	0.58	0.47	0.39	0.33	0.27	0.23	0.20
1.00		SGN	50.20	27.45	17.48	12.16	8.95	6.89	5.47	4.45	3.67	3.04	2.56	2.18	1.89	1.65	1.45	1.28	1.15	1.03	0.93
	22.07	L/150	50.20	27.45	17.48	12.16	8.95	6.89	5.47	4.45	3.63	2.73	2.10	1.65	1.32	1.08	0.89	0.74	0.62	0.53	0.45
	22.51	L/200	50.20	27.45	17.48	12.16	8.95	6.89	5.31	3.73	2.72	2.04	1.58	1.24	0.99	0.81	0.67	0.56	0.47	0.40	0.34
		L/300	50.20	27.45	17.48	12.16	8.36	5.27	3.54	2.49	1.81	1.36	1.05	0.83	0.66	0.54	0.44	0.37	0.31	0.27	0.23

Liczba przęseł:		**3**	**podparcie 40 - 80 - 80 - 40**																		
Grubość	*Jx [cm4]*	*Przypadek*	*0.50*	*0.75*	*1.00*	*1.25*	*1.50*	*1.75*	*2.00*	*2.25*	*2.50*	*2.75*	*3.00*	*3.25*	*3.50*	*3.75*	*4.00*	*4.25*	*4.50*	*4.75*	*5.00*
0.50	min/max	SGN	16.90	11.13	7.39	5.30	3.98	3.10	2.49	2.05	1.71	1.46	1.25	1.09	0.96	0.85	0.75	0.66	0.59	0.53	0.48
	8.69	L/150	16.90	11.13	7.39	5.30	3.98	3.10	2.32	1.67	1.24	0.94	0.73	0.58	0.47	0.39	0.32	0.27	0.23	0.19	0.17
	10.45	L/200	16.90	11.13	7.39	5.30	3.98	2.64	1.81	1.29	0.96	0.73	0.57	0.45	0.36	0.30	0.24	0.21	0.17	0.15	0.13
		L/300	16.90	11.13	7.39	4.77	2.86	1.84	1.26	0.90	0.66	0.50	0.39	0.31	0.25	0.20	0.17	0.14	0.12	0.10	0.09
0.60		SGN	23.95	15.13	9.88	7.00	5.24	4.07	3.26	2.68	2.24	1.90	1.63	1.41	1.24	1.08	0.95	0.85	0.76	0.68	0.61
	11.34	L/150	23.95	15.13	9.88	7.00	5.24	4.07	2.95	2.12	1.57	1.19	0.93	0.74	0.59	0.49	0.40	0.34	0.29	0.24	0.21
	13.19	L/200	23.95	15.13	9.88	7.00	5.15	3.36	2.30	1.64	1.21	0.92	0.71	0.57	0.46	0.37	0.31	0.26	0.22	0.19	0.16
		L/300	23.95	15.13	9.88	6.06	3.63	2.33	1.59	1.13	0.83	0.63	0.49	0.39	0.31	0.25	0.21	0.17	0.15	0.13	0.11
0.63		SGN	26.28	16.33	10.65	7.54	5.63	4.38	3.50	2.87	2.40	2.03	1.74	1.51	1.32	1.16	1.02	0.90	0.81	0.72	0.65
	12.10	L/150	26.28	16.33	10.65	7.54	5.63	4.38	3.15	2.26	1.67	1.27	0.99	0.78	0.63	0.52	0.43	0.36	0.30	0.26	0.22
	14.02	L/200	26.28	16.33	10.65	7.54	5.49	3.58	2.45	1.74	1.29	0.98	0.76	0.60	0.48	0.40	0.33	0.27	0.23	0.20	0.17
		L/300	26.28	16.33	10.65	6.46	3.87	2.49	1.69	1.20	0.89	0.67	0.52	0.41	0.33	0.27	0.22	0.18	0.15	0.13	0.11
0.70		SGN	32.11	19.24	12.50	8.82	6.58	5.11	4.08	3.34	2.79	2.36	2.02	1.76	1.52	1.33	1.17	1.04	0.92	0.83	0.75
	13.90	L/150	32.11	19.24	12.50	8.82	6.58	5.11	3.61	2.59	1.91	1.45	1.13	0.89	0.72	0.59	0.49	0.41	0.34	0.29	0.25
	15.76	L/200	32.11	19.24	12.50	8.82	6.31	4.11	2.80	1.99	1.47	1.12	0.87	0.68	0.55	0.44	0.37	0.31	0.26	0.22	0.19
		L/300	32.11	19.24	12.50	7.41	4.42	2.84	1.93	1.37	1.00	0.75	0.58	0.45	0.36	0.30	0.24	0.20	0.17	0.15	0.13
0.75		SGN	36.60	21.42	13.88	9.78	7.28	5.65	4.51	3.69	3.07	2.60	2.23	1.92	1.66	1.45	1.27	1.13	1.01	0.91	0.82
	15.23	L/150	36.60	21.42	13.88	9.78	7.28	5.65	3.95	2.83	2.09	1.58	1.23	0.97	0.78	0.63	0.52	0.44	0.37	0.31	0.27
	16.88	L/200	36.60	21.42	13.88	9.78	6.90	4.48	3.06	2.17	1.60	1.21	0.93	0.73	0.59	0.48	0.39	0.33	0.28	0.23	0.20
		L/300	36.60	21.42	13.88	8.09	4.83	3.10	2.09	1.47	1.07	0.80	0.62	0.49	0.39	0.32	0.26	0.22	0.18	0.16	0.13
0.80		SGN	41.36	23.62	15.26	10.73	7.98	6.18	4.93	4.03	3.36	2.84	2.43	2.09	1.80	1.57	1.38	1.23	1.10	0.99	0.89
	16.57	L/150	41.36	23.62	15.26	10.73	7.98	6.18	4.29	3.07	2.26	1.72	1.32	1.04	0.83	0.68	0.56	0.47	0.39	0.33	0.29
	18.01	L/200	41.36	23.62	15.26	10.73	7.49	4.86	3.31	2.35	1.71	1.29	0.99	0.78	0.62	0.51	0.42	0.35	0.29	0.25	0.21
		L/300	41.36	23.62	15.26	8.81	5.23	3.32	2.23	1.56	1.14	0.86	0.66	0.52	0.42	0.34	0.28	0.23	0.20	0.17	0.14
0.88		SGN	48.98	27.20	17.51	12.28	9.12	7.05	5.61	4.58	3.81	3.22	2.74	2.34	2.02	1.76	1.55	1.38	1.23	1.10	1.00
	18.75	L/150	48.98	27.20	17.51	12.28	9.12	7.05	4.83	3.44	2.51	1.89	1.45	1.14	0.92	0.74	0.61	0.51	0.43	0.37	0.31
	19.81	L/200	48.98	27.20	17.51	12.28	8.46	5.48	3.67	2.58	1.88	1.42	1.09	0.86	0.69	0.56	0.46	0.38	0.32	0.28	0.24
		L/300	48.98	27.20	17.51	9.94	5.79	3.65	2.45	1.72	1.26	0.94	0.73	0.57	0.46	0.37	0.31	0.26	0.22	0.18	0.16
1.00		SGN	59.50	32.83	21.04	14.70	10.86	8.38	6.67	5.44	4.52	3.80	3.20	2.73	2.36	2.06	1.81	1.60	1.43	1.29	1.16
	22.07	L/150	59.50	32.83	21.04	14.70	10.86	8.28	5.57	3.91	2.85	2.14	1.65	1.30	1.04	0.85	0.70	0.58	0.49	0.42	0.36
	22.51	L/200	59.50	32.83	21.04	14.70	9.87	6.22	4.17	2.93	2.14	1.61	1.24	0.97	0.78	0.63	0.52	0.44	0.37	0.31	0.27
		L/300	59.50	32.83	21.04	11.33	6.58	4.15	2.78	1.96	1.43	1.07	0.83	0.65	0.52	0.42	0.35	0.29	0.25	0.21	0.18

S320 GD

T-35		Pozytyw																			
Liczba przęseł:		**1**	**podparcie 40 - 40**																		
Grubość	*Jx [cm4]*	*Przypadek*	*0.50*	*0.75*	*1.00*	*1.25*	*1.50*	*1.75*	*2.00*	*2.25*	*2.50*	*2.75*	*3.00*	*3.25*	*3.50*	*3.75*	*4.00*	*4.25*	*4.50*	*4.75*	*5.00*
0.50	min/max	SGN	13.52	9.01	6.76	5.41	4.31	3.17	2.43	1.92	1.55	1.28	1.08	0.92	0.79	0.69	0.61	0.54	0.48	0.43	0.39
	9.02	L/150	13.52	9.01	6.76	4.94	3.12	2.04	1.38	0.98	0.72	0.54	0.42	0.33	0.27	0.22	0.18	0.15	0.13	0.11	0.09
	11.15	L/200	13.52	9.01	6.74	4.11	2.45	1.56	1.05	0.75	0.55	0.41	0.32	0.25	0.20	0.17	0.14	0.11	0.10	0.08	0.07
		L/300	13.52	9.01	5.28	2.85	1.68	1.07	0.72	0.51	0.37	0.28	0.22	0.17	0.14	0.11	0.09	0.08	0.06	0.06	0.05
0.60		SGN	19.16	12.77	9.58	7.66	5.48	4.03	3.09	2.44	1.98	1.63	1.37	1.17	1.01	0.88	0.77	0.68	0.61	0.55	0.49
	12.19	L/150	19.16	12.77	9.58	6.63	3.98	2.53	1.72	1.21	0.89	0.67	0.52	0.41	0.33	0.27	0.22	0.18	0.16	0.13	0.11
	13.51	L/200	19.16	12.77	9.16	5.18	3.04	1.94	1.31	0.92	0.68	0.51	0.39	0.31	0.25	0.20	0.17	0.14	0.12	0.10	0.09
		L/300	19.16	12.77	6.75	3.55	2.08	1.32	0.88	0.62	0.45	0.34	0.26	0.21	0.17	0.13	0.11	0.09	0.08	0.07	0.06
0.63		SGN	21.02	14.02	10.51	8.41	5.85	4.30	3.29	2.60	2.11	1.74	1.46	1.25	1.08	0.94	0.82	0.73	0.65	0.58	0.53
	13.17	L/150	21.02	14.02	10.51	7.11	4.22	2.69	1.82	1.29	0.94	0.71	0.55	0.43	0.35	0.28	0.23	0.19	0.16	0.14	0.12
	14.18	L/200	21.02	14.02	9.92	5.50	3.23	2.05	1.38	0.98	0.71	0.54	0.41	0.33	0.26	0.21	0.17	0.15	0.12	0.10	0.09
		L/300	21.02	14.02	7.17	3.76	2.20	1.39	0.93	0.65	0.48	0.36	0.28	0.22	0.17	0.14	0.12	0.10	0.08	0.07	0.06
0.70		SGN	25.69	17.12	12.84	9.66	6.71	4.93	3.77	2.98	2.41	1.99	1.67	1.43	1.23	1.07	0.94	0.83	0.74	0.67	0.60
	15.10	L/150	25.69	17.12	12.84	8.13	4.78	3.04	2.06	1.45	1.06	0.79	0.61	0.48	0.39	0.31	0.26	0.22	0.18	0.15	0.13
	15.76	L/200	25.69	17.12	11.84	6.23	3.65	2.31	1.55	1.09	0.79	0.60	0.46	0.36	0.29	0.24	0.19	0.16	0.14	0.12	0.10
		L/300	25.69	17.12	8.16	4.22	2.44	1.54	1.03	0.73	0.53	0.40	0.31	0.24	0.19	0.16	0.13	0.11	0.09	0.08	0.07
0.75		SGN	29.28	19.52	14.64	10.53	7.32	5.38	4.12	3.25	2.64	2.18	1.83	1.56	1.35	1.17	1.03	0.91	0.81	0.73	0.66
	16.39	L/150	29.28	19.52	14.64	8.83	5.19	3.30	2.21	1.55	1.13	0.85	0.66	0.52	0.41	0.34	0.28	0.23	0.19	0.17	0.14
	16.88	L/200	29.28	19.52	12.94	6.75	3.93	2.47	1.66	1.17	0.85	0.64	0.49	0.39	0.31	0.25	0.21	0.17	0.15	0.12	0.11
		L/300	29.28	19.52	8.80	4.52	2.62	1.65	1.11	0.78	0.57	0.43	0.33	0.26	0.21	0.17	0.14	0.12	0.10	0.08	0.07
0.80		SGN	33.09	22.06	16.54	11.42	7.94	5.83	4.47	3.53	2.86	2.36	1.99	1.69	1.46	1.27	1.12	0.99	0.88	0.79	0.72
	17.68	L/150	33.09	22.06	16.54	9.52	5.58	3.52	2.36	1.66	1.21	0.91	0.70	0.55	0.44	0.36	0.30	0.25	0.21	0.18	0.15
	18.01	L/200	33.09	22.06	14.00	7.23	4.19	2.64	1.77	1.24	0.91	0.68	0.52	0.41	0.33	0.27	0.22	0.18	0.16	0.13	0.11
		L/300	33.09	21.55	9.39	4.82	2.79	1.76	1.18	0.83	0.60	0.45	0.35	0.28	0.22	0.18	0.15	0.12	0.10	0.09	0.08
0.88		SGN	39.63	26.42	19.81	12.84	8.92	6.55	5.02	3.97	3.21	2.66	2.23	1.90	1.64	1.43	1.26	1.11	0.99	0.89	0.80
	19.73	L/150	39.63	26.42	19.81	10.60	6.14	3.87	2.59	1.82	1.33	1.00	0.77	0.61	0.48	0.39	0.32	0.27	0.23	0.19	0.17
	19.81	L/200	39.63	26.42	15.50	7.95	4.61	2.90	1.95	1.37	1.00	0.75	0.58	0.45	0.36	0.30	0.24	0.20	0.17	0.15	0.12
		L/300	39.63	24.36	10.33	5.30	3.07	1.94	1.30	0.91	0.66	0.50	0.38	0.30	0.24	0.20	0.16	0.14	0.11	0.10	0.08
1.00		SGN	50.46	33.64	23.32	14.89	10.36	7.61	5.83	4.61	3.74	3.09	2.59	2.21	1.91	1.66	1.46	1.29	1.15	1.04	0.93
	22.42	L/150	50.46	33.64	23.32	12.05	6.98	4.40	2.95	2.07	1.51	1.14	0.87	0.69	0.55	0.45	0.37	0.31	0.26	0.22	0.19
	22.51	L/200	50.46	33.64	17.61	9.04	5.24	3.30	2.21	1.55	1.13	0.85	0.66	0.52	0.41	0.34	0.28	0.23	0.19	0.17	0.14
		L/300	50.46	27.69	11.74	6.02	3.49	2.20	1.47	1.04	0.76	0.57	0.44	0.34	0.28	0.22	0.18	0.15	0.13	0.11	0.09
Liczba przęseł:		**2**	**podparcie 40 - 120 - 40**																		
Grubość	*Jx [cm4]*	*Przypadek*	*0.50*	*0.75*	*1.00*	*1.25*	*1.50*	*1.75*	*2.00*	*2.25*	*2.50*	*2.75*	*3.00*	*3.25*	*3.50*	*3.75*	*4.00*	*4.25*	*4.50*	*4.75*	*5.00*
0.50	min/max	SGN	16.36	9.00	5.72	3.96	2.92	2.24	1.78	1.45	1.18	0.98	0.82	0.70	0.60	0.53	0.46	0.41	0.37	0.33	0.30
	9.02	L/150	16.36	9.00	5.72	3.96	2.92	2.24	1.78	1.45	1.18	0.98	0.82	0.70	0.60	0.51	0.43	0.36	0.30	0.26	0.22
	11.15	L/200	16.36	9.00	5.72	3.96	2.92	2.24	1.78	1.45	1.18	0.98	0.76	0.60	0.48	0.40	0.33	0.27	0.23	0.20	0.17
		L/300	16.36	9.00	5.72	3.96	2.92	2.24	1.69	1.21	0.89	0.67	0.52	0.41	0.33	0.27	0.22	0.19	0.16	0.13	0.11
0.60		SGN	22.16	12.13	7.73	5.38	3.96	3.05	2.42	1.96	1.60	1.32	1.12	0.95	0.82	0.72	0.63	0.56	0.50	0.45	0.41
	12.19	L/150	22.16	12.13	7.73	5.38	3.96	3.05	2.42	1.96	1.60	1.32	1.12	0.95	0.78	0.64	0.53	0.44	0.37	0.32	0.27
	13.51	L/200	22.16	12.13	7.73	5.38	3.96	3.05	2.42	1.96	1.60	1.21	0.94	0.74	0.60	0.48	0.40	0.33	0.28	0.24	0.20
		L/300	22.16	12.13	7.73	5.38	3.96	3.05	2.11	1.49	1.09	0.82	0.63	0.50	0.40	0.32	0.27	0.22	0.19	0.16	0.14
0.63		SGN	24.03	13.14	8.37	5.81	4.28	3.29	2.61	2.11	1.72	1.43	1.20	1.03	0.89	0.78	0.68	0.61	0.54	0.49	0.44
	13.17	L/150	24.03	13.14	8.37	5.81	4.28	3.29	2.61	2.11	1.72	1.43	1.20	1.03	0.83	0.68	0.56	0.47	0.39	0.33	0.29
	14.18	L/200	24.03	13.14	8.37	5.81	4.28	3.29	2.61	2.11	1.70	1.29	0.99	0.78	0.63	0.51	0.42	0.35	0.29	0.25	0.21
		L/300	24.03	13.14	8.37	5.81	4.28	3.29	2.23	1.57	1.14	0.86	0.66	0.52	0.42	0.34	0.28	0.23	0.20	0.17	0.14
0.70		SGN	28.61	15.61	9.92	6.89	5.07	3.89	3.09	2.49	2.02	1.68	1.41	1.21	1.04	0.91	0.80	0.71	0.64	0.57	0.52
	15.10	L/150	28.61	15.61	9.92	6.89	5.07	3.89	3.09	2.49	2.02	1.68	1.41	1.16	0.93	0.75	0.62	0.52	0.44	0.37	0.32
	15.76	L/200	28.61	15.61	9.92	6.89	5.07	3.89	3.09	2.49	1.91	1.43	1.10	0.87	0.70	0.57	0.47	0.39	0.33	0.28	0.24
		L/300	28.61	15.61	9.92	6.89	5.07	3.70	2.48	1.74	1.27	0.95	0.74	0.58	0.46	0.38	0.31	0.26	0.22	0.19	0.16
0.75		SGN	32.07	17.47	11.09	7.69	5.66	4.34	3.44	2.76	2.25	1.86	1.57	1.34	1.16	1.01	0.89	0.79	0.71	0.64	0.57
	16.39	L/150	32.07	17.47	11.09	7.69	5.66	4.34	3.44	2.76	2.25	1.86	1.57	1.24	0.99	0.81	0.67	0.56	0.47	0.40	0.34
	16.88	L/200	32.07	17.47	11.09	7.69	5.66	4.34	3.44	2.76	2.04	1.53	1.18	0.93	0.74	0.61	0.50	0.42	0.35	0.30	0.26
		L/300	32.07	17.47	11.09	7.69	5.66	3.96	2.66	1.87	1.36	1.02	0.79	0.62	0.50	0.40	0.33	0.28	0.23	0.20	0.17
0.80		SGN	35.67	19.40	12.30	8.53	6.27	4.81	3.81	3.05	2.48	2.06	1.73	1.48	1.28	1.12	0.98	0.87	0.78	0.70	0.63
	17.68	L/150	35.67	19.40	12.30	8.53	6.27	4.81	3.81	3.05	2.48	2.06	1.68	1.32	1.06	0.86	0.71	0.59	0.50	0.42	0.36
	18.01	L/200	35.67	19.40	12.30	8.53	6.27	4.81	3.81	2.99	2.18	1.64	1.26	0.99	0.79	0.65	0.53	0.44	0.37	0.32	0.27
		L/300	35.67	19.40	12.30	8.53	6.27	4.23	2.83	1.99	1.45	1.09	0.84	0.66	0.53	0.43	0.35	0.30	0.25	0.21	0.18
0.88		SGN	41.70	22.64	14.34	9.93	7.30	5.59	4.43	3.53	2.87	2.38	2.01	1.71	1.48	1.29	1.14	1.01	0.90	0.81	0.73
	19.73	L/150	41.70	22.64	14.34	9.93	7.30	5.59	4.43	3.53	2.87	2.38	1.85	1.46	1.17	0.95	0.78	0.65	0.55	0.47	0.40
	19.81	L/200	41.70	22.64	14.34	9.93	7.30	5.59	4.43	3.29	2.40	1.80	1.39	1.09	0.87	0.71	0.59	0.49	0.41	0.35	0.30
		L/300	41.70	22.64	14.34	9.93	7.30	4.65	3.12	2.19	1.60	1.20	0.92	0.73	0.58	0.47	0.39	0.33	0.27	0.23	0.20
1.00		SGN	51.35	27.80	17.56	12.15	8.92	6.83	5.39	4.28	3.48	2.89	2.43	2.08	1.80	1.57	1.38	1.23	1.09	0.98	0.89
	22.42	L/150	51.35	27.80	17.56	12.15	8.92	6.83	5.39	4.28	3.48	2.73	2.10	1.65	1.32	1.08	0.89	0.74	0.62	0.53	0.45
	22.51	L/200	51.35	27.80	17.56	12.15	8.92	6.83	5.31	3.73	2.72	2.05	1.58	1.24	0.99	0.81	0.67	0.56	0.47	0.40	0.34
		L/300	51.35	27.80	17.56	12.15	8.38	5.28	3.54	2.49	1.82	1.36	1.05	0.83	0.66	0.54	0.44	0.37	0.31	0.27	0.23
Liczba przęseł:		**3**	**podparcie 40 - 120 - 120 - 40**																		
Grubość	*Jx [cm4]*	*Przypadek*	*0.50*	*0.75*	*1.00*	*1.25*	*1.50*	*1.75*	*2.00*	*2.25*	*2.50*	*2.75*	*3.00*	*3.25*	*3.50*	*3.75*	*4.00*	*4.25*	*4.50*	*4.75*	*5.00*
0.50	min/max	SGN	16.90	10.77	6.89	4.80	3.55	2.73	2.17	1.77	1.47	1.22	1.03	0.87	0.75	0.66	0.58	0.51	0.46	0.41	0.37
	9.02	L/150	16.90	10.77	6.89	4.80	3.55	2.73	2.17	1.74	1.32	1.00	0.78	0.62	0.50	0.41	0.34	0.28	0.24	0.20	0.17
	11.15	L/200	16.90	10.77	6.89	4.80	3.55	2.73	1.94	1.38	1.02	0.77	0.60	0.47	0.38	0.31	0.26	0.21	0.18	0.15	0.13
		L/300	16.90	10.77	6.89	4.80	3.06	1.96	1.33	0.95	0.70	0.53	0.41	0.32	0.26	0.21	0.17	0.15	0.12	0.10	0.09
0.60		SGN	23.95	14.53	9.31	6.51	4.82	3.71	2.95	2.40	1.99	1.65	1.39	1.19	1.03	0.90	0.79	0.70	0.63	0.56	0.51
	12.19	L/150	23.95	14.53	9.31	6.51	4.82	3.71	2.95	2.24	1.65	1.25	0.97	0.77	0.62	0.50	0.42	0.35	0.29	0.25	0.21
	13.51	L/200	23.95	14.53	9.31	6.51	4.82	3.55	2.42	1.72	1.26	0.95	0.74	0.58	0.47	0.38	0.31	0.26	0.22	0.19	0.16
		L/300	23.95	14.53	9.31	6.45	3.83	2.45	1.66	1.17	0.86	0.64	0.50	0.39	0.31	0.25	0.21	0.17	0.15	0.13	0.11
0.63		SGN	26.28	15.74	10.08	7.04	5.21	4.01	3.19	2.60	2.15	1.78	1.50	1.28	1.11	0.97	0.85	0.76	0.68	0.61	0.55
	13.17	L/150	26.28	15.74	10.08	7.04	5.21	4.01	3.19	2.37	1.75	1.33	1.03	0.81	0.65	0.53	0.44	0.37	0.31	0.26	0.23
	14.18	L/200	26.28	15.74	10.08	7.04	5.21	3.77	2.57	1.82	1.34	1.01	0.78	0.61	0.49	0.40	0.33	0.28	0.23	0.20	0.17
		L/300	26.28	15.74	10.08	6.84	4.06	2.59	1.75	1.23	0.90	0.68	0.52	0.41	0.33	0.27	0.22	0.18	0.15	0.13	0.11
0.70		SGN	32.11	18.71	11.96	8.34	6.17	4.75	3.77	3.07	2.52	2.09	1.76	1.51	1.30	1.14	1.00	0.89	0.79	0.71	0.65
	15.10	L/150	32.11	18.71	11.96	8.34	6.17	4.75	3.77	2.70	1.99	1.50	1.16	0.91	0.73	0.59	0.49	0.41	0.34	0.29	0.25
	15.76	L/200	32.11	18.71	11.96	8.34	6.17	4.29	2.91	2.06	1.50	1.13	0.87	0.68	0.55	0.44	0.37	0.31	0.26	0.22	0.19
		L/300	32.11	18.71	11.96	7.78	4.61	2.91	1.95	1.37	1.00	0.75	0.58	0.46	0.36	0.30	0.24	0.20	0.17	0.15	0.13
0.75		SGN	36.60	20.95	13.38	9.32	6.88	5.30	4.21	3.42	2.80	2.33	1.96	1.68	1.45	1.26	1.11	0.99	0.88	0.79	0.72
	16.39	L/150	36.60	20.95	13.38	9.32	6.88	5.30	4.12	2.93	2.14	1.61	1.24	0.98	0.78	0.64	0.52	0.44	0.37	0.31	0.27
	16.88	L/200	36.60	20.95	13.38	9.32	6.88	4.65	3.13	2.20	1.61	1.21	0.93	0.73	0.59	0.48	0.39	0.33	0.28	0.23	0.20
		L/300	36.60	20.95	13.38	8.47	4.94	3.12	2.09	1.47	1.07	0.80	0.62	0.49	0.39	0.32	0.26	0.22	0.18	0.16	0.13
0.80		SGN	41.36	23.27	14.85	10.34	7.63	5.87	4.66	3.79	3.10	2.57	2.16	1.85	1.60	1.40	1.23	1.09	0.97	0.88	0.79
	17.68	L/150	41.36	23.27	14.85	10.34	7.63	5.87	4.44	3.13	2.28	1.72	1.32	1.04	0.83	0.68	0.56	0.47	0.39	0.33	0.29
	18.01	L/200	41.36	23.27	14.85	10.34	7.63	4.99	3.34	2.35	1.71	1.29	0.99	0.78	0.62	0.51	0.42	0.35	0.29	0.25	0.21
		L/300	41.36	23.27	14.85	9.09	5.27	3.32	2.23	1.57	1.14	0.86	0.66	0.52	0.42	0.34	0.28	0.23	0.20	0.17	0.14
0.88		SGN	49.53	27.17	17.31	12.04	8.88	6.83	5.41	4.40	3.58	2.97	2.50	2.14	1.85	1.61	1.42	1.26	1.13	1.01	0.92
	19.73	L/150	49.53	27.17	17.31	12.04	8.88	6.83	4.90	3.45	2.51	1.89	1.45	1.14	0.92	0.75	0.61	0.51	0.43	0.37	0.31
	19.81	L/200	49.53	27.17	17.31	12.04	8.70	5.48	3.68	2.58	1.88	1.42	1.09	0.86	0.69	0.56	0.46	0.38	0.32	0.28	0.24
		L/300	49.53	27.17	17.31	10.00	5.80	3.66	2.45	1.72	1.26	0.94	0.73	0.57	0.46	0.37	0.31	0.26	0.22	0.18	0.16
1.00		SGN	61.11	33.38	21.22	14.74	10.86	8.34	6.61	5.34	4.34	3.60	3.04	2.59	2.24	1.96	1.72	1.53	1.37	1.23	1.11
	22.42	L/150	61.11	33.38	21.22	14.74	10.86	8.31	5.57	3.91	2.85	2.15	1.65	1.30	1.04	0.85	0.70	0.58	0.49	0.42	0.36
	22.51	L/200	61.11	33.38	21.22	14.74	9.89	6.23	4.18	2.94	2.14	1.61	1.24	0.98	0.78	0.64	0.52	0.44	0.37	0.31	0.27
		L/300	61.11	33.38	21.22	11.37	6.59	4.15	2.79	1.96	1.43	1.07	0.83	0.65	0.52	0.42	0.35	0.29	0.25	0.21	0.18

S320 GD

T-35		Negatyw																			
Liczba przęseł:		**1**	**podparcie 40 - 40**																		
Grubość	*Jx [cm4]*	*Przypadek*	*0.50*	*0.75*	*1.00*	*1.25*	*1.50*	*1.75*	*2.00*	*2.25*	*2.50*	*2.75*	*3.00*	*3.25*	*3.50*	*3.75*	*4.00*	*4.25*	*4.50*	*4.75*	*5.00*
0.50	min/max	SGN	13.52	9.01	6.76	4.77	3.32	2.44	1.87	1.47	1.19	0.99	0.83	0.71	0.61	0.53	0.47	0.41	0.37	0.33	0.30
	8.69	L/150	13.52	9.01	6.76	4.67	2.82	1.83	1.25	0.89	0.65	0.50	0.38	0.30	0.25	0.20	0.17	0.14	0.12	0.10	0.09
	10.45	L/200	13.52	9.01	6.76	3.74	2.21	1.42	0.96	0.68	0.50	0.38	0.30	0.23	0.19	0.15	0.13	0.11	0.09	0.08	0.07
		L/300	13.52	9.01	4.93	2.60	1.53	0.98	0.66	0.47	0.35	0.26	0.20	0.16	0.13	0.11	0.09	0.07	0.06	0.05	0.04
0.60		SGN	19.16	12.77	9.58	6.56	4.56	3.35	2.57	2.03	1.64	1.36	1.14	0.97	0.84	0.73	0.64	0.57	0.51	0.46	0.41
	11.34	L/150	19.16	12.77	9.58	6.09	3.64	2.33	1.59	1.13	0.83	0.63	0.49	0.39	0.31	0.25	0.21	0.18	0.15	0.13	0.11
	13.19	L/200	19.16	12.77	8.96	4.77	2.82	1.80	1.22	0.87	0.64	0.48	0.37	0.30	0.24	0.19	0.16	0.13	0.11	0.10	0.08
		L/300	19.16	12.77	6.31	3.31	1.95	1.24	0.84	0.60	0.44	0.33	0.26	0.20	0.16	0.13	0.11	0.09	0.08	0.07	0.06
0.63		SGN	21.02	14.02	10.51	7.07	4.91	3.61	2.77	2.19	1.77	1.46	1.23	1.05	0.90	0.79	0.69	0.61	0.55	0.49	0.44
	12.10	L/150	21.02	14.02	10.51	6.50	3.89	2.49	1.69	1.20	0.88	0.67	0.52	0.41	0.33	0.27	0.22	0.19	0.16	0.14	0.12
	14.02	L/200	21.02	14.02	9.61	5.08	3.00	1.92	1.30	0.92	0.68	0.51	0.40	0.32	0.25	0.21	0.17	0.14	0.12	0.10	0.09
		L/300	21.02	14.02	6.72	3.53	2.08	1.32	0.90	0.63	0.47	0.35	0.27	0.22	0.17	0.14	0.12	0.10	0.08	0.07	0.06
0.70		SGN	25.69	17.12	12.84	8.31	5.78	4.24	3.25	2.57	2.08	1.72	1.45	1.23	1.06	0.93	0.81	0.72	0.64	0.58	0.52
	13.90	L/150	25.69	17.12	12.84	7.47	4.46	2.86	1.94	1.38	1.01	0.77	0.60	0.47	0.38	0.31	0.26	0.21	0.18	0.15	0.13
	15.76	L/200	25.69	17.12	11.05	5.84	3.44	2.20	1.49	1.06	0.78	0.59	0.46	0.36	0.29	0.24	0.19	0.16	0.14	0.12	0.10
		L/300	25.69	16.93	7.71	4.04	2.37	1.51	1.02	0.72	0.53	0.40	0.31	0.24	0.19	0.16	0.13	0.11	0.09	0.08	0.07
0.75		SGN	29.28	19.52	14.42	9.24	6.42	4.72	3.61	2.85	2.31	1.91	1.61	1.37	1.18	1.03	0.90	0.80	0.71	0.64	0.58
	15.23	L/150	29.28	19.52	14.42	8.23	4.88	3.13	2.12	1.51	1.11	0.84	0.65	0.51	0.41	0.34	0.28	0.23	0.19	0.17	0.14
	16.88	L/200	29.28	19.52	12.10	6.39	3.76	2.40	1.63	1.15	0.85	0.64	0.49	0.39	0.31	0.25	0.21	0.17	0.15	0.12	0.11
		L/300	29.28	18.59	8.43	4.41	2.59	1.65	1.11	0.78	0.57	0.43	0.33	0.26	0.21	0.17	0.14	0.12	0.10	0.08	0.07
0.80		SGN	33.09	22.06	15.91	10.20	7.08	5.21	3.99	3.15	2.55	2.11	1.77	1.51	1.30	1.14	1.00	0.88	0.79	0.71	0.64
	16.57	L/150	33.09	22.06	15.91	8.95	5.31	3.40	2.30	1.63	1.20	0.91	0.70	0.55	0.44	0.36	0.30	0.25	0.21	0.18	0.15
	18.01	L/200	33.09	22.06	13.16	6.94	4.09	2.61	1.77	1.24	0.91	0.68	0.52	0.41	0.33	0.27	0.22	0.18	0.16	0.13	0.11
		L/300	33.09	20.48	9.15	4.78	2.79	1.76	1.18	0.83	0.60	0.45	0.35	0.28	0.22	0.18	0.15	0.12	0.10	0.09	0.08
0.88		SGN	39.63	26.42	18.40	11.79	8.19	6.02	4.61	3.64	2.95	2.44	2.05	1.75	1.51	1.31	1.15	1.02	0.91	0.82	0.74
	18.75	L/150	39.63	26.42	18.40	10.13	6.00	3.83	2.59	1.82	1.33	1.00	0.77	0.61	0.48	0.39	0.32	0.27	0.23	0.19	0.17
	19.81	L/200	39.63	26.42	14.95	7.83	4.60	2.90	1.94	1.37	1.00	0.75	0.58	0.45	0.36	0.30	0.24	0.20	0.17	0.15	0.12
		L/300	39.63	23.35	10.30	5.29	3.07	1.93	1.30	0.91	0.66	0.50	0.38	0.30	0.24	0.20	0.16	0.14	0.11	0.10	0.08
1.00		SGN	50.46	33.64	22.30	14.29	9.93	7.30	5.59	4.42	3.58	2.96	2.48	2.12	1.83	1.59	1.40	1.24	1.10	0.99	0.89
	22.07	L/150	50.46	33.64	22.30	11.92	6.97	4.40	2.95	2.07	1.51	1.13	0.87	0.69	0.55	0.45	0.37	0.31	0.26	0.22	0.19
	22.51	L/200	50.46	33.64	17.56	9.02	5.23	3.30	2.21	1.55	1.13	0.85	0.66	0.52	0.41	0.34	0.28	0.23	0.19	0.17	0.14
		L/300	50.46	27.56	11.71	6.01	3.49	2.20	1.47	1.04	0.75	0.57	0.44	0.34	0.28	0.22	0.18	0.15	0.13	0.11	0.09
Liczba przęseł:		**2**	**podparcie 40 - 120 - 40**																		
Grubość	*Jx [cm4]*	*Przypadek*	*0.50*	*0.75*	*1.00*	*1.25*	*1.50*	*1.75*	*2.00*	*2.25*	*2.50*	*2.75*	*3.00*	*3.25*	*3.50*	*3.75*	*4.00*	*4.25*	*4.50*	*4.75*	*5.00*
0.50	min/max	SGN	18.03	10.17	6.65	4.70	3.49	2.70	2.15	1.76	1.46	1.24	1.06	0.90	0.78	0.68	0.60	0.53	0.48	0.43	0.39
	8.69	L/150	18.03	10.17	6.65	4.70	3.49	2.70	2.15	1.76	1.46	1.20	0.94	0.74	0.60	0.49	0.41	0.34	0.29	0.25	0.21
	10.45	L/200	18.03	10.17	6.65	4.70	3.49	2.70	2.15	1.65	1.22	0.93	0.73	0.58	0.46	0.38	0.32	0.26	0.22	0.19	0.16
		L/300	18.03	10.17	6.65	4.70	3.49	2.36	1.62	1.16	0.85	0.65	0.50	0.40	0.32	0.26	0.22	0.18	0.15	0.13	0.11
0.60		SGN	24.85	13.74	8.82	6.17	4.57	3.53	2.81	2.29	1.90	1.60	1.35	1.15	0.99	0.87	0.76	0.68	0.61	0.54	0.49
	11.34	L/150	24.85	13.74	8.82	6.17	4.57	3.53	2.81	2.29	1.90	1.52	1.18	0.94	0.76	0.62	0.52	0.43	0.37	0.31	0.27
	13.19	L/200	24.85	13.74	8.82	6.17	4.57	3.53	2.81	2.08	1.55	1.18	0.92	0.73	0.58	0.48	0.40	0.33	0.28	0.24	0.20
		L/300	24.85	13.74	8.82	6.17	4.57	2.99	2.05	1.46	1.07	0.81	0.63	0.50	0.40	0.32	0.27	0.22	0.19	0.16	0.14
0.63		SGN	26.85	14.81	9.49	6.63	4.91	3.78	3.01	2.45	2.03	1.71	1.44	1.23	1.06	0.93	0.81	0.72	0.65	0.58	0.52
	12.10	L/150	26.85	14.81	9.49	6.63	4.91	3.78	3.01	2.45	2.03	1.61	1.26	1.00	0.81	0.66	0.55	0.46	0.39	0.33	0.29
	14.02	L/200	26.85	14.81	9.49	6.63	4.91	3.78	3.01	2.22	1.65	1.25	0.97	0.77	0.62	0.51	0.42	0.35	0.29	0.25	0.21
		L/300	26.85	14.81	9.49	6.63	4.91	3.18	2.18	1.55	1.14	0.86	0.66	0.52	0.42	0.34	0.28	0.23	0.20	0.17	0.14
0.70		SGN	31.68	17.38	11.10	7.74	5.71	4.40	3.49	2.84	2.36	1.96	1.65	1.41	1.22	1.06	0.94	0.83	0.74	0.67	0.60
	13.90	L/150	31.68	17.38	11.10	7.74	5.71	4.40	3.49	2.84	2.36	1.84	1.44	1.14	0.92	0.75	0.62	0.52	0.44	0.37	0.32
	15.76	L/200	31.68	17.38	11.10	7.74	5.71	4.40	3.49	2.55	1.88	1.43	1.10	0.87	0.69	0.57	0.47	0.39	0.33	0.28	0.24
		L/300	31.68	17.38	11.10	7.74	5.62	3.63	2.48	1.74	1.27	0.95	0.74	0.58	0.46	0.38	0.31	0.26	0.22	0.19	0.16
0.75		SGN	35.26	19.30	12.30	8.56	6.31	4.85	3.85	3.13	2.58	2.14	1.80	1.54	1.33	1.16	1.02	0.90	0.81	0.73	0.66
	15.23	L/150	35.26	19.30	12.30	8.56	6.31	4.85	3.85	3.13	2.58	2.01	1.57	1.24	0.99	0.81	0.67	0.56	0.47	0.40	0.34
	16.88	L/200	35.26	19.30	12.30	8.56	6.31	4.85	3.85	2.78	2.04	1.53	1.18	0.93	0.74	0.61	0.50	0.42	0.35	0.30	0.26
		L/300	35.26	19.30	12.30	8.56	6.14	3.96	2.65	1.86	1.36	1.02	0.79	0.62	0.50	0.40	0.33	0.28	0.23	0.20	0.17
0.80		SGN	38.94	21.22	13.48	9.36	6.90	5.30	4.20	3.42	2.80	2.32	1.96	1.67	1.44	1.26	1.11	0.98	0.88	0.79	0.71
	16.57	L/150	38.94	21.22	13.48	9.36	6.90	5.30	4.20	3.42	2.80	2.18	1.68	1.32	1.06	0.86	0.71	0.59	0.50	0.42	0.36
	18.01	L/200	38.94	21.22	13.48	9.36	6.90	5.30	4.20	2.98	2.18	1.64	1.26	0.99	0.79	0.65	0.53	0.44	0.37	0.32	0.27
		L/300	38.94	21.22	13.48	9.36	6.65	4.22	2.83	1.99	1.45	1.09	0.84	0.66	0.53	0.43	0.35	0.30	0.25	0.21	0.18
0.88		SGN	44.88	24.34	15.42	10.68	7.85	6.03	4.77	3.87	3.15	2.61	2.20	1.88	1.62	1.41	1.24	1.10	0.98	0.88	0.80
	18.75	L/150	44.88	24.34	15.42	10.68	7.85	6.03	4.77	3.87	3.15	2.40	1.85	1.45	1.16	0.95	0.78	0.65	0.55	0.47	0.40
	19.81	L/200	44.88	24.34	15.42	10.68	7.85	6.03	4.67	3.28	2.39	1.80	1.39	1.09	0.87	0.71	0.59	0.49	0.41	0.35	0.30
		L/300	44.88	24.34	15.42	10.68	7.36	4.64	3.11	2.19	1.60	1.20	0.92	0.73	0.58	0.47	0.39	0.33	0.27	0.23	0.20
1.00		SGN	54.22	29.23	18.43	12.73	9.32	7.14	5.65	4.52	3.67	3.04	2.56	2.18	1.89	1.65	1.45	1.28	1.15	1.03	0.93
	22.07	L/150	54.22	29.23	18.43	12.73	9.32	7.14	5.65	4.52	3.63	2.73	2.10	1.65	1.32	1.08	0.89	0.74	0.62	0.53	0.45
	22.51	L/200	54.22	29.23	18.43	12.73	9.32	7.14	5.31	3.73	2.72	2.04	1.58	1.24	0.99	0.81	0.67	0.56	0.47	0.40	0.34
		L/300	54.22	29.23	18.43	12.73	8.36	5.27	3.54	2.49	1.81	1.36	1.05	0.83	0.66	0.54	0.44	0.37	0.31	0.27	0.23
Liczba przęseł:		**3**	**podparcie 40 - 120 - 120 - 40**																		
Grubość	*Jx [cm4]*	*Przypadek*	*0.50*	*0.75*	*1.00*	*1.25*	*1.50*	*1.75*	*2.00*	*2.25*	*2.50*	*2.75*	*3.00*	*3.25*	*3.50*	*3.75*	*4.00*	*4.25*	*4.50*	*4.75*	*5.00*
0.50	min/max	SGN	16.90	11.27	7.96	5.66	4.22	3.27	2.62	2.14	1.79	1.51	1.30	1.13	0.98	0.85	0.75	0.66	0.59	0.53	0.48
	8.69	L/150	16.90	11.27	7.96	5.66	4.22	3.27	2.34	1.68	1.24	0.95	0.74	0.58	0.47	0.39	0.32	0.27	0.23	0.19	0.17
	10.45	L/200	16.90	11.27	7.96	5.66	4.08	2.66	1.82	1.30	0.96	0.73	0.57	0.45	0.36	0.30	0.24	0.21	0.17	0.15	0.13
		L/300	16.90	11.27	7.96	4.80	2.88	1.85	1.26	0.90	0.66	0.50	0.39	0.31	0.25	0.20	0.17	0.14	0.12	0.10	0.09
0.60		SGN	23.95	15.96	10.59	7.44	5.53	4.28	3.42	2.79	2.32	1.97	1.68	1.44	1.24	1.08	0.95	0.85	0.76	0.68	0.61
	11.34	L/150	23.95	15.96	10.59	7.44	5.53	4.28	2.97	2.13	1.58	1.20	0.93	0.74	0.59	0.49	0.40	0.34	0.29	0.24	0.21
	13.19	L/200	23.95	15.96	10.59	7.44	5.18	3.38	2.31	1.64	1.21	0.92	0.71	0.57	0.46	0.37	0.31	0.26	0.22	0.19	0.16
		L/300	23.95	15.96	10.59	6.13	3.65	2.34	1.60	1.13	0.83	0.63	0.49	0.39	0.31	0.25	0.21	0.17	0.15	0.13	0.11
0.63		SGN	26.28	17.52	11.40	8.00	5.95	4.60	3.66	2.99	2.49	2.10	1.79	1.53	1.32	1.16	1.02	0.90	0.81	0.72	0.65
	12.10	L/150	26.28	17.52	11.40	8.00	5.95	4.60	3.17	2.27	1.68	1.27	0.99	0.78	0.63	0.52	0.43	0.36	0.30	0.26	0.22
	14.02	L/200	26.28	17.52	11.40	8.00	5.53	3.60	2.46	1.75	1.29	0.98	0.76	0.60	0.48	0.40	0.33	0.27	0.23	0.20	0.17
		L/300	26.28	17.52	11.40	6.53	3.88	2.50	1.70	1.21	0.89	0.67	0.52	0.41	0.33	0.27	0.22	0.18	0.15	0.13	0.11
0.70		SGN	32.11	20.77	13.35	9.35	6.93	5.35	4.26	3.47	2.89	2.44	2.06	1.76	1.52	1.33	1.17	1.04	0.92	0.83	0.75
	13.90	L/150	32.11	20.77	13.35	9.35	6.93	5.28	3.63	2.60	1.92	1.45	1.13	0.89	0.72	0.59	0.49	0.41	0.34	0.29	0.25
	15.76	L/200	32.11	20.77	13.35	9.35	6.34	4.12	2.81	2.00	1.47	1.12	0.87	0.68	0.55	0.44	0.37	0.31	0.26	0.22	0.19
		L/300	32.11	20.77	13.35	7.48	4.44	2.85	1.94	1.37	1.00	0.75	0.58	0.45	0.36	0.30	0.24	0.20	0.17	0.15	0.13
0.75		SGN	36.60	23.08	14.80	10.35	7.66	5.91	4.70	3.83	3.18	2.67	2.25	1.92	1.66	1.45	1.27	1.13	1.01	0.91	0.82
	15.23	L/150	36.60	23.08	14.80	10.35	7.66	5.78	3.96	2.84	2.09	1.58	1.23	0.97	0.78	0.63	0.52	0.44	0.37	0.31	0.27
	16.88	L/200	36.60	23.08	14.80	10.35	6.93	4.50	3.07	2.18	1.60	1.21	0.93	0.73	0.59	0.48	0.39	0.33	0.28	0.23	0.20
		L/300	36.60	23.08	14.80	8.17	4.85	3.10	2.09	1.47	1.07	0.80	0.62	0.49	0.39	0.32	0.26	0.22	0.18	0.16	0.13
0.80		SGN	41.36	25.40	16.24	11.33	8.38	6.46	5.13	4.18	3.47	2.90	2.44	2.09	1.80	1.57	1.38	1.23	1.10	0.99	0.89
	16.57	L/150	41.36	25.40	16.24	11.33	8.38	6.28	4.30	3.08	2.26	1.72	1.32	1.04	0.83	0.68	0.56	0.47	0.39	0.33	0.29
	18.01	L/200	41.36	25.40	16.24	11.33	7.53	4.88	3.32	2.35	1.71	1.29	0.99	0.78	0.62	0.51	0.42	0.35	0.29	0.25	0.21
		L/300	41.36	25.40	16.24	8.87	5.25	3.32	2.23	1.56	1.14	0.86	0.66	0.52	0.42	0.34	0.28	0.23	0.20	0.17	0.14
0.88		SGN	49.53	29.17	18.59	12.94	9.55	7.35	5.83	4.74	3.93	3.26	2.74	2.34	2.02	1.76	1.55	1.38	1.23	1.10	1.00
	18.75	L/150	49.53	29.17	18.59	12.94	9.55	7.09	4.85	3.44	2.51	1.89	1.45	1.14	0.92	0.74	0.61	0.51	0.43	0.37	0.31
	19.81	L/200	49.53	29.17	18.59	12.94	8.53	5.48	3.67	2.58	1.88	1.42	1.09	0.86	0.69	0.56	0.46	0.38	0.32	0.28	0.24
		L/300	49.53	29.17	18.59	9.97	5.79	3.65	2.45	1.72	1.26	0.94	0.73	0.57	0.46	0.37	0.31	0.26	0.22	0.18	0.16
1.00		SGN	63.07	35.07	22.25	15.44	11.34	8.71	6.91	5.62	4.58	3.80	3.20	2.73	2.36	2.06	1.81	1.60	1.43	1.29	1.16
	22.07	L/150	63.07	35.07	22.25	15.44	11.34	8.30	5.57	3.91	2.85	2.14	1.65	1.30	1.04	0.85	0.70	0.58	0.49	0.42	0.36
	22.51	L/200	63.07	35.07	22.25	15.44	9.87	6.22	4.17	2.93	2.14	1.61	1.24	0.97	0.78	0.63	0.52	0.44	0.37	0.31	0.27
		L/300	63.07	35.07	21.98	11.33	6.58	4.15	2.78	1.96	1.43	1.07	0.83	0.65	0.52	0.42	0.35	0.29	0.25	0.21	0.18

S320 GD

T-35		Pozytyw																			
Liczba przęseł:		**1**	**podparcie 40 - 40**																		
Grubość	*Jx [cm4]*	*Przypadek*	*0.50*	*0.75*	*1.00*	*1.25*	*1.50*	*1.75*	*2.00*	*2.25*	*2.50*	*2.75*	*3.00*	*3.25*	*3.50*	*3.75*	*4.00*	*4.25*	*4.50*	*4.75*	*5.00*
0.50	min/max	SGN	13.52	9.01	6.76	5.41	4.31	3.17	2.43	1.92	1.55	1.28	1.08	0.92	0.79	0.69	0.61	0.54	0.48	0.43	0.39
	9.02	L/150	13.52	9.01	6.76	4.94	3.12	2.04	1.38	0.98	0.72	0.54	0.42	0.33	0.27	0.22	0.18	0.15	0.13	0.11	0.09
	11.15	L/200	13.52	9.01	6.74	4.11	2.45	1.56	1.05	0.75	0.55	0.41	0.32	0.25	0.20	0.17	0.14	0.11	0.10	0.08	0.07
		L/300	13.52	9.01	5.28	2.85	1.68	1.07	0.72	0.51	0.37	0.28	0.22	0.17	0.14	0.11	0.09	0.08	0.06	0.06	0.05
0.60		SGN	19.16	12.77	9.58	7.66	5.48	4.03	3.09	2.44	1.98	1.63	1.37	1.17	1.01	0.88	0.77	0.68	0.61	0.55	0.49
	12.19	L/150	19.16	12.77	9.58	6.63	3.98	2.53	1.72	1.21	0.89	0.67	0.52	0.41	0.33	0.27	0.22	0.18	0.16	0.13	0.11
	13.51	L/200	19.16	12.77	9.16	5.18	3.04	1.94	1.31	0.92	0.68	0.51	0.39	0.31	0.25	0.20	0.17	0.14	0.12	0.10	0.09
		L/300	19.16	12.77	6.75	3.55	2.08	1.32	0.88	0.62	0.45	0.34	0.26	0.21	0.17	0.13	0.11	0.09	0.08	0.07	0.06
0.63		SGN	21.02	14.02	10.51	8.41	5.85	4.30	3.29	2.60	2.11	1.74	1.46	1.25	1.08	0.94	0.82	0.73	0.65	0.58	0.53
	13.17	L/150	21.02	14.02	10.51	7.11	4.22	2.69	1.82	1.29	0.94	0.71	0.55	0.43	0.35	0.28	0.23	0.19	0.16	0.14	0.12
	14.18	L/200	21.02	14.02	9.92	5.50	3.23	2.05	1.38	0.98	0.71	0.54	0.41	0.33	0.26	0.21	0.17	0.15	0.12	0.10	0.09
		L/300	21.02	14.02	7.17	3.76	2.20	1.39	0.93	0.65	0.48	0.36	0.28	0.22	0.17	0.14	0.12	0.10	0.08	0.07	0.06
0.70		SGN	25.69	17.12	12.84	9.66	6.71	4.93	3.77	2.98	2.41	1.99	1.67	1.43	1.23	1.07	0.94	0.83	0.74	0.67	0.60
	15.10	L/150	25.69	17.12	12.84	8.13	4.78	3.04	2.06	1.45	1.06	0.79	0.61	0.48	0.39	0.31	0.26	0.22	0.18	0.15	0.13
	15.76	L/200	25.69	17.12	11.84	6.23	3.65	2.31	1.55	1.09	0.79	0.60	0.46	0.36	0.29	0.24	0.19	0.16	0.14	0.12	0.10
		L/300	25.69	17.12	8.16	4.22	2.44	1.54	1.03	0.73	0.53	0.40	0.31	0.24	0.19	0.16	0.13	0.11	0.09	0.08	0.07
0.75		SGN	29.28	19.52	14.64	10.53	7.32	5.38	4.12	3.25	2.64	2.18	1.83	1.56	1.35	1.17	1.03	0.91	0.81	0.73	0.66
	16.39	L/150	29.28	19.52	14.64	8.83	5.19	3.30	2.21	1.55	1.13	0.85	0.66	0.52	0.41	0.34	0.28	0.23	0.19	0.17	0.14
	16.88	L/200	29.28	19.52	12.94	6.75	3.93	2.47	1.66	1.17	0.85	0.64	0.49	0.39	0.31	0.25	0.21	0.17	0.15	0.12	0.11
		L/300	29.28	19.52	8.80	4.52	2.62	1.65	1.11	0.78	0.57	0.43	0.33	0.26	0.21	0.17	0.14	0.12	0.10	0.08	0.07
0.80		SGN	33.09	22.06	16.54	11.42	7.94	5.83	4.47	3.53	2.86	2.36	1.99	1.69	1.46	1.27	1.12	0.99	0.88	0.79	0.72
	17.68	L/150	33.09	22.06	16.54	9.52	5.58	3.52	2.36	1.66	1.21	0.91	0.70	0.55	0.44	0.36	0.30	0.25	0.21	0.18	0.15
	18.01	L/200	33.09	22.06	14.00	7.23	4.19	2.64	1.77	1.24	0.91	0.68	0.52	0.41	0.33	0.27	0.22	0.18	0.16	0.13	0.11
		L/300	33.09	21.55	9.39	4.82	2.79	1.76	1.18	0.83	0.60	0.45	0.35	0.28	0.22	0.18	0.15	0.12	0.10	0.09	0.08
0.88		SGN	39.63	26.42	19.81	12.84	8.92	6.55	5.02	3.97	3.21	2.66	2.23	1.90	1.64	1.43	1.26	1.11	0.99	0.89	0.80
	19.73	L/150	39.63	26.42	19.81	10.60	6.14	3.87	2.59	1.82	1.33	1.00	0.77	0.61	0.48	0.39	0.32	0.27	0.23	0.19	0.17
	19.81	L/200	39.63	26.42	15.50	7.95	4.61	2.90	1.95	1.37	1.00	0.75	0.58	0.45	0.36	0.30	0.24	0.20	0.17	0.15	0.12
		L/300	39.63	24.36	10.33	5.30	3.07	1.94	1.30	0.91	0.66	0.50	0.38	0.30	0.24	0.20	0.16	0.14	0.11	0.10	0.08
1.00		SGN	50.46	33.64	23.32	14.89	10.36	7.61	5.83	4.61	3.74	3.09	2.59	2.21	1.91	1.66	1.46	1.29	1.15	1.04	0.93
	22.42	L/150	50.46	33.64	23.32	12.05	6.98	4.40	2.95	2.07	1.51	1.14	0.87	0.69	0.55	0.45	0.37	0.31	0.26	0.22	0.19
	22.51	L/200	50.46	33.64	17.61	9.04	5.24	3.30	2.21	1.55	1.13	0.85	0.66	0.52	0.41	0.34	0.28	0.23	0.19	0.17	0.14
		L/300	50.46	27.69	11.74	6.02	3.49	2.20	1.47	1.04	0.76	0.57	0.44	0.34	0.28	0.22	0.18	0.15	0.13	0.11	0.09

Liczba przęseł:		**2**	**podparcie 40 - 160 - 40**																		
Grubość	*Jx [cm4]*	*Przypadek*	*0.50*	*0.75*	*1.00*	*1.25*	*1.50*	*1.75*	*2.00*	*2.25*	*2.50*	*2.75*	*3.00*	*3.25*	*3.50*	*3.75*	*4.00*	*4.25*	*4.50*	*4.75*	*5.00*
0.50	min/max	SGN	17.35	9.44	5.96	4.11	3.01	2.31	1.83	1.45	1.18	0.98	0.82	0.70	0.60	0.53	0.46	0.41	0.37	0.33	0.30
	9.02	L/150	17.35	9.44	5.96	4.11	3.01	2.31	1.83	1.45	1.18	0.98	0.82	0.70	0.60	0.51	0.43	0.36	0.30	0.26	0.22
	11.15	L/200	17.35	9.44	5.96	4.11	3.01	2.31	1.83	1.45	1.18	0.98	0.76	0.60	0.48	0.40	0.33	0.27	0.23	0.20	0.17
		L/300	17.35	9.44	5.96	4.11	3.01	2.31	1.70	1.21	0.89	0.67	0.52	0.41	0.33	0.27	0.22	0.19	0.16	0.13	0.11
0.60		SGN	23.45	12.71	8.04	5.56	4.08	3.13	2.47	1.96	1.60	1.32	1.12	0.95	0.82	0.72	0.63	0.56	0.50	0.45	0.41
	12.19	L/150	23.45	12.71	8.04	5.56	4.08	3.13	2.47	1.96	1.60	1.32	1.12	0.95	0.78	0.64	0.53	0.44	0.37	0.32	0.27
	13.51	L/200	23.45	12.71	8.04	5.56	4.08	3.13	2.47	1.96	1.60	1.21	0.94	0.74	0.60	0.48	0.40	0.33	0.28	0.24	0.20
		L/300	23.45	12.71	8.04	5.56	4.08	3.12	2.11	1.49	1.09	0.82	0.63	0.50	0.40	0.32	0.27	0.22	0.19	0.16	0.14
0.63		SGN	25.41	13.76	8.69	6.01	4.41	3.38	2.66	2.11	1.72	1.43	1.20	1.03	0.89	0.78	0.68	0.61	0.54	0.49	0.44
	13.17	L/150	25.41	13.76	8.69	6.01	4.41	3.38	2.66	2.11	1.72	1.43	1.20	1.03	0.83	0.68	0.56	0.47	0.39	0.33	0.29
	14.18	L/200	25.41	13.76	8.69	6.01	4.41	3.38	2.66	2.11	1.70	1.29	0.99	0.78	0.63	0.51	0.42	0.35	0.29	0.25	0.21
		L/300	25.41	13.76	8.69	6.01	4.41	3.30	2.23	1.57	1.14	0.86	0.66	0.52	0.42	0.34	0.28	0.23	0.20	0.17	0.14
0.70		SGN	30.22	16.32	10.30	7.12	5.22	3.99	3.13	2.49	2.02	1.68	1.41	1.21	1.04	0.91	0.80	0.71	0.64	0.57	0.52
	15.10	L/150	30.22	16.32	10.30	7.12	5.22	3.99	3.13	2.49	2.02	1.68	1.41	1.16	0.93	0.75	0.62	0.52	0.44	0.37	0.32
	15.76	L/200	30.22	16.32	10.30	7.12	5.22	3.99	3.13	2.49	1.91	1.43	1.10	0.87	0.70	0.57	0.47	0.39	0.33	0.28	0.24
		L/300	30.22	16.32	10.30	7.12	5.22	3.70	2.48	1.74	1.27	0.95	0.74	0.58	0.46	0.38	0.31	0.26	0.22	0.19	0.16
0.75		SGN	33.84	18.25	11.51	7.94	5.82	4.46	3.48	2.76	2.25	1.86	1.57	1.34	1.16	1.01	0.89	0.79	0.71	0.64	0.57
	16.39	L/150	33.84	18.25	11.51	7.94	5.82	4.46	3.48	2.76	2.25	1.86	1.57	1.24	0.99	0.81	0.67	0.56	0.47	0.40	0.34
	16.88	L/200	33.84	18.25	11.51	7.94	5.82	4.46	3.48	2.76	2.04	1.53	1.18	0.93	0.74	0.61	0.50	0.42	0.35	0.30	0.26
		L/300	33.84	18.25	11.51	7.94	5.82	3.96	2.66	1.87	1.36	1.02	0.79	0.62	0.50	0.40	0.33	0.28	0.23	0.20	0.17
0.80		SGN	37.61	20.26	12.76	8.80	6.45	4.93	3.84	3.05	2.48	2.06	1.73	1.48	1.28	1.12	0.98	0.87	0.78	0.70	0.63
	17.68	L/150	37.61	20.26	12.76	8.80	6.45	4.93	3.84	3.05	2.48	2.06	1.68	1.32	1.06	0.86	0.71	0.59	0.50	0.42	0.36
	18.01	L/200	37.61	20.26	12.76	8.80	6.45	4.93	3.84	2.99	2.18	1.64	1.26	0.99	0.79	0.65	0.53	0.44	0.37	0.32	0.27
		L/300	37.61	20.26	12.76	8.80	6.45	4.23	2.83	1.99	1.45	1.09	0.84	0.66	0.53	0.43	0.35	0.30	0.25	0.21	0.18
0.88		SGN	43.93	23.62	14.85	10.24	7.49	5.73	4.44	3.53	2.87	2.38	2.01	1.71	1.48	1.29	1.14	1.01	0.90	0.81	0.73
	19.73	L/150	43.93	23.62	14.85	10.24	7.49	5.73	4.44	3.53	2.87	2.38	1.85	1.46	1.17	0.95	0.78	0.65	0.55	0.47	0.40
	19.81	L/200	43.93	23.62	14.85	10.24	7.49	5.73	4.44	3.29	2.40	1.80	1.39	1.09	0.87	0.71	0.59	0.49	0.41	0.35	0.30
		L/300	43.93	23.62	14.85	10.24	7.37	4.65	3.12	2.19	1.60	1.20	0.92	0.73	0.58	0.47	0.39	0.33	0.27	0.23	0.20
1.00		SGN	54.01	28.95	18.18	12.51	9.15	6.99	5.39	4.28	3.48	2.89	2.43	2.08	1.80	1.57	1.38	1.23	1.09	0.98	0.89
	22.42	L/150	54.01	28.95	18.18	12.51	9.15	6.99	5.39	4.28	3.48	2.73	2.10	1.65	1.32	1.08	0.89	0.74	0.62	0.53	0.45
	22.51	L/200	54.01	28.95	18.18	12.51	9.15	6.99	5.31	3.73	2.72	2.05	1.58	1.24	0.99	0.81	0.67	0.56	0.47	0.40	0.34
		L/300	54.01	28.95	18.18	12.51	8.38	5.28	3.54	2.49	1.82	1.36	1.05	0.83	0.66	0.54	0.44	0.37	0.31	0.27	0.23

Liczba przęseł:		**3**	**podparcie 40 - 160 - 160 - 40**																		
Grubość	*Jx [cm4]*	*Przypadek*	*0.50*	*0.75*	*1.00*	*1.25*	*1.50*	*1.75*	*2.00*	*2.25*	*2.50*	*2.75*	*3.00*	*3.25*	*3.50*	*3.75*	*4.00*	*4.25*	*4.50*	*4.75*	*5.00*
0.50	min/max	SGN	16.90	11.27	7.20	4.98	3.67	2.82	2.23	1.81	1.47	1.22	1.03	0.87	0.75	0.66	0.58	0.51	0.46	0.41	0.37
	9.02	L/150	16.90	11.27	7.20	4.98	3.67	2.82	2.23	1.75	1.32	1.00	0.78	0.62	0.50	0.41	0.34	0.28	0.24	0.20	0.17
	11.15	L/200	16.90	11.27	7.20	4.98	3.67	2.77	1.94	1.38	1.02	0.77	0.60	0.47	0.38	0.31	0.26	0.21	0.18	0.15	0.13
		L/300	16.90	11.27	7.20	4.98	3.08	1.97	1.34	0.95	0.70	0.53	0.41	0.32	0.26	0.21	0.17	0.15	0.12	0.10	0.09
0.60		SGN	23.95	15.26	9.71	6.75	4.97	3.82	3.03	2.45	1.99	1.65	1.39	1.19	1.03	0.90	0.79	0.70	0.63	0.56	0.51
	12.19	L/150	23.95	15.26	9.71	6.75	4.97	3.82	3.03	2.24	1.65	1.25	0.97	0.77	0.62	0.50	0.42	0.35	0.29	0.25	0.21
	13.51	L/200	23.95	15.26	9.71	6.75	4.97	3.56	2.43	1.72	1.26	0.95	0.74	0.58	0.47	0.38	0.31	0.26	0.22	0.19	0.16
		L/300	23.95	15.26	9.71	6.47	3.84	2.45	1.66	1.17	0.86	0.64	0.50	0.39	0.31	0.25	0.21	0.17	0.15	0.13	0.11
0.63		SGN	26.28	16.52	10.50	7.30	5.37	4.13	3.27	2.64	2.15	1.78	1.50	1.28	1.11	0.97	0.85	0.76	0.68	0.61	0.55
	13.17	L/150	26.28	16.52	10.50	7.30	5.37	4.13	3.27	2.37	1.75	1.33	1.03	0.81	0.65	0.53	0.44	0.37	0.31	0.26	0.23
	14.18	L/200	26.28	16.52	10.50	7.30	5.37	3.77	2.57	1.82	1.34	1.01	0.78	0.61	0.49	0.40	0.33	0.28	0.23	0.20	0.17
		L/300	26.28	16.52	10.50	6.86	4.07	2.60	1.75	1.23	0.90	0.68	0.52	0.41	0.33	0.27	0.22	0.18	0.15	0.13	0.11
0.70		SGN	32.11	19.61	12.45	8.64	6.36	4.88	3.87	3.10	2.52	2.09	1.76	1.51	1.30	1.14	1.00	0.89	0.79	0.71	0.65
	15.10	L/150	32.11	19.61	12.45	8.64	6.36	4.88	3.80	2.70	1.99	1.50	1.16	0.91	0.73	0.59	0.49	0.41	0.34	0.29	0.25
	15.76	L/200	32.11	19.61	12.45	8.64	6.36	4.29	2.92	2.06	1.50	1.13	0.87	0.68	0.55	0.44	0.37	0.31	0.26	0.22	0.19
		L/300	32.11	19.61	12.45	7.81	4.61	2.91	1.95	1.37	1.00	0.75	0.58	0.46	0.36	0.30	0.24	0.20	0.17	0.15	0.13
0.75		SGN	36.60	21.94	13.91	9.65	7.10	5.44	4.31	3.45	2.80	2.33	1.96	1.68	1.45	1.26	1.11	0.99	0.88	0.79	0.72
	16.39	L/150	36.60	21.94	13.91	9.65	7.10	5.44	4.12	2.93	2.14	1.61	1.24	0.98	0.78	0.64	0.52	0.44	0.37	0.31	0.27
	16.88	L/200	36.60	21.94	13.91	9.65	7.10	4.66	3.13	2.20	1.61	1.21	0.93	0.73	0.59	0.48	0.39	0.33	0.28	0.23	0.20
		L/300	36.60	21.94	13.91	8.48	4.94	3.12	2.09	1.47	1.07	0.80	0.62	0.49	0.39	0.32	0.26	0.22	0.18	0.16	0.13
0.80		SGN	41.36	24.36	15.43	10.69	7.86	6.03	4.77	3.81	3.10	2.57	2.16	1.85	1.60	1.40	1.23	1.09	0.97	0.88	0.79
	17.68	L/150	41.36	24.36	15.43	10.69	7.86	6.03	4.45	3.13	2.28	1.72	1.32	1.04	0.83	0.68	0.56	0.47	0.39	0.33	0.29
	18.01	L/200	41.36	24.36	15.43	10.69	7.85	4.99	3.34	2.35	1.71	1.29	0.99	0.78	0.62	0.51	0.42	0.35	0.29	0.25	0.21
		L/300	41.36	24.36	15.43	9.09	5.27	3.32	2.23	1.57	1.14	0.86	0.66	0.52	0.42	0.34	0.28	0.23	0.20	0.17	0.14
0.88		SGN	49.53	28.40	17.97	12.44	9.14	7.00	5.54	4.40	3.58	2.97	2.50	2.14	1.85	1.61	1.42	1.26	1.13	1.01	0.92
	19.73	L/150	49.53	28.40	17.97	12.44	9.14	7.00	4.90	3.45	2.51	1.89	1.45	1.14	0.92	0.75	0.61	0.51	0.43	0.37	0.31
	19.81	L/200	49.53	28.40	17.97	12.44	8.70	5.48	3.68	2.58	1.88	1.42	1.09	0.86	0.69	0.56	0.46	0.38	0.32	0.28	0.24
		L/300	49.53	28.40	17.97	10.00	5.80	3.66	2.45	1.72	1.26	0.94	0.73	0.57	0.46	0.37	0.31	0.26	0.22	0.18	0.16
1.00		SGN	63.07	34.85	22.01	15.21	11.16	8.55	6.72	5.34	4.34	3.60	3.04	2.59	2.24	1.96	1.72	1.53	1.37	1.23	1.11
	22.42	L/150	63.07	34.85	22.01	15.21	11.16	8.31	5.57	3.91	2.85	2.15	1.65	1.30	1.04	0.85	0.70	0.58	0.49	0.42	0.36
	22.51	L/200	63.07	34.85	22.01	15.21	9.89	6.23	4.18	2.94	2.14	1.61	1.24	0.98	0.78	0.64	0.52	0.44	0.37	0.31	0.27
		L/300	63.07	34.85	22.01	11.37	6.59	4.15	2.79	1.96	1.43	1.07	0.83	0.65	0.52	0.42	0.35	0.29	0.25	0.21	0.18

S320 GD

T-35		Negatyw																			
Liczba przęseł:		**1**	**podparcie 40 - 40**																		
Grubość	*Jx [cm4]*	*Przypadek*	*0.50*	*0.75*	*1.00*	*1.25*	*1.50*	*1.75*	*2.00*	*2.25*	*2.50*	*2.75*	*3.00*	*3.25*	*3.50*	*3.75*	*4.00*	*4.25*	*4.50*	*4.75*	*5.00*
0.50	min/max	SGN	13.52	9.01	6.76	4.77	3.32	2.44	1.87	1.47	1.19	0.99	0.83	0.71	0.61	0.53	0.47	0.41	0.37	0.33	0.30
	8.69	L/150	13.52	9.01	6.76	4.67	2.82	1.83	1.25	0.89	0.65	0.50	0.38	0.30	0.25	0.20	0.17	0.14	0.12	0.10	0.09
	10.45	L/200	13.52	9.01	6.76	3.74	2.21	1.42	0.96	0.68	0.50	0.38	0.30	0.23	0.19	0.15	0.13	0.11	0.09	0.08	0.07
		L/300	13.52	9.01	4.93	2.60	1.53	0.98	0.66	0.47	0.35	0.26	0.20	0.16	0.13	0.11	0.09	0.07	0.06	0.05	0.04
0.60		SGN	19.16	12.77	9.58	6.56	4.56	3.35	2.57	2.03	1.64	1.36	1.14	0.97	0.84	0.73	0.64	0.57	0.51	0.46	0.41
	11.34	L/150	19.16	12.77	9.58	6.09	3.64	2.33	1.59	1.13	0.83	0.63	0.49	0.39	0.31	0.25	0.21	0.18	0.15	0.13	0.11
	13.19	L/200	19.16	12.77	8.96	4.77	2.82	1.80	1.22	0.87	0.64	0.48	0.37	0.30	0.24	0.19	0.16	0.13	0.11	0.10	0.08
		L/300	19.16	12.77	6.31	3.31	1.95	1.24	0.84	0.60	0.44	0.33	0.26	0.20	0.16	0.13	0.11	0.09	0.08	0.07	0.06
0.63		SGN	21.02	14.02	10.51	7.07	4.91	3.61	2.77	2.19	1.77	1.46	1.23	1.05	0.90	0.79	0.69	0.61	0.55	0.49	0.44
	12.10	L/150	21.02	14.02	10.51	6.50	3.89	2.49	1.69	1.20	0.88	0.67	0.52	0.41	0.33	0.27	0.22	0.19	0.16	0.14	0.12
	14.02	L/200	21.02	14.02	9.61	5.08	3.00	1.92	1.30	0.92	0.68	0.51	0.40	0.32	0.25	0.21	0.17	0.14	0.12	0.10	0.09
		L/300	21.02	14.02	6.72	3.53	2.08	1.32	0.90	0.63	0.47	0.35	0.27	0.22	0.17	0.14	0.12	0.10	0.08	0.07	0.06
0.70		SGN	25.69	17.12	12.84	8.31	5.78	4.24	3.25	2.57	2.08	1.72	1.45	1.23	1.06	0.93	0.81	0.72	0.64	0.58	0.52
	13.90	L/150	25.69	17.12	12.84	7.47	4.46	2.86	1.94	1.38	1.01	0.77	0.60	0.47	0.38	0.31	0.26	0.21	0.18	0.15	0.13
	15.76	L/200	25.69	17.12	11.05	5.84	3.44	2.20	1.49	1.06	0.78	0.59	0.46	0.36	0.29	0.24	0.19	0.16	0.14	0.12	0.10
		L/300	25.69	16.93	7.71	4.04	2.37	1.51	1.02	0.72	0.53	0.40	0.31	0.24	0.19	0.16	0.13	0.11	0.09	0.08	0.07
0.75		SGN	29.28	19.52	14.42	9.24	6.42	4.72	3.61	2.85	2.31	1.91	1.61	1.37	1.18	1.03	0.90	0.80	0.71	0.64	0.58
	15.23	L/150	29.28	19.52	14.42	8.23	4.88	3.13	2.12	1.51	1.11	0.84	0.65	0.51	0.41	0.34	0.28	0.23	0.19	0.17	0.14
	16.88	L/200	29.28	19.52	12.10	6.39	3.76	2.40	1.63	1.15	0.85	0.64	0.49	0.39	0.31	0.25	0.21	0.17	0.15	0.12	0.11
		L/300	29.28	18.59	8.43	4.41	2.59	1.65	1.11	0.78	0.57	0.43	0.33	0.26	0.21	0.17	0.14	0.12	0.10	0.08	0.07
0.80		SGN	33.09	22.06	15.91	10.20	7.08	5.21	3.99	3.15	2.55	2.11	1.77	1.51	1.30	1.14	1.00	0.88	0.79	0.71	0.64
	16.57	L/150	33.09	22.06	15.91	8.95	5.31	3.40	2.30	1.63	1.20	0.91	0.70	0.55	0.44	0.36	0.30	0.25	0.21	0.18	0.15
	18.01	L/200	33.09	22.06	13.16	6.94	4.09	2.61	1.77	1.24	0.91	0.68	0.52	0.41	0.33	0.27	0.22	0.18	0.16	0.13	0.11
		L/300	33.09	20.48	9.15	4.78	2.79	1.76	1.18	0.83	0.60	0.45	0.35	0.28	0.22	0.18	0.15	0.12	0.10	0.09	0.08
0.88		SGN	39.63	26.42	18.40	11.79	8.19	6.02	4.61	3.64	2.95	2.44	2.05	1.75	1.51	1.31	1.15	1.02	0.91	0.82	0.74
	18.75	L/150	39.63	26.42	18.40	10.13	6.00	3.83	2.59	1.82	1.33	1.00	0.77	0.61	0.48	0.39	0.32	0.27	0.23	0.19	0.17
	19.81	L/200	39.63	26.42	14.95	7.83	4.60	2.90	1.94	1.37	1.00	0.75	0.58	0.45	0.36	0.30	0.24	0.20	0.17	0.15	0.12
		L/300	39.63	23.35	10.30	5.29	3.07	1.93	1.30	0.91	0.66	0.50	0.38	0.30	0.24	0.20	0.16	0.14	0.11	0.10	0.08
1.00		SGN	50.46	33.64	22.30	14.29	9.93	7.30	5.59	4.42	3.58	2.96	2.48	2.12	1.83	1.59	1.40	1.24	1.10	0.99	0.89
	22.07	L/150	50.46	33.64	22.30	11.92	6.97	4.40	2.95	2.07	1.51	1.13	0.87	0.69	0.55	0.45	0.37	0.31	0.26	0.22	0.19
	22.51	L/200	50.46	33.64	17.56	9.02	5.23	3.30	2.21	1.55	1.13	0.85	0.66	0.52	0.41	0.34	0.28	0.23	0.19	0.17	0.14
		L/300	50.46	27.56	11.71	6.01	3.49	2.20	1.47	1.04	0.75	0.57	0.44	0.34	0.28	0.22	0.18	0.15	0.13	0.11	0.09
Liczba przęseł:		**2**	**podparcie 40 - 160 - 40**																		
Grubość	*Jx [cm4]*	*Przypadek*	*0.50*	*0.75*	*1.00*	*1.25*	*1.50*	*1.75*	*2.00*	*2.25*	*2.50*	*2.75*	*3.00*	*3.25*	*3.50*	*3.75*	*4.00*	*4.25*	*4.50*	*4.75*	*5.00*
0.50	min/max	SGN	18.03	10.74	6.97	4.90	3.62	2.79	2.22	1.81	1.50	1.26	1.06	0.90	0.78	0.68	0.60	0.53	0.48	0.43	0.39
	8.69	L/150	18.03	10.74	6.97	4.90	3.62	2.79	2.22	1.81	1.50	1.20	0.94	0.74	0.60	0.49	0.41	0.34	0.29	0.25	0.21
	10.45	L/200	18.03	10.74	6.97	4.90	3.62	2.79	2.22	1.65	1.23	0.93	0.73	0.58	0.46	0.38	0.32	0.26	0.22	0.19	0.16
		L/300	18.03	10.74	6.97	4.90	3.62	2.37	1.62	1.16	0.85	0.65	0.50	0.40	0.32	0.26	0.22	0.18	0.15	0.13	0.11
0.60		SGN	25.54	14.48	9.22	6.41	4.73	3.64	2.89	2.35	1.93	1.60	1.35	1.15	0.99	0.87	0.76	0.68	0.61	0.54	0.49
	11.34	L/150	25.54	14.48	9.22	6.41	4.73	3.64	2.89	2.35	1.93	1.52	1.18	0.94	0.76	0.62	0.52	0.43	0.37	0.31	0.27
	13.19	L/200	25.54	14.48	9.22	6.41	4.73	3.64	2.89	2.10	1.55	1.18	0.92	0.73	0.58	0.48	0.40	0.33	0.28	0.24	0.20
		L/300	25.54	14.48	9.22	6.41	4.63	3.00	2.05	1.46	1.07	0.81	0.63	0.50	0.40	0.32	0.27	0.22	0.19	0.16	0.14
0.63		SGN	28.03	15.60	9.92	6.89	5.08	3.89	3.09	2.51	2.06	1.71	1.44	1.23	1.06	0.93	0.81	0.72	0.65	0.58	0.52
	12.10	L/150	28.03	15.60	9.92	6.89	5.08	3.89	3.09	2.51	2.06	1.61	1.26	1.00	0.81	0.66	0.55	0.46	0.39	0.33	0.29
	14.02	L/200	28.03	15.60	9.92	6.89	5.08	3.89	3.09	2.23	1.65	1.25	0.97	0.77	0.62	0.51	0.42	0.35	0.29	0.25	0.21
		L/300	28.03	15.60	9.92	6.89	4.93	3.20	2.18	1.55	1.14	0.86	0.66	0.52	0.42	0.34	0.28	0.23	0.20	0.17	0.14
0.70		SGN	33.66	18.27	11.58	8.03	5.90	4.53	3.59	2.91	2.37	1.96	1.65	1.41	1.22	1.06	0.94	0.83	0.74	0.67	0.60
	13.90	L/150	33.66	18.27	11.58	8.03	5.90	4.53	3.59	2.91	2.37	1.84	1.44	1.14	0.92	0.75	0.62	0.52	0.44	0.37	0.32
	15.76	L/200	33.66	18.27	11.58	8.03	5.90	4.53	3.57	2.55	1.88	1.43	1.10	0.87	0.69	0.57	0.47	0.39	0.33	0.28	0.24
		L/300	33.66	18.27	11.58	8.03	5.64	3.65	2.48	1.74	1.27	0.95	0.74	0.58	0.46	0.38	0.31	0.26	0.22	0.19	0.16
0.75		SGN	37.42	20.26	12.81	8.87	6.51	4.99	3.95	3.19	2.58	2.14	1.80	1.54	1.33	1.16	1.02	0.90	0.81	0.73	0.66
	15.23	L/150	37.42	20.26	12.81	8.87	6.51	4.99	3.95	3.19	2.58	2.01	1.57	1.24	0.99	0.81	0.67	0.56	0.47	0.40	0.34
	16.88	L/200	37.42	20.26	12.81	8.87	6.51	4.99	3.89	2.78	2.04	1.53	1.18	0.93	0.74	0.61	0.50	0.42	0.35	0.30	0.26
		L/300	37.42	20.26	12.81	8.87	6.15	3.96	2.65	1.86	1.36	1.02	0.79	0.62	0.50	0.40	0.33	0.28	0.23	0.20	0.17
0.80		SGN	41.27	22.25	14.03	9.69	7.11	5.45	4.31	3.45	2.80	2.32	1.96	1.67	1.44	1.26	1.11	0.98	0.88	0.79	0.71
	16.57	L/150	41.27	22.25	14.03	9.69	7.11	5.45	4.31	3.45	2.80	2.18	1.68	1.32	1.06	0.86	0.71	0.59	0.50	0.42	0.36
	18.01	L/200	41.27	22.25	14.03	9.69	7.11	5.45	4.22	2.98	2.18	1.64	1.26	0.99	0.79	0.65	0.53	0.44	0.37	0.32	0.27
		L/300	41.27	22.25	14.03	9.69	6.67	4.22	2.83	1.99	1.45	1.09	0.84	0.66	0.53	0.43	0.35	0.30	0.25	0.21	0.18
0.88		SGN	47.47	25.47	16.02	11.04	8.09	6.18	4.89	3.87	3.15	2.61	2.20	1.88	1.62	1.41	1.24	1.10	0.98	0.88	0.80
	18.75	L/150	47.47	25.47	16.02	11.04	8.09	6.18	4.89	3.87	3.15	2.40	1.85	1.45	1.16	0.95	0.78	0.65	0.55	0.47	0.40
	19.81	L/200	47.47	25.47	16.02	11.04	8.09	6.18	4.67	3.28	2.39	1.80	1.39	1.09	0.87	0.71	0.59	0.49	0.41	0.35	0.30
		L/300	47.47	25.47	16.02	11.04	7.36	4.64	3.11	2.19	1.60	1.20	0.92	0.73	0.58	0.47	0.39	0.33	0.27	0.23	0.20
1.00		SGN	57.19	30.51	19.10	13.13	9.58	7.32	5.70	4.52	3.67	3.04	2.56	2.18	1.89	1.65	1.45	1.28	1.15	1.03	0.93
	22.07	L/150	57.19	30.51	19.10	13.13	9.58	7.32	5.70	4.52	3.63	2.73	2.10	1.65	1.32	1.08	0.89	0.74	0.62	0.53	0.45
	22.51	L/200	57.19	30.51	19.10	13.13	9.58	7.32	5.31	3.73	2.72	2.04	1.58	1.24	0.99	0.81	0.67	0.56	0.47	0.40	0.34
		L/300	57.19	30.51	19.10	13.13	8.36	5.27	3.54	2.49	1.81	1.36	1.05	0.83	0.66	0.54	0.44	0.37	0.31	0.27	0.23
Liczba przęseł:		**3**	**podparcie 40 - 160 - 160 - 40**																		
Grubość	*Jx [cm4]*	*Przypadek*	*0.50*	*0.75*	*1.00*	*1.25*	*1.50*	*1.75*	*2.00*	*2.25*	*2.50*	*2.75*	*3.00*	*3.25*	*3.50*	*3.75*	*4.00*	*4.25*	*4.50*	*4.75*	*5.00*
0.50	min/max	SGN	16.90	11.27	8.37	5.91	4.39	3.39	2.71	2.21	1.84	1.55	1.32	1.13	0.98	0.85	0.75	0.66	0.59	0.53	0.48
	8.69	L/150	16.90	11.27	8.37	5.91	4.39	3.39	2.35	1.69	1.25	0.95	0.74	0.58	0.47	0.39	0.32	0.27	0.23	0.19	0.17
	10.45	L/200	16.90	11.27	8.37	5.91	4.11	2.67	1.83	1.30	0.96	0.73	0.57	0.45	0.36	0.30	0.24	0.21	0.17	0.15	0.13
		L/300	16.90	11.27	8.37	4.85	2.89	1.86	1.27	0.90	0.66	0.50	0.39	0.31	0.25	0.20	0.17	0.14	0.12	0.10	0.09
0.60		SGN	23.95	15.96	11.10	7.76	5.74	4.43	3.52	2.87	2.38	2.00	1.68	1.44	1.24	1.08	0.95	0.85	0.76	0.68	0.61
	11.34	L/150	23.95	15.96	11.10	7.76	5.74	4.34	2.98	2.14	1.58	1.20	0.93	0.74	0.59	0.49	0.40	0.34	0.29	0.24	0.21
	13.19	L/200	23.95	15.96	11.10	7.76	5.20	3.39	2.31	1.65	1.22	0.92	0.71	0.57	0.46	0.37	0.31	0.26	0.22	0.19	0.16
		L/300	23.95	15.96	11.10	6.16	3.66	2.35	1.60	1.14	0.84	0.63	0.49	0.39	0.31	0.25	0.21	0.17	0.15	0.13	0.11
0.63		SGN	26.28	17.52	11.94	8.34	6.16	4.75	3.77	3.07	2.55	2.13	1.79	1.53	1.32	1.16	1.02	0.90	0.81	0.72	0.65
	12.10	L/150	26.28	17.52	11.94	8.34	6.16	4.62	3.18	2.28	1.68	1.27	0.99	0.78	0.63	0.52	0.43	0.36	0.30	0.26	0.22
	14.02	L/200	26.28	17.52	11.94	8.34	5.56	3.61	2.46	1.75	1.29	0.98	0.76	0.60	0.48	0.40	0.33	0.27	0.23	0.20	0.17
		L/300	26.28	17.52	11.94	6.56	3.90	2.50	1.70	1.21	0.89	0.67	0.52	0.41	0.33	0.27	0.22	0.18	0.15	0.13	0.11
0.70		SGN	32.11	21.40	13.96	9.72	7.17	5.52	4.38	3.57	2.95	2.45	2.06	1.76	1.52	1.33	1.17	1.04	0.92	0.83	0.75
	13.90	L/150	32.11	21.40	13.96	9.72	7.17	5.30	3.64	2.60	1.92	1.45	1.13	0.89	0.72	0.59	0.49	0.41	0.34	0.29	0.25
	15.76	L/200	32.11	21.40	13.96	9.72	6.40	4.14	2.82	2.00	1.47	1.12	0.87	0.68	0.55	0.44	0.37	0.31	0.26	0.22	0.19
		L/300	32.11	21.40	13.96	7.51	4.46	2.86	1.94	1.37	1.00	0.75	0.58	0.45	0.36	0.30	0.24	0.20	0.17	0.15	0.13
0.75		SGN	36.60	24.29	15.46	10.75	7.92	6.09	4.83	3.93	3.22	2.67	2.25	1.92	1.66	1.45	1.27	1.13	1.01	0.91	0.82
	15.23	L/150	36.60	24.29	15.46	10.75	7.92	5.80	3.97	2.84	2.09	1.58	1.23	0.97	0.78	0.63	0.52	0.44	0.37	0.31	0.27
	16.88	L/200	36.60	24.29	15.46	10.75	6.99	4.51	3.07	2.18	1.60	1.21	0.93	0.73	0.59	0.48	0.39	0.33	0.28	0.23	0.20
		L/300	36.60	24.29	15.32	8.20	4.86	3.11	2.09	1.47	1.07	0.80	0.62	0.49	0.39	0.32	0.26	0.22	0.18	0.16	0.13
0.80		SGN	41.36	26.70	16.94	11.76	8.66	6.65	5.27	4.28	3.50	2.90	2.44	2.09	1.80	1.57	1.38	1.23	1.10	0.99	0.89
	16.57	L/150	41.36	26.70	16.94	11.76	8.66	6.30	4.31	3.08	2.26	1.72	1.32	1.04	0.83	0.68	0.56	0.47	0.39	0.33	0.29
	18.01	L/200	41.36	26.70	16.94	11.76	7.59	4.89	3.33	2.35	1.71	1.29	0.99	0.78	0.62	0.51	0.42	0.35	0.29	0.25	0.21
		L/300	41.36	26.70	16.65	8.89	5.26	3.32	2.23	1.56	1.14	0.86	0.66	0.52	0.42	0.34	0.28	0.23	0.20	0.17	0.14
0.88		SGN	49.53	30.60	19.36	13.40	9.85	7.55	5.98	4.84	3.93	3.26	2.74	2.34	2.02	1.76	1.55	1.38	1.23	1.10	1.00
	18.75	L/150	49.53	30.60	19.36	13.40	9.85	7.11	4.86	3.44	2.51	1.89	1.45	1.14	0.92	0.74	0.61	0.51	0.43	0.37	0.31
	19.81	L/200	49.53	30.60	19.36	13.40	8.56	5.48	3.67	2.58	1.88	1.42	1.09	0.86	0.69	0.56	0.46	0.38	0.32	0.28	0.24
		L/300	49.53	30.60	18.79	9.97	5.79	3.65	2.45	1.72	1.26	0.94	0.73	0.57	0.46	0.37	0.31	0.26	0.22	0.18	0.16
1.00		SGN	63.07	36.70	23.12	15.96	11.68	8.94	7.08	5.64	4.58	3.80	3.20	2.73	2.36	2.06	1.81	1.60	1.43	1.29	1.16
	22.07	L/150	63.07	36.70	23.12	15.96	11.68	8.30	5.57	3.91	2.85	2.14	1.65	1.30	1.04	0.85	0.70	0.58	0.49	0.42	0.36
	22.51	L/200	63.07	36.70	23.12	15.96	9.87	6.22	4.17	2.93	2.14	1.61	1.24	0.97	0.78	0.63	0.52	0.44	0.37	0.31	0.27
		L/300	63.07	36.70	22.03	11.33	6.58	4.15	2.78	1.96	1.43	1.07	0.83	0.65	0.52	0.42	0.35	0.29	0.25	0.21	0.18

S320 GD

T-35		Pozytyw																			
Liczba przęseł:		**1**	**podparcie 40 - 40**																		
Grubość	*Jx [cm4]*	*Przypadek*	*0.50*	*0.75*	*1.00*	*1.25*	*1.50*	*1.75*	*2.00*	*2.25*	*2.50*	*2.75*	*3.00*	*3.25*	*3.50*	*3.75*	*4.00*	*4.25*	*4.50*	*4.75*	*5.00*
0.50	min/max	SGN	13.52	9.01	6.76	5.41	4.31	3.17	2.43	1.92	1.55	1.28	1.08	0.92	0.79	0.69	0.61	0.54	0.48	0.43	0.39
	9.02	L/150	13.52	9.01	6.76	4.94	3.12	2.04	1.38	0.98	0.72	0.54	0.42	0.33	0.27	0.22	0.18	0.15	0.13	0.11	0.09
	11.15	L/200	13.52	9.01	6.74	4.11	2.45	1.56	1.05	0.75	0.55	0.41	0.32	0.25	0.20	0.17	0.14	0.11	0.10	0.08	0.07
		L/300	13.52	9.01	5.28	2.85	1.68	1.07	0.72	0.51	0.37	0.28	0.22	0.17	0.14	0.11	0.09	0.08	0.06	0.06	0.05
0.60		SGN	19.16	12.77	9.58	7.66	5.48	4.03	3.09	2.44	1.98	1.63	1.37	1.17	1.01	0.88	0.77	0.68	0.61	0.55	0.49
	12.19	L/150	19.16	12.77	9.58	6.63	3.98	2.53	1.72	1.21	0.89	0.67	0.52	0.41	0.33	0.27	0.22	0.18	0.16	0.13	0.11
	13.51	L/200	19.16	12.77	9.16	5.18	3.04	1.94	1.31	0.92	0.68	0.51	0.39	0.31	0.25	0.20	0.17	0.14	0.12	0.10	0.09
		L/300	19.16	12.77	6.75	3.55	2.08	1.32	0.88	0.62	0.45	0.34	0.26	0.21	0.17	0.13	0.11	0.09	0.08	0.07	0.06
0.63		SGN	21.02	14.02	10.51	8.41	5.85	4.30	3.29	2.60	2.11	1.74	1.46	1.25	1.08	0.94	0.82	0.73	0.65	0.58	0.53
	13.17	L/150	21.02	14.02	10.51	7.11	4.22	2.69	1.82	1.29	0.94	0.71	0.55	0.43	0.35	0.28	0.23	0.19	0.16	0.14	0.12
	14.18	L/200	21.02	14.02	9.92	5.50	3.23	2.05	1.38	0.98	0.71	0.54	0.41	0.33	0.26	0.21	0.17	0.15	0.12	0.10	0.09
		L/300	21.02	14.02	7.17	3.76	2.20	1.39	0.93	0.65	0.48	0.36	0.28	0.22	0.17	0.14	0.12	0.10	0.08	0.07	0.06
0.70		SGN	25.69	17.12	12.84	9.66	6.71	4.93	3.77	2.98	2.41	1.99	1.67	1.43	1.23	1.07	0.94	0.83	0.74	0.67	0.60
	15.10	L/150	25.69	17.12	12.84	8.13	4.78	3.04	2.06	1.45	1.06	0.79	0.61	0.48	0.39	0.31	0.26	0.22	0.18	0.15	0.13
	15.76	L/200	25.69	17.12	11.84	6.23	3.65	2.31	1.55	1.09	0.79	0.60	0.46	0.36	0.29	0.24	0.19	0.16	0.14	0.12	0.10
		L/300	25.69	17.12	8.16	4.22	2.44	1.54	1.03	0.73	0.53	0.40	0.31	0.24	0.19	0.16	0.13	0.11	0.09	0.08	0.07
0.75		SGN	29.28	19.52	14.64	10.53	7.32	5.38	4.12	3.25	2.64	2.18	1.83	1.56	1.35	1.17	1.03	0.91	0.81	0.73	0.66
	16.39	L/150	29.28	19.52	14.64	8.83	5.19	3.30	2.21	1.55	1.13	0.85	0.66	0.52	0.41	0.34	0.28	0.23	0.19	0.17	0.14
	16.88	L/200	29.28	19.52	12.94	6.75	3.93	2.47	1.66	1.17	0.85	0.64	0.49	0.39	0.31	0.25	0.21	0.17	0.15	0.12	0.11
		L/300	29.28	19.52	8.80	4.52	2.62	1.65	1.11	0.78	0.57	0.43	0.33	0.26	0.21	0.17	0.14	0.12	0.10	0.08	0.07
0.80		SGN	33.09	22.06	16.54	11.42	7.94	5.83	4.47	3.53	2.86	2.36	1.99	1.69	1.46	1.27	1.12	0.99	0.88	0.79	0.72
	17.68	L/150	33.09	22.06	16.54	9.52	5.58	3.52	2.36	1.66	1.21	0.91	0.70	0.55	0.44	0.36	0.30	0.25	0.21	0.18	0.15
	18.01	L/200	33.09	22.06	14.00	7.23	4.19	2.64	1.77	1.24	0.91	0.68	0.52	0.41	0.33	0.27	0.22	0.18	0.16	0.13	0.11
		L/300	33.09	21.55	9.39	4.82	2.79	1.76	1.18	0.83	0.60	0.45	0.35	0.28	0.22	0.18	0.15	0.12	0.10	0.09	0.08
0.88		SGN	39.63	26.42	19.81	12.84	8.92	6.55	5.02	3.97	3.21	2.66	2.23	1.90	1.64	1.43	1.26	1.11	0.99	0.89	0.80
	19.73	L/150	39.63	26.42	19.81	10.60	6.14	3.87	2.59	1.82	1.33	1.00	0.77	0.61	0.48	0.39	0.32	0.27	0.23	0.19	0.17
	19.81	L/200	39.63	26.42	15.50	7.95	4.61	2.90	1.95	1.37	1.00	0.75	0.58	0.45	0.36	0.30	0.24	0.20	0.17	0.15	0.12
		L/300	39.63	24.36	10.33	5.30	3.07	1.94	1.30	0.91	0.66	0.50	0.38	0.30	0.24	0.20	0.16	0.14	0.11	0.10	0.08
1.00		SGN	50.46	33.64	23.32	14.89	10.36	7.61	5.83	4.61	3.74	3.09	2.59	2.21	1.91	1.66	1.46	1.29	1.15	1.04	0.93
	22.42	L/150	50.46	33.64	23.32	12.05	6.98	4.40	2.95	2.07	1.51	1.14	0.87	0.69	0.55	0.45	0.37	0.31	0.26	0.22	0.19
	22.51	L/200	50.46	33.64	17.61	9.04	5.24	3.30	2.21	1.55	1.13	0.85	0.66	0.52	0.41	0.34	0.28	0.23	0.19	0.17	0.14
		L/300	50.46	27.69	11.74	6.02	3.49	2.20	1.47	1.04	0.76	0.57	0.44	0.34	0.28	0.22	0.18	0.15	0.13	0.11	0.09

Liczba przęseł:		**2**	**podparcie 40 - 300 - 40**																		
Grubość	*Jx [cm4]*	*Przypadek*	*0.50*	*0.75*	*1.00*	*1.25*	*1.50*	*1.75*	*2.00*	*2.25*	*2.50*	*2.75*	*3.00*	*3.25*	*3.50*	*3.75*	*4.00*	*4.25*	*4.50*	*4.75*	*5.00*
0.50	min/max	SGN	18.03	10.40	6.46	4.40	3.20	2.38	1.83	1.45	1.18	0.98	0.82	0.70	0.60	0.53	0.46	0.41	0.37	0.33	0.30
	9.02	L/150	18.03	10.40	6.46	4.40	3.20	2.38	1.83	1.45	1.18	0.98	0.82	0.70	0.60	0.51	0.43	0.36	0.30	0.26	0.22
	11.15	L/200	18.03	10.40	6.46	4.40	3.20	2.38	1.83	1.45	1.18	0.98	0.76	0.60	0.48	0.40	0.33	0.27	0.23	0.20	0.17
		L/300	18.03	10.40	6.46	4.40	3.20	2.38	1.70	1.21	0.89	0.67	0.52	0.41	0.33	0.27	0.22	0.19	0.16	0.13	0.11
0.60		SGN	25.54	13.95	8.69	5.95	4.33	3.21	2.47	1.96	1.60	1.32	1.12	0.95	0.82	0.72	0.63	0.56	0.50	0.45	0.41
	12.19	L/150	25.54	13.95	8.69	5.95	4.33	3.21	2.47	1.96	1.60	1.32	1.12	0.95	0.78	0.64	0.53	0.44	0.37	0.32	0.27
	13.51	L/200	25.54	13.95	8.69	5.95	4.33	3.21	2.47	1.96	1.60	1.21	0.94	0.74	0.60	0.48	0.40	0.33	0.28	0.24	0.20
		L/300	25.54	13.95	8.69	5.95	4.33	3.12	2.11	1.49	1.09	0.82	0.63	0.50	0.40	0.32	0.27	0.22	0.19	0.16	0.14
0.63		SGN	28.03	15.08	9.39	6.42	4.67	3.46	2.66	2.11	1.72	1.43	1.20	1.03	0.89	0.78	0.68	0.61	0.54	0.49	0.44
	13.17	L/150	28.03	15.08	9.39	6.42	4.67	3.46	2.66	2.11	1.72	1.43	1.20	1.03	0.83	0.68	0.56	0.47	0.39	0.33	0.29
	14.18	L/200	28.03	15.08	9.39	6.42	4.67	3.46	2.66	2.11	1.70	1.29	0.99	0.78	0.63	0.51	0.42	0.35	0.29	0.25	0.21
		L/300	28.03	15.08	9.39	6.42	4.67	3.30	2.23	1.57	1.14	0.86	0.66	0.52	0.42	0.34	0.28	0.23	0.20	0.17	0.14
0.70		SGN	33.82	17.86	11.11	7.59	5.49	4.06	3.13	2.49	2.02	1.68	1.41	1.21	1.04	0.91	0.80	0.71	0.64	0.57	0.52
	15.10	L/150	33.82	17.86	11.11	7.59	5.49	4.06	3.13	2.49	2.02	1.68	1.41	1.16	0.93	0.75	0.62	0.52	0.44	0.37	0.32
	15.76	L/200	33.82	17.86	11.11	7.59	5.49	4.06	3.13	2.49	1.91	1.43	1.10	0.87	0.70	0.57	0.47	0.39	0.33	0.28	0.24
		L/300	33.82	17.86	11.11	7.59	5.49	3.70	2.48	1.74	1.27	0.95	0.74	0.58	0.46	0.38	0.31	0.26	0.22	0.19	0.16
0.75		SGN	37.81	19.95	12.39	8.46	6.10	4.52	3.48	2.76	2.25	1.86	1.57	1.34	1.16	1.01	0.89	0.79	0.71	0.64	0.57
	16.39	L/150	37.81	19.95	12.39	8.46	6.10	4.52	3.48	2.76	2.25	1.86	1.57	1.24	0.99	0.81	0.67	0.56	0.47	0.40	0.34
	16.88	L/200	37.81	19.95	12.39	8.46	6.10	4.52	3.48	2.76	2.04	1.53	1.18	0.93	0.74	0.61	0.50	0.42	0.35	0.30	0.26
		L/300	37.81	19.95	12.39	8.46	6.10	3.96	2.66	1.87	1.36	1.02	0.79	0.62	0.50	0.40	0.33	0.28	0.23	0.20	0.17
0.80		SGN	41.96	22.11	13.73	9.37	6.73	4.99	3.84	3.05	2.48	2.06	1.73	1.48	1.28	1.12	0.98	0.87	0.78	0.70	0.63
	17.68	L/150	41.96	22.11	13.73	9.37	6.73	4.99	3.84	3.05	2.48	2.06	1.68	1.32	1.06	0.86	0.71	0.59	0.50	0.42	0.36
	18.01	L/200	41.96	22.11	13.73	9.37	6.73	4.99	3.84	2.99	2.18	1.64	1.26	0.99	0.79	0.65	0.53	0.44	0.37	0.32	0.27
		L/300	41.96	22.11	13.73	9.37	6.70	4.23	2.83	1.99	1.45	1.09	0.84	0.66	0.53	0.43	0.35	0.30	0.25	0.21	0.18
0.88		SGN	48.91	25.73	15.95	10.88	7.79	5.77	4.44	3.53	2.87	2.38	2.01	1.71	1.48	1.29	1.14	1.01	0.90	0.81	0.73
	19.73	L/150	48.91	25.73	15.95	10.88	7.79	5.77	4.44	3.53	2.87	2.38	1.85	1.46	1.17	0.95	0.78	0.65	0.55	0.47	0.40
	19.81	L/200	48.91	25.73	15.95	10.88	7.79	5.77	4.44	3.29	2.40	1.80	1.39	1.09	0.87	0.71	0.59	0.49	0.41	0.35	0.30
		L/300	48.91	25.73	15.95	10.88	7.37	4.65	3.12	2.19	1.60	1.20	0.92	0.73	0.58	0.47	0.39	0.33	0.27	0.23	0.20
1.00		SGN	59.96	31.46	19.48	13.27	9.45	7.00	5.39	4.28	3.48	2.89	2.43	2.08	1.80	1.57	1.38	1.23	1.09	0.98	0.89
	22.42	L/150	59.96	31.46	19.48	13.27	9.45	7.00	5.39	4.28	3.48	2.73	2.10	1.65	1.32	1.08	0.89	0.74	0.62	0.53	0.45
	22.51	L/200	59.96	31.46	19.48	13.27	9.45	7.00	5.31	3.73	2.72	2.05	1.58	1.24	0.99	0.81	0.67	0.56	0.47	0.40	0.34
		L/300	59.96	31.46	19.48	13.27	8.38	5.28	3.54	2.49	1.82	1.36	1.05	0.83	0.66	0.54	0.44	0.37	0.31	0.27	0.23

Liczba przęseł:		**3**	**podparcie 40 - 300 - 300 - 40**																		
Grubość	*Jx [cm4]*	*Przypadek*	*0.50*	*0.75*	*1.00*	*1.25*	*1.50*	*1.75*	*2.00*	*2.25*	*2.50*	*2.75*	*3.00*	*3.25*	*3.50*	*3.75*	*4.00*	*4.25*	*4.50*	*4.75*	*5.00*
0.50	min/max	SGN	16.90	11.27	7.84	5.37	3.92	2.97	2.28	1.81	1.47	1.22	1.03	0.87	0.75	0.66	0.58	0.51	0.46	0.41	0.37
	9.02	L/150	16.90	11.27	7.84	5.37	3.92	2.97	2.28	1.75	1.32	1.00	0.78	0.62	0.50	0.41	0.34	0.28	0.24	0.20	0.17
	11.15	L/200	16.90	11.27	7.84	5.37	3.92	2.81	1.94	1.38	1.02	0.77	0.60	0.47	0.38	0.31	0.26	0.21	0.18	0.15	0.13
		L/300	16.90	11.27	7.84	5.11	3.09	1.97	1.34	0.95	0.70	0.53	0.41	0.32	0.26	0.21	0.17	0.15	0.12	0.10	0.09
0.60		SGN	23.95	15.96	10.55	7.25	5.30	4.00	3.08	2.45	1.99	1.65	1.39	1.19	1.03	0.90	0.79	0.70	0.63	0.56	0.51
	12.19	L/150	23.95	15.96	10.55	7.25	5.30	4.00	3.08	2.24	1.65	1.25	0.97	0.77	0.62	0.50	0.42	0.35	0.29	0.25	0.21
	13.51	L/200	23.95	15.96	10.55	7.25	5.30	3.58	2.43	1.72	1.26	0.95	0.74	0.58	0.47	0.38	0.31	0.26	0.22	0.19	0.16
		L/300	23.95	15.96	10.55	6.52	3.85	2.46	1.66	1.17	0.86	0.64	0.50	0.39	0.31	0.25	0.21	0.17	0.15	0.13	0.11
0.63		SGN	26.28	17.52	11.40	7.83	5.72	4.31	3.32	2.64	2.15	1.78	1.50	1.28	1.11	0.97	0.85	0.76	0.68	0.61	0.55
	13.17	L/150	26.28	17.52	11.40	7.83	5.72	4.31	3.32	2.37	1.75	1.33	1.03	0.81	0.65	0.53	0.44	0.37	0.31	0.26	0.23
	14.18	L/200	26.28	17.52	11.40	7.83	5.72	3.79	2.57	1.82	1.34	1.01	0.78	0.61	0.49	0.40	0.33	0.28	0.23	0.20	0.17
		L/300	26.28	17.52	11.40	6.92	4.09	2.60	1.75	1.23	0.90	0.68	0.52	0.41	0.33	0.27	0.22	0.18	0.15	0.13	0.11
0.70		SGN	32.11	21.40	13.49	9.26	6.76	5.07	3.90	3.10	2.52	2.09	1.76	1.51	1.30	1.14	1.00	0.89	0.79	0.71	0.65
	15.10	L/150	32.11	21.40	13.49	9.26	6.76	5.07	3.80	2.70	1.99	1.50	1.16	0.91	0.73	0.59	0.49	0.41	0.34	0.29	0.25
	15.76	L/200	32.11	21.40	13.49	9.26	6.73	4.30	2.92	2.06	1.50	1.13	0.87	0.68	0.55	0.44	0.37	0.31	0.26	0.22	0.19
		L/300	32.11	21.40	13.49	7.85	4.61	2.91	1.95	1.37	1.00	0.75	0.58	0.46	0.36	0.30	0.24	0.20	0.17	0.15	0.13
0.75		SGN	36.60	24.10	15.06	10.33	7.53	5.63	4.34	3.45	2.80	2.33	1.96	1.68	1.45	1.26	1.11	0.99	0.88	0.79	0.72
	16.39	L/150	36.60	24.10	15.06	10.33	7.53	5.63	4.13	2.93	2.14	1.61	1.24	0.98	0.78	0.64	0.52	0.44	0.37	0.31	0.27
	16.88	L/200	36.60	24.10	15.06	10.33	7.31	4.67	3.13	2.20	1.61	1.21	0.93	0.73	0.59	0.48	0.39	0.33	0.28	0.23	0.20
		L/300	36.60	24.10	15.06	8.52	4.94	3.12	2.09	1.47	1.07	0.80	0.62	0.49	0.39	0.32	0.26	0.22	0.18	0.16	0.13
0.80		SGN	41.36	26.73	16.68	11.44	8.34	6.22	4.79	3.81	3.10	2.57	2.16	1.85	1.60	1.40	1.23	1.09	0.97	0.88	0.79
	17.68	L/150	41.36	26.73	16.68	11.44	8.34	6.22	4.45	3.13	2.28	1.72	1.32	1.04	0.83	0.68	0.56	0.47	0.39	0.33	0.29
	18.01	L/200	41.36	26.73	16.68	11.44	7.88	4.99	3.34	2.35	1.71	1.29	0.99	0.78	0.62	0.51	0.42	0.35	0.29	0.25	0.21
		L/300	41.36	26.73	16.68	9.09	5.27	3.32	2.23	1.57	1.14	0.86	0.66	0.52	0.42	0.34	0.28	0.23	0.20	0.17	0.14
0.88		SGN	49.53	31.11	19.40	13.28	9.68	7.19	5.54	4.40	3.58	2.97	2.50	2.14	1.85	1.61	1.42	1.26	1.13	1.01	0.92
	19.73	L/150	49.53	31.11	19.40	13.28	9.68	7.19	4.90	3.45	2.51	1.89	1.45	1.14	0.92	0.75	0.61	0.51	0.43	0.37	0.31
	19.81	L/200	49.53	31.11	19.40	13.28	8.71	5.48	3.68	2.58	1.88	1.42	1.09	0.86	0.69	0.56	0.46	0.38	0.32	0.28	0.24
		L/300	49.53	31.11	19.40	10.00	5.80	3.66	2.45	1.72	1.26	0.94	0.73	0.57	0.46	0.37	0.31	0.26	0.22	0.18	0.16
1.00		SGN	63.07	38.06	23.69	16.21	11.78	8.72	6.72	5.34	4.34	3.60	3.04	2.59	2.24	1.96	1.72	1.53	1.37	1.23	1.11
	22.42	L/150	63.07	38.06	23.69	16.21	11.78	8.31	5.57	3.91	2.85	2.15	1.65	1.30	1.04	0.85	0.70	0.58	0.49	0.42	0.36
	22.51	L/200	63.07	38.06	23.69	16.21	9.89	6.23	4.18	2.94	2.14	1.61	1.24	0.98	0.78	0.64	0.52	0.44	0.37	0.31	0.27
		L/300	63.07	38.06	22.12	11.37	6.59	4.15	2.79	1.96	1.43	1.07	0.83	0.65	0.52	0.42	0.35	0.29	0.25	0.21	0.18

S320 GD

T-35		Negatyw																			
Liczba przęseł:		**1**	**podparcie 40 - 40**																		
Grubość	*Jx [cm4]*	*Przypadek*	*0.50*	*0.75*	*1.00*	*1.25*	*1.50*	*1.75*	*2.00*	*2.25*	*2.50*	*2.75*	*3.00*	*3.25*	*3.50*	*3.75*	*4.00*	*4.25*	*4.50*	*4.75*	*5.00*
0.50	min/max	SGN	13.52	9.01	6.76	4.77	3.32	2.44	1.87	1.47	1.19	0.99	0.83	0.71	0.61	0.53	0.47	0.41	0.37	0.33	0.30
	8.69	L/150	13.52	9.01	6.76	4.67	2.82	1.83	1.25	0.89	0.65	0.50	0.38	0.30	0.25	0.20	0.17	0.14	0.12	0.10	0.09
	10.45	L/200	13.52	9.01	6.76	3.74	2.21	1.42	0.96	0.68	0.50	0.38	0.30	0.23	0.19	0.15	0.13	0.11	0.09	0.08	0.07
		L/300	13.52	9.01	4.93	2.60	1.53	0.98	0.66	0.47	0.35	0.26	0.20	0.16	0.13	0.11	0.09	0.07	0.06	0.05	0.04
0.60		SGN	19.16	12.77	9.58	6.56	4.56	3.35	2.57	2.03	1.64	1.36	1.14	0.97	0.84	0.73	0.64	0.57	0.51	0.46	0.41
	11.34	L/150	19.16	12.77	9.58	6.09	3.64	2.33	1.59	1.13	0.83	0.63	0.49	0.39	0.31	0.25	0.21	0.18	0.15	0.13	0.11
	13.19	L/200	19.16	12.77	8.96	4.77	2.82	1.80	1.22	0.87	0.64	0.48	0.37	0.30	0.24	0.19	0.16	0.13	0.11	0.10	0.08
		L/300	19.16	12.77	6.31	3.31	1.95	1.24	0.84	0.60	0.44	0.33	0.26	0.20	0.16	0.13	0.11	0.09	0.08	0.07	0.06
0.63		SGN	21.02	14.02	10.51	7.07	4.91	3.61	2.77	2.19	1.77	1.46	1.23	1.05	0.90	0.79	0.69	0.61	0.55	0.49	0.44
	12.10	L/150	21.02	14.02	10.51	6.50	3.89	2.49	1.69	1.20	0.88	0.67	0.52	0.41	0.33	0.27	0.22	0.19	0.16	0.14	0.12
	14.02	L/200	21.02	14.02	9.61	5.08	3.00	1.92	1.30	0.92	0.68	0.51	0.40	0.32	0.25	0.21	0.17	0.14	0.12	0.10	0.09
		L/300	21.02	14.02	6.72	3.53	2.08	1.32	0.90	0.63	0.47	0.35	0.27	0.22	0.17	0.14	0.12	0.10	0.08	0.07	0.06
0.70		SGN	25.69	17.12	12.84	8.31	5.78	4.24	3.25	2.57	2.08	1.72	1.45	1.23	1.06	0.93	0.81	0.72	0.64	0.58	0.52
	13.90	L/150	25.69	17.12	12.84	7.47	4.46	2.86	1.94	1.38	1.01	0.77	0.60	0.47	0.38	0.31	0.26	0.21	0.18	0.15	0.13
	15.76	L/200	25.69	17.12	11.05	5.84	3.44	2.20	1.49	1.06	0.78	0.59	0.46	0.36	0.29	0.24	0.19	0.16	0.14	0.12	0.10
		L/300	25.69	16.93	7.71	4.04	2.37	1.51	1.02	0.72	0.53	0.40	0.31	0.24	0.19	0.16	0.13	0.11	0.09	0.08	0.07
0.75		SGN	29.28	19.52	14.42	9.24	6.42	4.72	3.61	2.85	2.31	1.91	1.61	1.37	1.18	1.03	0.90	0.80	0.71	0.64	0.58
	15.23	L/150	29.28	19.52	14.42	8.23	4.88	3.13	2.12	1.51	1.11	0.84	0.65	0.51	0.41	0.34	0.28	0.23	0.19	0.17	0.14
	16.88	L/200	29.28	19.52	12.10	6.39	3.76	2.40	1.63	1.15	0.85	0.64	0.49	0.39	0.31	0.25	0.21	0.17	0.15	0.12	0.11
		L/300	29.28	18.59	8.43	4.41	2.59	1.65	1.11	0.78	0.57	0.43	0.33	0.26	0.21	0.17	0.14	0.12	0.10	0.08	0.07
0.80		SGN	33.09	22.06	15.91	10.20	7.08	5.21	3.99	3.15	2.55	2.11	1.77	1.51	1.30	1.14	1.00	0.88	0.79	0.71	0.64
	16.57	L/150	33.09	22.06	15.91	8.95	5.31	3.40	2.30	1.63	1.20	0.91	0.70	0.55	0.44	0.36	0.30	0.25	0.21	0.18	0.15
	18.01	L/200	33.09	22.06	13.16	6.94	4.09	2.61	1.77	1.24	0.91	0.68	0.52	0.41	0.33	0.27	0.22	0.18	0.16	0.13	0.11
		L/300	33.09	20.48	9.15	4.78	2.79	1.76	1.18	0.83	0.60	0.45	0.35	0.28	0.22	0.18	0.15	0.12	0.10	0.09	0.08
0.88		SGN	39.63	26.42	18.40	11.79	8.19	6.02	4.61	3.64	2.95	2.44	2.05	1.75	1.51	1.31	1.15	1.02	0.91	0.82	0.74
	18.75	L/150	39.63	26.42	18.40	10.13	6.00	3.83	2.59	1.82	1.33	1.00	0.77	0.61	0.48	0.39	0.32	0.27	0.23	0.19	0.17
	19.81	L/200	39.63	26.42	14.95	7.83	4.60	2.90	1.94	1.37	1.00	0.75	0.58	0.45	0.36	0.30	0.24	0.20	0.17	0.15	0.12
		L/300	39.63	23.35	10.30	5.29	3.07	1.93	1.30	0.91	0.66	0.50	0.38	0.30	0.24	0.20	0.16	0.14	0.11	0.10	0.08
1.00		SGN	50.46	33.64	22.30	14.29	9.93	7.30	5.59	4.42	3.58	2.96	2.48	2.12	1.83	1.59	1.40	1.24	1.10	0.99	0.89
	22.07	L/150	50.46	33.64	22.30	11.92	6.97	4.40	2.95	2.07	1.51	1.13	0.87	0.69	0.55	0.45	0.37	0.31	0.26	0.22	0.19
	22.51	L/200	50.46	33.64	17.56	9.02	5.23	3.30	2.21	1.55	1.13	0.85	0.66	0.52	0.41	0.34	0.28	0.23	0.19	0.17	0.14
		L/300	50.46	27.56	11.71	6.01	3.49	2.20	1.47	1.04	0.75	0.57	0.44	0.34	0.28	0.22	0.18	0.15	0.13	0.11	0.09
Liczba przęseł:		**2**	**podparcie 40 - 300 - 40**																		
Grubość	*Jx [cm4]*	*Przypadek*	*0.50*	*0.75*	*1.00*	*1.25*	*1.50*	*1.75*	*2.00*	*2.25*	*2.50*	*2.75*	*3.00*	*3.25*	*3.50*	*3.75*	*4.00*	*4.25*	*4.50*	*4.75*	*5.00*
0.50	min/max	SGN	18.03	12.01	7.66	5.32	3.90	2.98	2.35	1.87	1.52	1.26	1.06	0.90	0.78	0.68	0.60	0.53	0.48	0.43	0.39
	8.69	L/150	18.03	12.01	7.66	5.32	3.90	2.98	2.35	1.87	1.52	1.20	0.94	0.74	0.60	0.49	0.41	0.34	0.29	0.25	0.21
	10.45	L/200	18.03	12.01	7.66	5.32	3.90	2.98	2.33	1.66	1.23	0.93	0.73	0.58	0.46	0.38	0.32	0.26	0.22	0.19	0.16
		L/300	18.03	12.01	7.66	5.32	3.69	2.40	1.63	1.16	0.85	0.65	0.50	0.40	0.32	0.26	0.22	0.18	0.15	0.13	0.11
0.60		SGN	25.54	16.11	10.09	6.93	5.06	3.87	3.00	2.38	1.93	1.60	1.35	1.15	0.99	0.87	0.76	0.68	0.61	0.54	0.49
	11.34	L/150	25.54	16.11	10.09	6.93	5.06	3.87	3.00	2.38	1.93	1.52	1.18	0.94	0.76	0.62	0.52	0.43	0.37	0.31	0.27
	13.19	L/200	25.54	16.11	10.09	6.93	5.06	3.87	2.94	2.10	1.55	1.18	0.92	0.73	0.58	0.48	0.40	0.33	0.28	0.24	0.20
		L/300	25.54	16.11	10.09	6.93	4.66	3.02	2.05	1.46	1.07	0.81	0.63	0.50	0.40	0.32	0.27	0.22	0.19	0.16	0.14
0.63		SGN	28.03	17.32	10.83	7.44	5.43	4.14	3.20	2.54	2.06	1.71	1.44	1.23	1.06	0.93	0.81	0.72	0.65	0.58	0.52
	12.10	L/150	28.03	17.32	10.83	7.44	5.43	4.14	3.20	2.54	2.06	1.61	1.26	1.00	0.81	0.66	0.55	0.46	0.39	0.33	0.29
	14.02	L/200	28.03	17.32	10.83	7.44	5.43	4.14	3.13	2.23	1.65	1.25	0.97	0.77	0.62	0.51	0.42	0.35	0.29	0.25	0.21
		L/300	28.03	17.32	10.83	7.44	4.96	3.22	2.18	1.55	1.14	0.86	0.66	0.52	0.42	0.34	0.28	0.23	0.20	0.17	0.14
0.70		SGN	34.25	20.22	12.60	8.64	6.29	4.78	3.67	2.91	2.37	1.96	1.65	1.41	1.22	1.06	0.94	0.83	0.74	0.67	0.60
	13.90	L/150	34.25	20.22	12.60	8.64	6.29	4.78	3.67	2.91	2.37	1.84	1.44	1.14	0.92	0.75	0.62	0.52	0.44	0.37	0.32
	15.76	L/200	34.25	20.22	12.60	8.64	6.29	4.78	3.57	2.55	1.88	1.43	1.10	0.87	0.69	0.57	0.47	0.39	0.33	0.28	0.24
		L/300	34.25	20.22	12.60	8.64	5.67	3.66	2.48	1.74	1.27	0.95	0.74	0.58	0.46	0.38	0.31	0.26	0.22	0.19	0.16
0.75		SGN	39.04	22.37	13.92	9.52	6.93	5.23	4.02	3.19	2.58	2.14	1.80	1.54	1.33	1.16	1.02	0.90	0.81	0.73	0.66
	15.23	L/150	39.04	22.37	13.92	9.52	6.93	5.23	4.02	3.19	2.58	2.01	1.57	1.24	0.99	0.81	0.67	0.56	0.47	0.40	0.34
	16.88	L/200	39.04	22.37	13.92	9.52	6.93	5.23	3.90	2.78	2.04	1.53	1.18	0.93	0.74	0.61	0.50	0.42	0.35	0.30	0.26
		L/300	39.04	22.37	13.92	9.52	6.19	3.96	2.65	1.86	1.36	1.02	0.79	0.62	0.50	0.40	0.33	0.28	0.23	0.20	0.17
0.80		SGN	44.12	24.50	15.21	10.39	7.56	5.66	4.35	3.45	2.80	2.32	1.96	1.67	1.44	1.26	1.11	0.98	0.88	0.79	0.71
	16.57	L/150	44.12	24.50	15.21	10.39	7.56	5.66	4.35	3.45	2.80	2.18	1.68	1.32	1.06	0.86	0.71	0.59	0.50	0.42	0.36
	18.01	L/200	44.12	24.50	15.21	10.39	7.56	5.66	4.22	2.98	2.18	1.64	1.26	0.99	0.79	0.65	0.53	0.44	0.37	0.32	0.27
		L/300	44.12	24.50	15.21	10.39	6.69	4.22	2.83	1.99	1.45	1.09	0.84	0.66	0.53	0.43	0.35	0.30	0.25	0.21	0.18
0.88		SGN	52.84	27.95	17.30	11.79	8.57	6.36	4.89	3.87	3.15	2.61	2.20	1.88	1.62	1.41	1.24	1.10	0.98	0.88	0.80
	18.75	L/150	52.84	27.95	17.30	11.79	8.57	6.36	4.89	3.87	3.15	2.40	1.85	1.45	1.16	0.95	0.78	0.65	0.55	0.47	0.40
	19.81	L/200	52.84	27.95	17.30	11.79	8.57	6.36	4.67	3.28	2.39	1.80	1.39	1.09	0.87	0.71	0.59	0.49	0.41	0.35	0.30
		L/300	52.84	27.95	17.30	11.79	7.36	4.64	3.11	2.19	1.60	1.20	0.92	0.73	0.58	0.47	0.39	0.33	0.27	0.23	0.20
1.00		SGN	63.91	33.31	20.55	13.97	10.03	7.41	5.70	4.52	3.67	3.04	2.56	2.18	1.89	1.65	1.45	1.28	1.15	1.03	0.93
	22.07	L/150	63.91	33.31	20.55	13.97	10.03	7.41	5.70	4.52	3.63	2.73	2.10	1.65	1.32	1.08	0.89	0.74	0.62	0.53	0.45
	22.51	L/200	63.91	33.31	20.55	13.97	10.03	7.41	5.31	3.73	2.72	2.04	1.58	1.24	0.99	0.81	0.67	0.56	0.47	0.40	0.34
		L/300	63.91	33.31	20.55	13.97	8.36	5.27	3.54	2.49	1.81	1.36	1.05	0.83	0.66	0.54	0.44	0.37	0.31	0.27	0.23
Liczba przęseł:		**3**	**podparcie 40 - 300 - 300 - 40**																		
Grubość	*Jx [cm4]*	*Przypadek*	*0.50*	*0.75*	*1.00*	*1.25*	*1.50*	*1.75*	*2.00*	*2.25*	*2.50*	*2.75*	*3.00*	*3.25*	*3.50*	*3.75*	*4.00*	*4.25*	*4.50*	*4.75*	*5.00*
0.50	min/max	SGN	16.90	11.27	8.45	6.46	4.75	3.64	2.88	2.33	1.89	1.57	1.32	1.13	0.98	0.85	0.75	0.66	0.59	0.53	0.48
	8.69	L/150	16.90	11.27	8.45	6.46	4.75	3.45	2.37	1.69	1.25	0.95	0.74	0.58	0.47	0.39	0.32	0.27	0.23	0.19	0.17
	10.45	L/200	16.90	11.27	8.45	6.46	4.16	2.69	1.84	1.31	0.96	0.73	0.57	0.45	0.36	0.30	0.24	0.21	0.17	0.15	0.13
		L/300	16.90	11.27	8.45	4.89	2.91	1.87	1.27	0.90	0.66	0.50	0.39	0.31	0.25	0.20	0.17	0.14	0.12	0.10	0.09
0.60		SGN	23.95	15.96	11.97	8.43	6.18	4.73	3.74	2.97	2.41	2.00	1.68	1.44	1.24	1.08	0.95	0.85	0.76	0.68	0.61
	11.34	L/150	23.95	15.96	11.97	8.43	6.18	4.37	3.01	2.14	1.58	1.20	0.93	0.74	0.59	0.49	0.40	0.34	0.29	0.24	0.21
	13.19	L/200	23.95	15.96	11.97	8.43	5.28	3.41	2.32	1.65	1.22	0.92	0.71	0.57	0.46	0.37	0.31	0.26	0.22	0.19	0.16
		L/300	23.95	15.96	11.53	6.21	3.68	2.36	1.60	1.14	0.84	0.63	0.49	0.39	0.31	0.25	0.21	0.17	0.15	0.13	0.11
0.63		SGN	26.28	17.52	13.12	9.04	6.62	5.07	3.99	3.16	2.57	2.13	1.79	1.53	1.32	1.16	1.02	0.90	0.81	0.72	0.65
	12.10	L/150	26.28	17.52	13.12	9.04	6.62	4.65	3.20	2.28	1.68	1.27	0.99	0.78	0.63	0.52	0.43	0.36	0.30	0.26	0.22
	14.02	L/200	26.28	17.52	13.12	9.04	5.62	3.63	2.47	1.76	1.29	0.98	0.76	0.60	0.48	0.40	0.33	0.27	0.23	0.20	0.17
		L/300	26.28	17.52	12.32	6.61	3.92	2.51	1.70	1.21	0.89	0.67	0.52	0.41	0.33	0.27	0.22	0.18	0.15	0.13	0.11
0.70		SGN	32.11	21.40	15.28	10.51	7.69	5.87	4.59	3.64	2.95	2.45	2.06	1.76	1.52	1.33	1.17	1.04	0.92	0.83	0.75
	13.90	L/150	32.11	21.40	15.28	10.51	7.69	5.34	3.65	2.60	1.92	1.45	1.13	0.89	0.72	0.59	0.49	0.41	0.34	0.29	0.25
	15.76	L/200	32.11	21.40	15.28	10.51	6.44	4.16	2.82	2.00	1.47	1.12	0.87	0.68	0.55	0.44	0.37	0.31	0.26	0.22	0.19
		L/300	32.11	21.40	14.13	7.56	4.48	2.87	1.94	1.37	1.00	0.75	0.58	0.45	0.36	0.30	0.24	0.20	0.17	0.15	0.13
0.75		SGN	36.60	24.40	16.88	11.60	8.47	6.46	5.02	3.98	3.22	2.67	2.25	1.92	1.66	1.45	1.27	1.13	1.01	0.91	0.82
	15.23	L/150	36.60	24.40	16.88	11.60	8.47	5.83	3.98	2.84	2.09	1.58	1.23	0.97	0.78	0.63	0.52	0.44	0.37	0.31	0.27
	16.88	L/200	36.60	24.40	16.88	11.60	7.04	4.53	3.07	2.18	1.60	1.21	0.93	0.73	0.59	0.48	0.39	0.33	0.28	0.23	0.20
		L/300	36.60	24.40	15.45	8.25	4.88	3.11	2.09	1.47	1.07	0.80	0.62	0.49	0.39	0.32	0.26	0.22	0.18	0.16	0.13
0.80		SGN	41.36	27.57	18.46	12.66	9.24	7.04	5.43	4.31	3.50	2.90	2.44	2.09	1.80	1.57	1.38	1.23	1.10	0.99	0.89
	16.57	L/150	41.36	27.57	18.46	12.66	9.24	6.33	4.32	3.08	2.26	1.72	1.32	1.04	0.83	0.68	0.56	0.47	0.39	0.33	0.29
	18.01	L/200	41.36	27.57	18.46	12.66	7.64	4.91	3.33	2.35	1.71	1.29	0.99	0.78	0.62	0.51	0.42	0.35	0.29	0.25	0.21
		L/300	41.36	27.57	16.79	8.95	5.26	3.32	2.23	1.56	1.14	0.86	0.66	0.52	0.42	0.34	0.28	0.23	0.20	0.17	0.14
0.88		SGN	49.53	33.02	21.02	14.39	10.48	7.93	6.10	4.84	3.93	3.26	2.74	2.34	2.02	1.76	1.55	1.38	1.23	1.10	1.00
	18.75	L/150	49.53	33.02	21.02	14.39	10.48	7.14	4.86	3.44	2.51	1.89	1.45	1.14	0.92	0.74	0.61	0.51	0.43	0.37	0.31
	19.81	L/200	49.53	33.02	21.02	14.39	8.60	5.48	3.67	2.58	1.88	1.42	1.09	0.86	0.69	0.56	0.46	0.38	0.32	0.28	0.24
		L/300	49.53	33.02	18.94	9.97	5.79	3.65	2.45	1.72	1.26	0.94	0.73	0.57	0.46	0.37	0.31	0.26	0.22	0.18	0.16
1.00		SGN	63.07	40.29	24.99	17.06	12.38	9.24	7.11	5.64	4.58	3.80	3.20	2.73	2.36	2.06	1.81	1.60	1.43	1.29	1.16
	22.07	L/150	63.07	40.29	24.99	17.06	12.38	8.30	5.57	3.91	2.85	2.14	1.65	1.30	1.04	0.85	0.70	0.58	0.49	0.42	0.36
	22.51	L/200	63.07	40.29	24.99	16.96	9.87	6.22	4.17	2.93	2.14	1.61	1.24	0.97	0.78	0.63	0.52	0.44	0.37	0.31	0.27
		L/300	63.07	40.29	22.03	11.33	6.58	4.15	2.78	1.96	1.43	1.07	0.83	0.65	0.52	0.42	0.35	0.29	0.25	0.21	0.18

BLACHPROFIL 2 Sp. z o.o.

Centrum produkcyjno-logistyczne
Manufacturing and Logistics Centre

32-566 **Alwernia**
Grojec, ul. Grojecka 39

Produkcja
Manufacturing

41-303 **Dąbrowa Górnicza**
ul. Budowlanych 10